(19)대한민국특허청(KR)
(12) 등록특허공보(B1)

(51) 。Int. Cl.[6]
A01K 89/00

(45) 공고일자 2005년09월02일
(11) 등록번호 10-0471571
(24) 등록일자 2005년02월02일

(21) 출원번호 10-1997-0046722
(22) 출원일자 1997년09월11일

(65) 공개번호 10-1998-0032374
(43) 공개일자 1998년07월25일

(30) 우선권주장 8-260585 1996년10월01일 일본(JP)
9-234501 1997년08월29일 일본(JP)

(73) 특허권자 가부시키가이샤 시마노
일본국 오사까후 사까이시 오이마츠쵸 3쵸 77반치

(72) 발명자 모리모토 신이치
일본국 오사카후 사카이시 오이마츠쵸 3쵸 77반치 가부시키가이샤 시마노나이

이와부치 마사카즈
일본국 오사카후 사카이시 오이마츠쵸 3쵸 77반치 가부시키가이샤 시마노나이

(74) 대리인 노민식
이영필

심사관 : 이영기

(54) 양베어링릴의릴본체

요약

낚시바늘을 걸어도 흠집이 잘 나지 않는 릴 본체를 제공한다.

양 베어링 릴의 릴 본체(1)는 회전하는 스풀(15)에 낚시줄이 감기는 양 베어링 릴의 릴 본체로서, 프레임(5)와, 제1 및 제2 커버(6, 7)와, 전면 커버(12)와, 낚시바늘 결합부(13)를 구비하고 있다. 프레임(5)은, 스풀(15)의 좌우에 배치된 1쌍의 측판(8, 9)과 양측판(8, 9)을 연결하는 복수의 연결부(11)를 갖고 있다. 제1 및 제2커버(6, 7)는, 각 측판(8, 9)의 측판을 덮도록 장착되어 있다. 전면 커버(12)는, 프레임(5)의 전방을 덮도록 장착되며, 거기에는, 레벨 와인드 기구(16)의 낚시줄 가이드(27)를 맞는 좌우로 긴 개구(12a)가 형성되어 있다. 낚시바늘 결합부(13)는, 전면 커버(12)로부터 외측으로 간격을 두고 개구(12a)를 따라 배치된 막대형상의 부재이다.

대표도

도 1

명세서

도면의 간단한 설명

도 1은 본 발명의 일실시예에 의한 양 베어링 릴의 사시도이다.

도 2는 상기 양 베어링 릴의 단면평면도이다.

도 3은 상기 양 베어링 릴의 평면도이다.

도 4는 상기 양 베어링 릴의 우측면도이다.

도 5는 상기 양 베어링 릴의 전면 커버가 전진위치에 있을 때의 우측면도이다.

도 6은 상기 양 베어링 릴의 전면 커버가 오픈 위치에 있을 때의 우측면도이다.

도 7은 다른 실시예의 도 3에 해당하는 부분단면평면도이다.

<부호의 설명>

1. . .릴 본체

5. . .프레임

6. . .제1커버

7. . .제2커버

8, 9. . .측판

10. . .요동축

11. . .연결부

12. . .전면 커버

12a. . .개구

12b. . .지지턱

12c. . .탭 나사

13. . .낚시바늘 결합부

13a. . .횡부재

13b. . .측부재

15. . .스풀

발명의 상세한 설명

발명의 목적

발명이 속하는 기술 및 그 분야의 종래기술

본 발명은 릴 본체, 특히 레벨 와인드 기구를 갖는 양 베어링 릴의 릴 본체에 관한 것이다.

배스 낚시 등의 루어 피싱(lure fishing)에는, 베이트캐스팅릴이라 불리는 양 베어링 릴이 흔히 사용된다. 양 베어링릴은, 일반적으로 릴 본체와, 릴 본체에 회전가능하게 지지되는 스풀과, 스풀을 회전구동시키는 핸들과, 스풀에 낚시줄을 균일하게 감기위한 레벨 와인드 기구를 구비하고 있다.

릴 본체는, 좌우에 간격을 두고 배치되고 그 사이에 스풀이 배치된 1쌍의 측판과, 양측판을 연결하는 복수의 연결부를 갖는 프레임를 구비하고 있다. 또한, 릴 본체는, 각 측판의 측방을 덮도록 장착된 1쌍의 측면 커버부재와, 측판사이를 전방에서 덮고, 전면에 레벨 와인드 기구의 낚시줄 가이드를 향하는 개구가 형성된 전면 커버부재를 구비하고 있다. 이들 커버부재는, 어느것이나 복잡한 곡면형상을 위해 합성 수지제인 것이 많다.

이러한 양 베어링 릴을 이용하여 루어 피싱을 할 때에는, 파밍이라 불리는, 왼손으로 왼쪽 옆에서 릴 본체를 손바닥으로 덮는 것 같은 파지법으로 낚시대와 함께 릴을 쥐고, 오른손으로 핸들을 돌리는 경우가 많다.

이러한 양 베어링 릴로 루어 피싱을 하고 나서, 낚시 장소를 이동할 때는, 루어에 장착된 낚시바늘(혹)을 릴 본체의 개구에 걸어 두는 것이 통상 행하여지고 있다. 이와 같이 낚시바늘을 릴 본체의 개구에 걸어 두면, 루어가 요동하지 않고, 낚시바늘이 다른 것에 걸리기 어렵게 된다. 그러나, 상기 종래의 양 베어링 릴에서는, 낚시바늘을 릴 본체의 개구에 걸면, 금속제의 낚시바늘로 인해 릴 본체의 합성수지제의 커버부재에 흠집을 낼 우려가 있다. 또한, 릴 본체는 합성 수지제의 커버 부재로 덮여있기때문에, 개구 이외의 부분에 금속제의 낚시바늘을 걸어도 릴 본체에 흠집이 나기 쉽다.

발명이 이루고자 하는 기술적 과제

본 발명의 과제는, 금속제의 낚시바늘을 걸어도 흠집이 잘 나지 않는 릴 본체를 제공하는데 있다.

발명의 구성 및 작용

본 발명에 따른 양 베어링 릴의 릴 본체는, 회전하는 스풀에 낚시줄이 감기는 양 베어링 릴의 릴 본체로서, 프레임과, 1쌍의 측면 커버부재와, 전면 커버부재와, 낚시바늘 결합부를 구비하고 있다. 프레임은 스풀의 좌우에 배치된 한쌍의 측판과, 양측판을 연결하는 복수의 연결부를 가지고 있다. 1쌍의 측면 커버부재는 각 측판의 측면을 덮도록 장착되어 있다. 전면 커버부재는 좌우로 길게 형성된 개구를 가지며 프레임의 전면을 덮도록 장착되어 있다. 낚시바늘 결합부는 전면 커버부재의 측부에 양단이 고착되며 상기 개구의 상부로부터 전방으로 간격을 두고 배치된 막대 모양의 부재이다. 이 구조에서는, 낚시바늘을 막대 모양의 낚시바늘결합부에 걸면, 낚시바늘 결합부가 전면 커버부재로부터 바깥쪽으로 간격을 두고 배치되어 있으므로, 낚시바늘이 릴 본체에 접촉되기 어려워져 릴 본체에 흠집을 내기 어렵다. 더구나, 낚시바늘 결합부가 릴 본체의 전방에 배치되어 있으므로, 릴 본체를 파밍하더라도 낚시바늘 결합부가 걸리적거리는 일은 없으며, 낚시 바늘 결합부가 개구를 따라 배치되어 있으므로 낚시바늘을 낚시바늘 결합부에 걸기쉽다.

바람직하게는, 상기 전면 커버부재는, 상기 프레임에 요동 및 전후이동 가능하도록 장착되어 있다. 이 경우에는 전면 커버부재가 개폐되므로 낚시줄을 레벨 와인드 기구의 낚시줄 가이드에 삽입 통과시키기 쉽다.

바람직하게는, 상기 전면 커버부재는, 전방으로 당겨지는 힘에 저항하여 상기 프레임에 지지되는 지지부를 갖는다. 이 경우에는, 전면 커버부재가 당겨져도 쉽게 프레임으로부터 벗겨지지 않는다. 이 때문에 개폐되는 전면 커버부재에 설치된 낚시줄 결합부에 낚시줄을 건 상태에서 낚시줄이 당겨져도 전면 커버부재가 잘 열리지 않는다.

바람직하게는, 상기 전면 커버부재는, 나사에 의해 상기 프레임 또는 상기 측면 커버부재에 고정되어 있다. 이 경우에는 전면 커버부재가 나사에 의해 상기 프레임 또는 상기 측면 커버부재에 고정되므로, 그에 설치된 낚시바늘 결합부도 움직이지 않게 되고, 낚시바늘이 낚시대의 탄성에 의해 당겨지더라도 낚시바늘 결합부로부터 벗어나지 않는다.

바람직하게는, 상기 낚시바늘 결합부는 상기 개구의 상측을 따라서 좌우로 배치된 횡부재와, 횡부재의 양단으로부터 전면 커버부재로 연장되어 고착되는 한쌍의 측부재를 갖는다. 이 경우에는, 낚시바늘 결합부가 개구의 상측을 따르고 있기 때문에, 낚시대와의 간격이 적당하게 유지되어 낚시바늘을 장착한 루어가 낚시바늘을 거는데 방해가 되지 않고, 루어에 장착된 낚시바늘이라도 낚시바늘 결합부에 간단히 걸수 있다.

바람직하게는, 상기 낚시바늘 결합부는 금속제의 선재(線材)를 절곡한 것이다. 이 경우에는 선재를 절곡하는 것만으로 낚시바늘 결합부를 제조할 수 있다. 더욱이, 금속재의 선재를 절곡한 낚시바늘 결합부를 설치함으로써 디자인적으로도 참신한 이미지를 얻을 수 있다.

도 1에 있어서, 본 발명의 일실시예에 의한 양 베어링 릴인 베이트캐스팅릴은, 릴 본체(1)와, 릴 본체(1)의 측방에 배치된 스풀 회전용 핸들(2)과, 핸들(2)의 릴 본체(1)측에 배치된 드래그 조정용 스타 드래그(3)를 구비하고 있다.

도 2에 도시한 바와 같이, 릴 본체(1)는 합성 수지제의 프레임(5)과, 프레임(5)의 양측방에 장착된 합성 수지제의 제1 커버(6) 및 제2 커버(7)를 가지고 있다. 프레임(5)은 소정의 간격을 두고 서로 대향하도록 배치된 1쌍의 측판(8, 9)과, 이 측판(8, 9)을 연결하는 복수의 연결부(11, 후부만 도시)를 갖고 있다.

프레임(5)의 앞 부분에는, 도 1 및 도 2에 도시한 바와 같이 개폐되는 전면 커버(12)가 장착되어 있다. 전면 커버(12)는, 측판(8, 9) 사이의 앞 부분(도 2의 상부)에 걸쳐진 요동축(10)에 요동 및 전후이동 가능하도록 장착되어 있다. 전면 커버(12)는 장착 위치(도 4)와 전진 위치(도 5)와의 사이에서 전후로 이동하고, 또한 전진 위치로부터 오픈위치(도 6)로 요동가능하게 되어 있다. 이와 같은 전면 커버의 장착 구조는, 일본 실개소 63-33780호 공보에 도시된 구조와 실질적으로 같다. 전면 커버(12)는, 레벨 와인드 기구(16, 후술)의 낚시줄 가이드(27)를 향하는 횡장(橫長) 개구(12a)를 앞부분에 가지고 있다. 이 개구(12a)의 상부로부터 전방으로 간격을 두고 낚시바늘 결합부(13)가 설치된다. 또한, 전면 커버(12)는, 도 1, 도 3, 도 5 및 도 6에 도시한 바와 같이, 프레임(5)에 지지되는 1쌍의 지지턱(12b)을 그 상부 내측에 가지고 있다. 이 지지턱(12b)에 의해 전면 커버(12)는, 전방으로의 인장력에 저항하여 프레임(5)에 지지된다.

낚시바늘 결합부(13)는, 도 1, 도 3 및 도 4에 도시한 바와 같이, 금속제의 선재를 절곡하여 형성된 것이다. 낚시바늘 결합부(13)는, 개구(12a)의 상측을 따라 좌우로 배치된 횡부재(13a)와, 횡부재(13a)의 양단으로부터 전면 커버(12)의 측부에 고착되는 1쌍의 측부재(13b)를 갖는다. 측부재(13b)는, 횡부재(13a)의 양단으로부터 절곡되어 전면 커버(12)의 측면부를 따라 비스듬히 상방으로 연장되고, 또한 절곡되어 비스듬히 하방으로 연장되며, 선단이 전면 커버(12)의 측부에 고정되어 있다. 낚시바늘 결합부(13)는 초음파진동을 전체에 인가하면서 전면커버(12)에 형성된 구멍에 측부재(13b)의 선단을 압압함으로써, 전면커버(12)에 고착된다. 이 낚시바늘 결합부(13)는, 루어 등의 유사 미끼에 장착된 낚시바늘을 걸어 두기 위해서 설치되어 있다.

이러한 낚시바늘 결합부(13)를 설치하면, 릴 본체(1)에 흠집을 내지않고 낚시바늘을 걸 수 있으며, 또한 절곡된 선재에 의해 디자인적으로도 다른 릴에 없는 참신함을 표현할 수 있다. 또한, 낚시바늘 결합부(13)가 개구(12a)의 상부에 전방으로 간격을 두고 설치되므로, 낚싯대와의 간격도 적절하게 되어, 낚시바늘을 장착한 루어가 낚시바늘을 거는데 방해가 되지 않으므로, 루어에 장착된 낚시바늘이라도 낚시바늘 결합부(13)에 간단히 걸 수 있다.

프레임(5)내에는, 도 2에 도시한 바와 같이, 스풀(15)과, 스풀(15)에 균일하게 낚시줄을 감기위한 레벨 와인드 기구(16)와, 서밍을 행할 경우의 엄지 손가락이 접촉되는 섬레스트(17)가 배치되어 있다. 또한 프레임(5)과 제2 커버(17)의 사이에는 핸들(2)로부터의 회전력을 스풀(15) 및 레벨 와인드 기구(16)에 전하기 위한 기어 기구(18)와, 클러치의 착탈을 행하기 위한 클러치 착탈 기구(19)와 섬레스트(17)의 조작에 따라서 클러치의 착탈을 제어하기 위한 클러치 착탈 제어 기구(20)와, 드래그 기구(21)와 스풀(15)의 회전시의 저항력을 조정하기 위한 캐스팅 콘트롤 기구(22)가 배치되어 있다. 또한, 프레임(5)과 제1커버(6)와의 사이에는, 캐스팅시의 백래쉬를 억제하기 위한 마그네트 브레이크 기구(23)가 배치되어 있다.

스풀(15)은 양측부에 플랜지부(15)를 가지고 있으며, 양 플랜지부(15a)의 사이에 실패동체부(15b)를 가지고 있다. 스풀(15)은 그 중심을 관통하는 스풀축(14)에 고정되어 있다. 스풀축(14)은 베어링에 의해서 프레임(5)에 회전가능하게 지지되어 있고, 제2 커버(7)측의 단부는 제2 커버(7)를 관통하여 측방으로 돌출하도록 연장되어 있다.

레벨 와인드 기구(16)는, 1쌍의 측판(8, 9) 사이에 고정된 가이드통(25)과 가이드통(25)내에 회전가능하게 지지된 나사축(26)과, 낚시줄 가이드(27)를 가지고 있다. 나사축(26)의 단부에는, 기어 기구(18)를 구성하는 기어(28)가 고정되어 있다. 또한, 나사축(26)에는 나선형의 교차하는 홈(26a)가 형성되어 있고, 낚시줄 가이드(27)의 일부가 이 나선형의 홈(26a)에 맞물려 있다. 따라서, 기어 기구(18)를 통해 나사축(26)이 회전됨으로써, 낚시줄 가이드(27)는 가이드통(25)에 따라 왕복운동한다.

기어 기구(18)는, 핸들축(30)에 고정된 마스터 기어(31)와, 마스터 기어(31)에 맞물리는 피니언(32)과, 상술한 나사축(26)의 단부에 고정된 기어(28)를 가지고 있다.

피니언(32)는, 일단측 외주부에 형성된 톱니부(32a)와, 타단측에 형성된 맞물림부(32b)와, 톱니부(32a)와 맞물림부(32b)와의 사이에 형성된 소직경부(32c)를 갖고 있다. 맞물림부(32b)의 중심부에는 결합홈이 형성되어 있고, 스풀축(14)에 형성된 결합볼록부(14a)와 착탈가능하다. 이러한 피니언(32)의 맞물림부(32b)와 스풀축(14)의 결합볼록부(14a)에 의해 클러치 기구가 구성되어 있다. 여기서는, 피니언(32)이 외측으로 이동하여 그 맞물림부(32b)의 결합홈과 스풀축(14)의 결합볼록부(14a)가 이탈되면, 핸들축(30)으로부터의 회전력은 스풀축(14)에 전달되지 않는다.

섬레스트(17)는, 1쌍의 측판(8, 9) 사이의 후부(도 2의 아래 쪽)에서 스풀 후방으로 배치되어 있다. 또한, 프레임(5)의 측판(8, 9)에는 장공(미도시)이 형성되어 있고, 섬레스트(17)의 회전축(17a)이 상기 장공에 회전가능하게 지지되어 있다. 따라서, 섬레스트(17)는 장공을 따라서 상하방향으로 슬라이딩하는 것도 가능하다. 또한, 섬레스트(17)의 전측면은 뒤쪽의 연결부(11)에 접촉되어 있고, 이로 인해 회전가능한 각도가 규제되고 있다.

클러치 착탈기구(19)는 클러치 요크(40)를 가지고 있다. 클러치 요크(40)는, 스풀축(14)의 외주측에 배치되어 있고, 2개의 핀(41)에 의해서 스풀축(14)의 축심과 평행하게 이동가능하도록 지지되고 있다. 또한, 스풀축(14)은 클러치 요크(40)에 대하여 상대회전이 가능하다. 즉, 스풀축(14)이 회전하더라도 클러치 요크(40)는 회전하지않게 되어 있다. 또한, 클러치 요크(40)는 그 중앙부에 피니언(32)의 소직경부(32c) 에 결합되는 결합부(40a)를 갖고 있다. 또한 클러치 요크(40)를 지지하는 각 핀(41)의 외주에서, 클러치 요크(40)와 제2 커버(7)와의 사이에는 스프링(42)이 배치되어 있고, 클러치 요크(40)는 항상 스프링(42)에 의해서 내측(프레임(5)측)으로 바이어스되어 있다.

이러한 구성에 있어서, 통상의 상태에서는 피니언(32)은 내측의 클러치 결합 위치에 위치하고 있고, 그 맞물림부(32b)와 스풀축(14)의 결합볼록부(14a)가 결합하여 클러치 결합상태로 되어있다. 한편, 클러치 요크(40)에 의해서 피니언(32)이 외측으로 이동한 경우는, 맞물림부(32b)와 결합볼록부(14a)와의 결합이 해제되어 클러치 이탈 상태가 된다.

착탈제어기구(20)는, 섬레스트(17)의 상하 슬라이딩에 따라서 클러치 요크(40)를 바깥쪽으로 이동시킨다.

드래그기구(21)는 마스터기어(31)에 압압되는 마찰 플레이트(60)와, 스타드래그(3)의 회전조작에 의해 마찰플레이트(60)를 마스터기어(31)에 소정의 힘으로 압압하기 위한 압압플레이트(61)를 갖고 있다.

캐스팅 콘트롤 기구(22)는, 스풀축(14)을 사이에 두도록 배치된 복수의 플레이트(62, 63)와, 플레이트(62, 63)에 의한 스풀축(14)의 협지력(挾持力)을 조절하기 위한 캡(64)을 갖고 있다. 캡(64)의 내주부에는 암나사가 형성되어 있고, 제2커버(7)측에 형성된 수나사와 맞물려 있다.

마그네트 브레이크 기구(23)는, 브레이크 케이스(65)와, 브레이크 케이스(65)내에 설치된 마그네트 홀더(66)와, 마그네트 홀더(66)에 대향되는 알루미늄판 등의 도체부재(67)와, 브레이크힘 조정용 손잡이부(68)를 갖고 있다. 브레이크 케이스(65)는 한쪽의 측판(8)에 고정되고, 도체부재(67)는 스풀축(14)에 고정되어 있다. 그리고 마그네트 홀더(66)는 브레이크 케이스(65)내에 배치되어 있고, 도체부재(67)와 대향되는 면에 복수의 마그네트(69)를 가지고 있다. 마그네트 홀더(66)의 배면측(외방측)에는 손잡이부(68)측으로 돌출하는 2개의 핀(70)(도면에서는 1개만을 나타내고 있다)이 고정되어 있다. 한편, 손잡이부(68)의 내주면에는 경사판 캠부가 형성되어 있고, 경사판 캠부에 핀(70)이 접촉되어 있다. 이러한 구성에서는, 손잡이부(68)를 회전시킴으로써, 핀(70)을 통해 마그네트(69)와 도체부재(67)와의 사이의 간극을 조정하고, 브레이크힘을 조정할 수 있다.

이어서, 릴 동작에 대하여 설명하기로 한다.

캐스팅을 하는 경우는 섬레스트(17)가 아래쪽으로 눌려진다. 이에 따라 클러치 요크(40)가 바깥쪽으로 이동된다. 그리고, 클러치 요크(40)에 결합되는 피니언(32)도 같은 방향으로 이동된다. 이 상태에서는 피니언(32)의 맞물림부(32b)와 스풀축(14)의 결합볼록부(14a)와의 맞물림이 해제되어 클러치 오프 상태가 된다. 이 클러치 오프 상태에서는 스풀(15)이 자유롭게 회전할 수 있다. 이 클러치 오프 상태에서 오른손으로 낚싯대를 쥐고, 서밍하면서 낚싯대를 캐스팅하면 낚시줄이 루어의 원심력에 의해 풀린다.

낚시줄을 풀어 내어 바라는 수면에 루어가 착수되면, 릴을 왼손에 옮겨 쥐어 낚싯대와 함께 파밍이라고 하는 파지법으로 쥐고 핸들(2)에 손을 놓는다. 이 파밍하고 있는 상태에서, 낚시바늘 결합부(13)는 전면 커버(12)에 고착되어 있으므로, 파밍에 방해가 되지 않는다. 그리고, 핸들(2)을 조금 돌려 클러치를 온시키고, 낚싯대나 릴을 조작하여 루어를 움직여 물고기가 입질하는 것을 기다린다. 이 때, 핸들(2)을 회전시키면, 스풀(15)은 낚시줄이 감기는 방향으로 회전한다. 루어에 물고기가 입질하면 핸들(2)을 회전시켜 낚시줄을 감는다.

낚시줄을 감은 후에 낚시 장소를 이동할 때 등에는, 클러치 온의 상태에서 루어에 장착된 낚시바늘을 낚시바늘 결합부(13)에 걸어 둔다. 이 낚시바늘 결합부(13)는, 개구(12a)의 전방으로 간격을 두고 배치되어 있으므로, 낚시바늘이 간단히 걸려, 전면 커버(12)나, 다른 커버(6, 7)에 흠집을 내기 어렵다. 이 상태에서 낚시줄을 느슨하지 않은 정도로 감으면, 낚시바늘이 낚시바늘 결합부(13)로부터 잘 빠지지 않는다.

<다른 실시형태>

(a) 상기 실시예에서는 전면 커버(12)가 프레임(5)에 요동 및 전후이동 가능하도록 장착되어 있지만, 전면 커버(12)를, 도 7에 도시한 바와 같이 프레임(5)에 고정하여도 무방하다. 도 7에 있어서, 전면 커버(12)는, 제1커버(6) 및 제2커버(7)를 각각 관통하는 2개의 탭 나사(12c)에 의해 프레임(5)의 측판(8, 9)에 고정되어 있다. 이와 같이 전면 커버(12)를 프레임(5)에 고정하면, 그에 설치된 낚시바늘 결합부(13)도 움직이지 않게 되어, 낚싯대의 탄성에 의해 결합된 낚시바늘이 당겨져도 낚시바늘 결합부(13)로부터 빠지지 않는다. 또한, 고정위치는 프레임(5)에 한정되지 않고, 제1, 제2커버(6, 7)에 고정해도 무방하다.

(b) 낚시바늘 결합부(13)의 위치는, 개구(12a)의 위쪽에만 한정되는 것은 아니며, 전면 커버(12)의 외측이면 어디나 무방하다.

(c) 낚시바늘 결합부(13)의 재질은 금속에 한정되지 않고, 막대 형상인 것이면, 합성 수지나 목재 등의 재질이라도 무방하다.

발명의 효과

본 발명에 의하면, 낚시바늘 결합부가 전면 커버 부재로부터 외측으로 간격을 두고 배치되어 있으므로, 낚시바늘이 릴 본체에 접촉하기 어렵고, 릴 본체에 흠집을 내기 어렵다. 더구나, 낚시바늘 결합부가 릴 본체의 전방에 배치되어 있기때문에, 릴 본체를 파밍하여도 낚시바늘 결합부가 방해가 되지 않는다.

(57) 청구의 범위

청구항 1.

회전하는 스풀에 낚시줄이 감기는 양 베어링 릴의 릴 본체로서,

상기 스풀의 좌우에 배치된 한쌍의 측판과 상기 양측판을 연결하는 복수의 연결부를 갖는 프레임과,

상기 각 측판의 측면을 덮도록 장착된 1쌍의 측면 커버부재와,

좌우로 길게 형성된 개구를 가지며, 상기 프레임의 전면을 덮도록 장착된 전면 커버부재와,

상기 전면커버부재의 측부에 양단이 고착되며, 상기 개구의 상부로부터 전방으로 간격을 두고 배치된 막대 모양의 낚시바늘 결합부를 구비한 것을 특징으로 하는 양 베어링 릴의 릴 본체.

청구항 2.

제 1항에 있어서, 상기 전면 커버부재는, 상기 프레임에 요동 및 전후이동 가능하도록 장착되어 있는 것을 특징으로 하는 양 베어링 릴의 릴 본체.

청구항 3.

제 2항에 있어서, 상기 전면 커버부재는, 전방으로 당겨지는 힘에 저항하여 상기 프레임에 지지되는 지지부를 갖는 것을 특징으로 하는 양 베어링 릴의 릴 본체.

청구항 4.

제 1항에 있어서, 상기 전면 커버부재는, 나사에 의해 상기 프레임 또는 상기 측면 커버부재에 고정되어 있는 것을 특징으로 하는 양 베어링 릴의 릴 본체.

청구항 5.

제 1항, 제 2항, 제 3항 및 제 4항 중 어느 한 항에 있어서, 상기 낚시바늘 결합부는 상기 개구의 상측을 따라서 좌우로 배치된 횡부재와, 상기 횡부재의 양단으로부터 상기 전면 커버부재로 연장되어 고착되는 한쌍의 측부재를 갖는 것을 특징으로 하는 양 베어링 릴의 릴 본체.

청구항 6.

제 1항, 제 2항, 제 3항 및 제 4항 중 어느 한 항에 있어서, 상기 낚시바늘 결합부는 금속제의 선재(線材)를 절곡한 것을 특징으로 하는 양 베어링 릴의 릴 본체.

청구항 7.

회전하는 스풀에 낚시줄이 감기는 양 베어링 릴의 릴 본체로서,

상기 스풀의 좌우에 배치된 한쌍의 측판과 상기 양측판을 연결하는 복수의 연결부를 갖는 프레임과,

상기 각 측판의 측면을 덮도록 장착된 1쌍의 측면 커버부재와,

상기 프레임의 전면을 덮도록 장착된 전면 커버부재와,

상기 전면 커버부재로부터 바깥쪽으로 간격을 두고 배치된 막대 모양의 낚시바늘 결합부를 구비하며,

상기 전면 커버부재는, 상기 프레임에 요동 및 전후이동 가능하도록 장착되며, 전방으로 당겨지는 힘에 저항하여 상기 프레임에 지지되는 지지부를 갖는 것을 특징으로 하는 양 베어링 릴의 릴 본체.

청구항 8.

제 7항에 있어서,

상기 전면 커버부재는 좌우로 길게 형성된 개구를 전면에 가지며,

상기 낚시바늘 결합부는 상기 개구의 상측을 따라서 좌우로 배치된 횡부재와, 상기 횡부재의 양단으로부터 상기 전면 커버부재로 연장되어 고착되는 한쌍의 측부재를 갖는 것을 특징으로 하는 양 베어링 릴의 릴 본체.

청구항 9.

제 7항에 있어서,

상기 낚시바늘 결합부는 금속제의 선재(線材)를 절곡한 것을 특징으로 하는 양 베어링 릴의 릴 본체.

도면

도면1

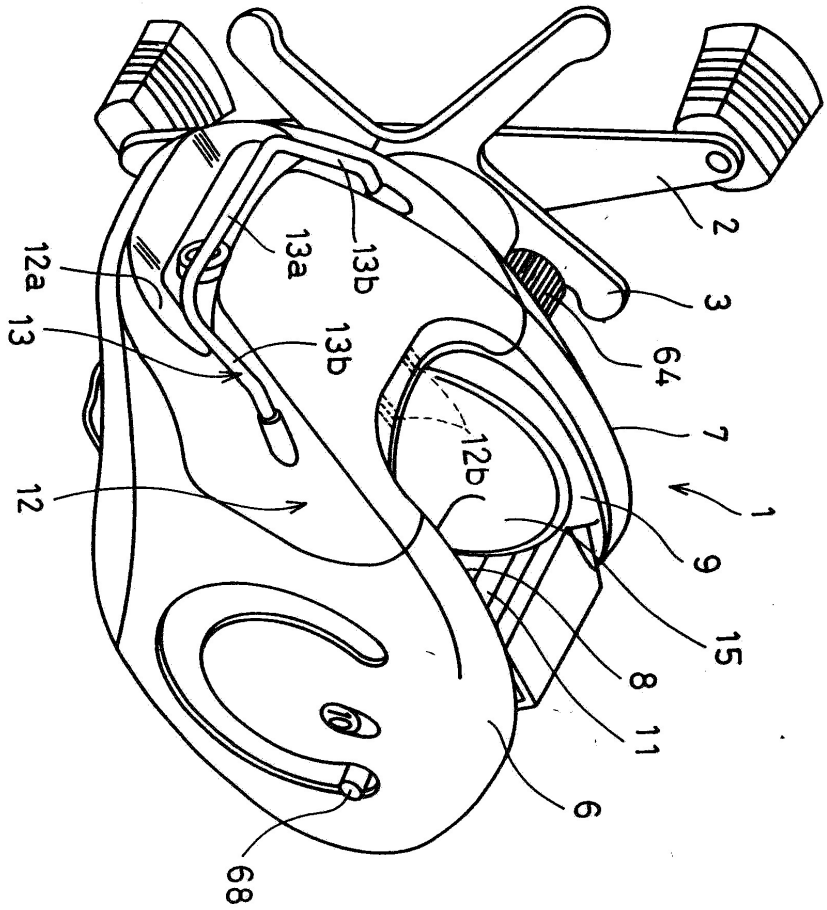

도면2

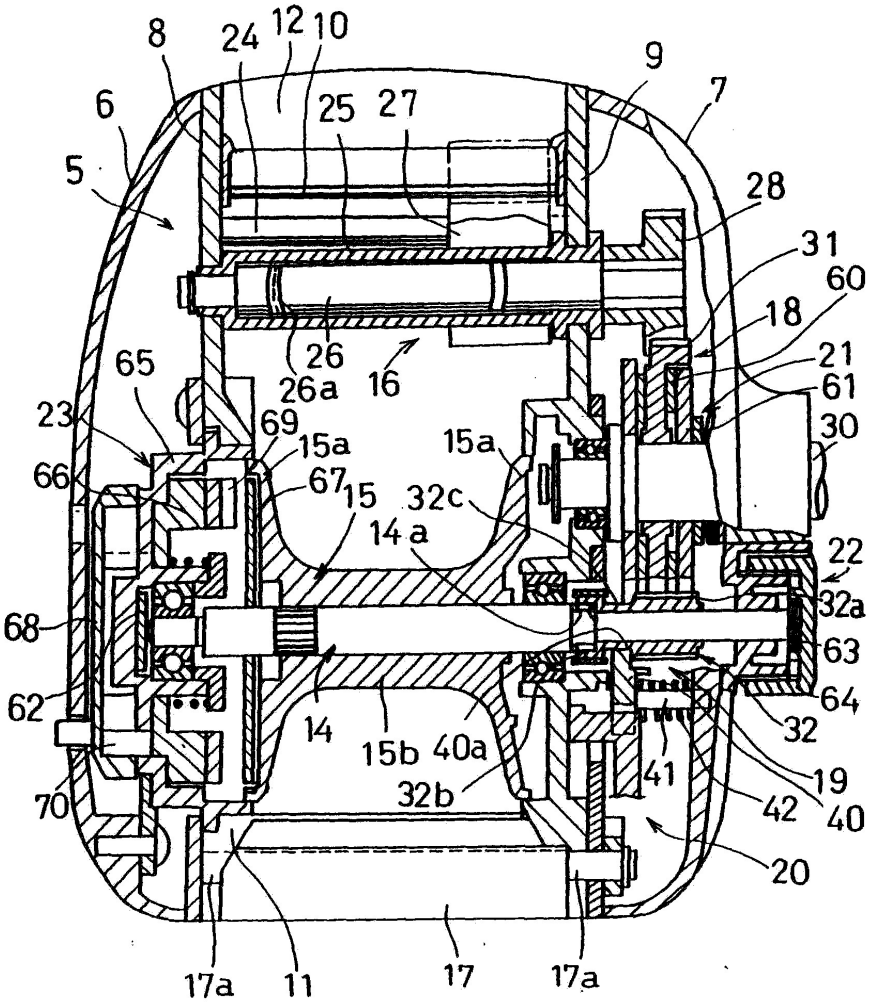
8
24
12
10
9
7
6
25
27
5
28
31
60
18
21
61
30
65
26
26a
16
23
69
15a
15a
66
67
15
32c
14a
22
32a
68
63
64
62
14
15b
40a
32
41
19
70
32b
42
40
20
17a
11
17
17a

도면3

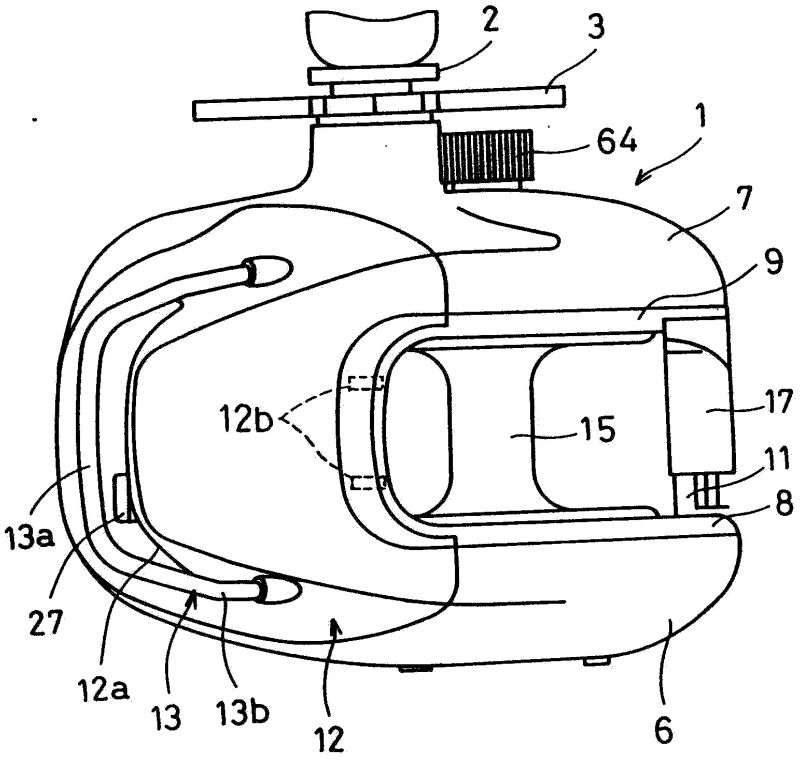

도면4

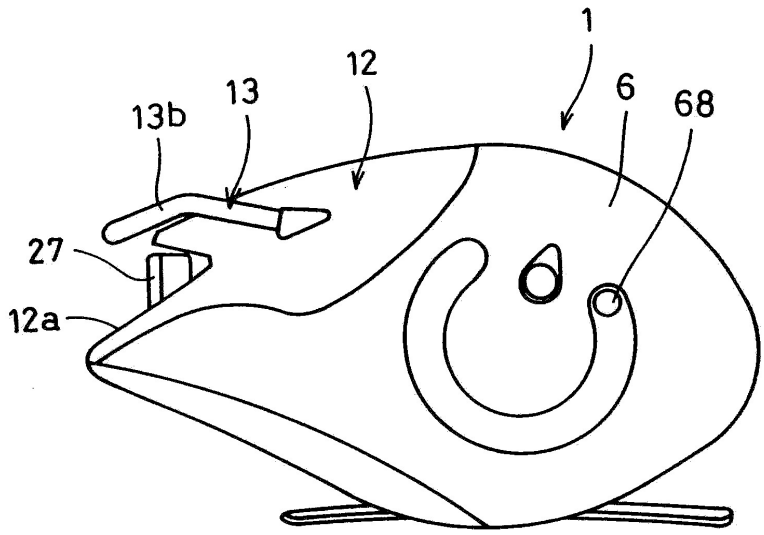

도면5

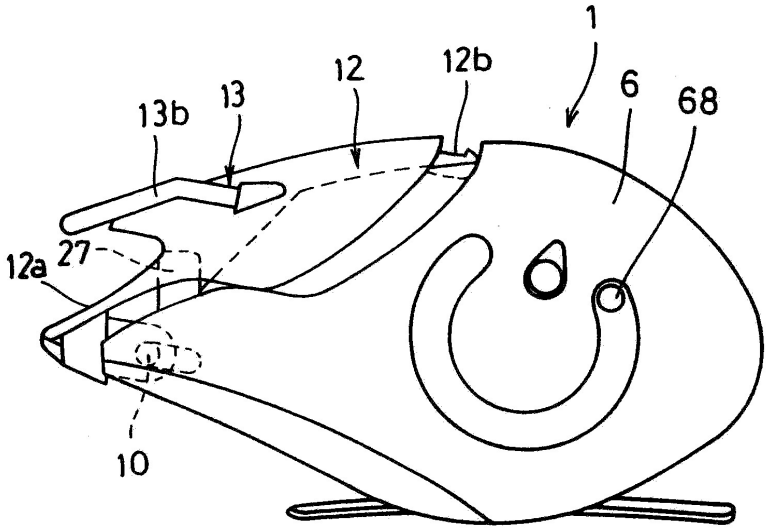

도면6

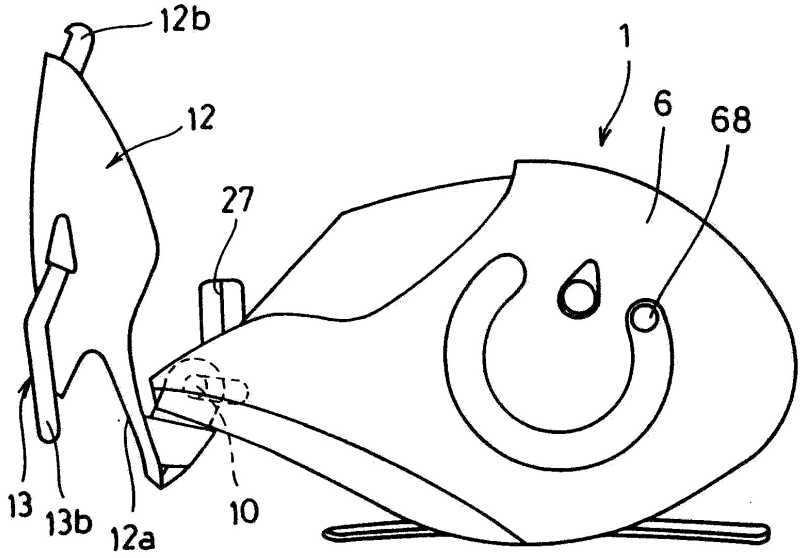

도면7

