(19)中华人民共和国国家知识产权局

(12)发明专利

(10)授权公告号 CN 107874384 B
(45)授权公告日 2020.03.27

(21)申请号 201710929698.9
(22)申请日 2017.10.09
(65)同一申请的已公布的文献号
申请公布号 CN 107874384 A
(43)申请公布日 2018.04.06
(73)专利权人 安徽嘉盛鞋业有限公司
地址 232100 安徽省淮南市凤台县经济开发区玉梅物流有限公司院内
(72)发明人 欧家良
(74)专利代理机构 安徽合肥华信知识产权代理有限公司 34112
代理人 方琦
(51)Int.Cl.
A43D 63/00(2006.01)

审查员 潘红英

权利要求书1页 说明书4页 附图3页

(54)发明名称

一种用于鞋子的脚后跟稳定器

(57)摘要

本发明公开了一种用于鞋子的脚后跟稳定器，包括鞋帮、鞋底和鞋跟，所述鞋底设置于鞋帮底端，所述鞋跟设置于鞋底底端，所述鞋帮后侧设置有鞋后帮，所述鞋后帮一侧设置有稳定器，所述稳定器设置于鞋帮内，所述稳定器设置于鞋底顶端，所述稳定器两侧均设置有夹紧器，所述稳定器包括第一夹层、第二夹层和第三夹层，所述第二夹层设置于第一夹层一侧，所述第三夹层设置于第二夹层一侧，所述第三夹层外壁设置于稳定器外壁一侧，所述夹紧器包括U型板、内连接板和外夹板。本发明通过稳定器的设置，有利于固定脚后跟与皮鞋，避免了在运动时，因脚与皮鞋之间的滑动摩擦，致使皮鞋对脚产生磨伤，从而达到本发明的目的。

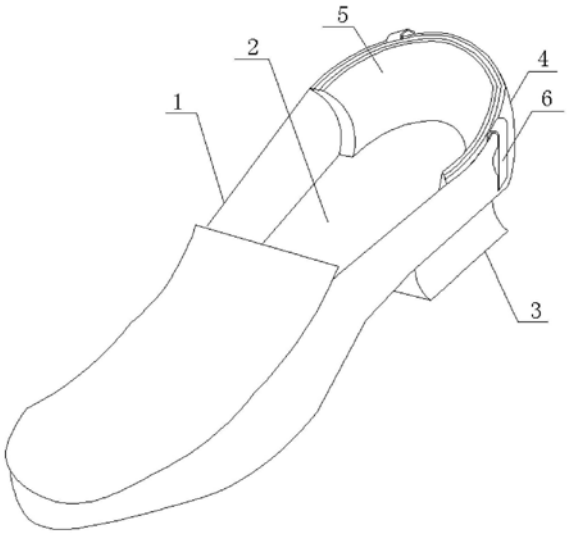

CN 107874384 B

1.一种用于鞋子的脚后跟稳定器,包括鞋帮(1)、鞋底(2)和鞋跟(3),所述鞋底(2)设置于鞋帮(1)底端,所述鞋跟(3)设置于鞋底(2)底端,所述鞋帮(1)后侧设置有鞋后帮(4),其特征在于:所述鞋后帮(4)一侧设置有稳定器(5),所述稳定器(5)设置于鞋帮(1)内,所述稳定器(5)设置于鞋底(2)顶端,所述稳定器(5)两侧均设置有夹紧器(6),所述稳定器(5)包括第一夹层(7)、第二夹层(8)和第三夹层(9),所述第二夹层(8)设置于第一夹层(7)一侧,所述第三夹层(9)设置于第二夹层(8)一侧,所述第三夹层(9)外壁设置于稳定器(5)外壁一侧,所述夹紧器(6)包括U型板(10)、内连接板(11)和外夹板(12),所述内连接板(11)设置于U型板(10)一端,所述外夹板(12)设置于U型板(10)另一端,所述内连接板(11)内设置有夹垫(13),所述外夹板(12)内壁一侧设置有夹板凸轴(14),所述内连接板(11)贯穿第三夹层(9)内部,且延伸至第三夹板一侧,所述外夹板(12)设置于稳定器(5)外壁一侧;

所述稳定器(5)内壁表面设置有凹槽,所述凹槽与人的脚后跟相互匹配,避免了在脚后跟接触稳定器(5)表面时,脚后跟与稳定器(5)之间存在缝隙;

所述第一夹层(7)设置为弹性橡胶,所述弹性橡胶表面设置有多个细微通孔,所述细微通孔贯穿第一夹层(7),且延伸至第一夹层(7)两侧,所述第一夹层(7)厚度设置为1mm-2mm;

所述第二夹层(8)表面设置为EVA皮,所述EVA皮内部填充有棉絮,所述EVA皮表面设置有多个通孔,所述EVA皮两侧的通孔有利于吸附鞋内潮湿的空气,所述EVA皮两端的通孔有利于让外界的空气风干棉絮,所述第二夹层(8)厚度设置为1mm-2mm;

所述第三夹层(9)表面设置为EVA皮,所述EVA皮内部填充有活性炭,所述活性炭主要是吸附掉鞋内污浊的气体,所述第三夹层(9)厚度设置为1mm-2mm;

所述内连接板(11)材料设置为软性橡胶,所述内连接板(11)内的夹垫(13)与夹板凸轴(14)相匹配;

所述U型板(10)内设置有记忆橡胶,所述记忆橡胶有利于在对外夹板(12)施加向外的作用力时,当作用力消失时,外夹板(12)能自动收缩,使夹板凸轴(14)与夹垫(13)相吻合,从而夹住鞋后帮(4);

所述外夹板(12)和夹板凸轴(14)均设置为透明玻璃,避免了因外夹板(12)显露在皮鞋外壁,影响皮鞋外观。

一种用于鞋子的脚后跟稳定器

技术领域

[0001] 本发明涉及鞋类技术领域,特别涉及一种用于鞋子的脚后跟稳定器。

背景技术

[0002] 众所周知,所有类型和尺寸的鞋的后跟都是滑的。通常,有两种类型的移动:上下移动和两侧移动。因此,鞋子对穿用者的脚后跟产生的摩擦是常见问题,这会引起穿用者的不适,有时甚至会产生痛苦的水泡、擦伤或其它伤害。该问题对于男性和女性的正装鞋特别突出。另外,对于用于运动项目的鞋类,如滑雪鞋,后跟打滑不仅可能会引起疼痛和不适,而且会不受穿用者的控制,从而降低了鞋子的性能水平。

[0003] 存在各种各样的产品来防止这个问题,但其中很多是无效的或仅部分有效。这些产品,通常是用于女性的正装鞋,通常简单地由位于后跟整个背面的加厚垫构成。其它产品使用位于鞋舌处的垫子,当穿鞋时所述垫子配合在穿用者的脚面。这些产品本质上都通过有效地减小鞋子在从脚后跟到脚趾的长度来防止滑动。其结果是这些产品可能会导致穿用者额外的不适和/ 疼痛。因此,对上述问题需要一种新的解决方案:其能够有效地减少或消除鞋子对脚后跟的摩擦而不会引起任何额外的痛苦或不适,从而为穿用者提高整体的舒适性和性能,因此,发明一种用于鞋子的脚后跟稳定器来解决上述问题很有必要。

发明内容

[0004] 本发明的目的在于提供一种用于鞋子的脚后跟稳定器,以解决上述背景技术中提出的问题。

[0005] 为实现上述目的,本发明提供如下技术方案:一种用于鞋子的脚后跟稳定器,包括鞋帮、鞋底和鞋跟,所述鞋底设置于鞋帮底端,所述鞋跟设置于鞋底底端,所述鞋帮后侧设置有鞋后帮,所述鞋后帮一侧设置有稳定器,所述稳定器设置于鞋帮内,所述稳定器设置于鞋底顶端,所述稳定器两侧均设置有夹紧器,所述稳定器包括第一夹层、第二夹层和第三夹层,所述第二夹层设置于第一夹层一侧,所述第三夹层设置于第二夹层一侧,所述第三夹层外壁设置于稳定器外壁一侧,所述夹紧器包括U型板、内连接板和外夹板,所述内连接板设置于U型板一端,所述外夹板设置于U型板另一端,所述内连接板内设置有夹垫,所述外夹板内壁一侧设置有夹板凸轴,所述内连接板贯穿第三夹层内部,且延伸至第三夹板一侧,所述外夹板设置于稳定器外壁一侧。

[0006] 优选的,所述稳定器内壁表面设置有凹槽,所述凹槽与人的脚后跟相互匹配,避免了在脚后跟接触稳定器表面时,脚后跟与稳定器之间存在缝隙,这样容易使脚后跟稳定器之间产生细微运动。

[0007] 优选的,所述第一夹层设置为弹性橡胶,所述弹性橡胶表面设置有多个细微通孔,所述细微通孔贯穿第一夹层,且延伸至第一夹层两侧,所述第一夹层厚度设置为1mm-2mm。

[0008] 优选的,所述第二夹层表面设置为EVA皮,所述EVA皮内部填充有棉絮,所述EVA皮表面设置有多个通孔,所述EVA皮两侧的通孔有利于吸附鞋内潮湿的空气,所述EVA皮两端

的通孔有利于让外界的空气风干棉絮，所述第二夹层厚度设置为1mm-2mm。

[0009] 优选的，所述第三夹层表面设置为EVA皮，所述EVA皮内部填充有活性炭，所述活性炭主要是吸附掉鞋内污浊的气体，所述第三夹层厚度设置为1mm-2mm。

[0010] 优选的，所述内连接板材料设置为软性橡胶，所述内连接板内的夹垫与夹板凸轴相匹配。

[0011] 优选的，所述U型板内设置有记忆橡胶，所述记忆橡胶有利于在对外夹板施加向外的作用力时，当作用力消失时，外夹板能自动收缩，使夹板凸轴与夹垫相吻合，从而夹住鞋后帮。

[0012] 优选的，所述外夹板和夹板凸轴均设置为透明玻璃，避免了因外夹板显露在皮鞋外壁，影响皮鞋外观。

[0013] 本发明的技术效果和优点：本发明通过稳定器的设置，有利于固定脚后跟与皮鞋，避免了在运动时，因脚与皮鞋之间的滑动摩擦，致使皮鞋对脚产生磨伤，通过第一夹层的设置，有利于使稳定器带有弹性，避免了在穿皮鞋时，脚尖长时间挤着鞋尖，从而对脚尖造成伤害，通过第二夹层的设置，有利于吸附鞋内的水汽，避免了脚长时间在潮湿的环境中，对身体产生伤害，通过第三夹层的设置，有利于吸附鞋内浑浊的空气，防止细菌的滋生，从而达到保护人体的目的，通过U型板、内连接板和外夹板的设置，有利于夹紧皮鞋，从而达到本发明的目的。

附图说明

[0014] 图1为本发明稳定器置于皮鞋内结构示意图。

[0015] 图2为本发明稳定器整体结构示意图。

[0016] 图3为本发明夹紧器结构示意图。

[0017] 图4为本发明U型板剖面结构示意图。

[0018] 图中：1鞋帮、2鞋底、3鞋跟、4鞋后帮、5稳定器、6夹紧器、7第一夹层、8第二夹层、9第三夹层、10 U型板、11内连接板、12外夹板、13夹垫、14夹板凸轴。

具体实施方式

[0019] 下面将结合本发明实施例中的附图，对本发明实施例中的技术方案进行清楚、完整地描述，显然，所描述的实施例仅仅是本发明一部分实施例，而不是全部的实施例。基于本发明中的实施例，本领域普通技术人员在没有做出创造性劳动前提下所获得的所有其他实施例，都属于本发明保护的范围。

[0020] 根据图1所示的一种用于鞋子的脚后跟稳定器，包括鞋帮1、鞋底2和鞋跟3，所述鞋底2设置于鞋帮1底端，所述鞋跟3设置于鞋底2底端，所述鞋帮1后侧设置有鞋后帮4，所述鞋后帮4一侧设置有稳定器5，通过稳定器5的设置，有利于固定脚后跟与皮鞋，避免了在运动时，因脚与皮鞋之间的滑动摩擦，致使皮鞋对脚产生磨伤，所述稳定器5设置于鞋帮1内，所述稳定器5设置于鞋底2顶端，所述稳定器5两侧均设置有夹紧器6，所述稳定器5内壁表面设置有凹槽，所述凹槽与人的脚后跟相互匹配，避免了在脚后跟接触稳定器5表面时，脚后跟与稳定器5之间存在缝隙，这样容易使脚后跟稳定器之间产生细微运动。

[0021] 根据图2所示的一种用于鞋子的脚后跟稳定器，所述稳定器5包括第一夹层7、第二

夹层8和第三夹层9，通过第一夹层7的设置，有利于使稳定器5带有弹性，避免了在穿皮鞋时，脚尖长时间挤着鞋尖，从而对脚尖造成伤害，通过第二夹层8的设置，有利于吸附鞋内的水汽，避免了脚长时间在潮湿的环境中，对身体产生伤害，通过第三夹层9的设置，有利于吸附鞋内浑浊的空气，防止细菌的滋生，从而达到保护人体的目的，所述第二夹层8设置于第一夹层7一侧，所述第三夹层9设置于第二夹层8一侧，所述第三夹层9外壁设置于稳定器5外壁一侧，所述稳定器5两侧均设置有夹紧器6，所述内连接板11贯穿第三夹层9内部，且延伸至第三夹板一侧，所述外夹板12设置于稳定器5外壁一侧，所述稳定器5内壁表面设置有凹槽，所述凹槽与人的脚后跟相互匹配，避免了在脚后跟接触稳定器5表面时，脚后跟与稳定器5之间存在缝隙，这样容易使脚后跟稳定器之间产生细微运动，所述第一夹层7设置为弹性橡胶，所述弹性橡胶表面设置有多个细微通孔，所述细微通孔贯穿第一夹层7，且延伸至第一夹层7两侧，所述第一夹层7厚度设置为1mm-2mm，所述第二夹层8表面设置为EVA皮，所述EVA皮内部填充有棉絮，所述EVA皮表面设置有多个通孔，所述EVA皮两侧的通孔有利于吸附鞋内潮湿的空气，所述EVA皮两端的通孔有利于让外界的空气风干棉絮，所述第二夹层8厚度设置为1mm-2mm，所述第三夹层9表面设置为EVA皮，所述EVA皮内部填充有活性炭，所述活性炭主要是吸附掉鞋内污浊的气体，所述第三夹层9厚度设置为1mm-2mm。

[0022] 根据图3所示的一种用于鞋子的脚后跟稳定器，所述夹紧器6包括U型板10、内连接板11和外夹板12，通过U型板10、内连接板11和外夹板12的设置，有利于夹紧皮鞋，所述内连接板11设置于U型板10一端，所述外夹板12设置于U型板10另一端，所述内连接板11内设置有夹垫13，所述外夹板12内壁一侧设置有夹板凸轴14，所述内连接板11材料设置为软性橡胶，所述内连接板11内的夹垫13与夹板凸轴14相匹配，所述外夹板12和夹板凸轴14均设置为透明玻璃，避免了因外夹板12显露在皮鞋外壁，影响皮鞋外观。

[0023] 根据图4所示的一种用于鞋子的脚后跟稳定器，所述U型板10内设置有记忆橡胶，所述记忆橡胶有利于在对外夹板12施加向外的作用力时，当作用力消失时，外夹板12能自动收缩，使夹板凸轴14与夹垫13相吻合，从而夹住鞋后帮4。

[0024] 本发明工作原理：在穿皮鞋的时候，先将稳定器5放入鞋帮1内，然后对夹紧器6施加张力，使外夹板12置于鞋后帮4外壁，内连接板11置于鞋后帮4内壁，然后松开作用力，此时由于U型板10内记忆橡胶的作用，外夹板12收缩，致使夹板凸轴14与夹垫13相吻合，从而达到夹紧皮鞋的效果，当在行走时，由于稳定器5内壁的凹槽与人的脚后跟相互匹配，所以避免了脚后跟与皮鞋之间的滑动，减少了因滑动而磨伤脚的危害，并且稳定器5内部所设置的分层结构，会吸收鞋内潮湿空气中的水汽和浑浊的气体，通过稳定器5的设置，有利于固定脚后跟与皮鞋，避免了在运动时，因脚与皮鞋之间的滑动摩擦，致使皮鞋对脚产生磨伤，通过第一夹层7的设置，有利于使稳定器5带有弹性，避免了在穿皮鞋时，脚尖长时间挤着鞋尖，从而对脚尖造成伤害，通过第二夹层8的设置，有利于吸附鞋内的水汽，避免了脚长时间在潮湿的环境中，对身体产生伤害，通过第三夹层9的设置，有利于吸附鞋内浑浊的空气，防止细菌的滋生，从而达到保护人体的目的，通过U型板10、内连接板11和外夹板12的设置，有利于夹紧皮鞋，从而达到本发明的目的。

[0025] 最后应说明的是：以上所述仅为本发明的优选实施例而已，并不用于限制本发明，尽管参照前述实施例对本发明进行了详细的说明，对于本领域的技术人员来说，其依然可以对前述各实施例所记载的技术方案进行修改，或者对其中部分技术特征进行等同替换，

凡在本发明的精神和原则之内，所作的任何修改、等同替换、改进等，均应包含在本发明的保护范围之内。

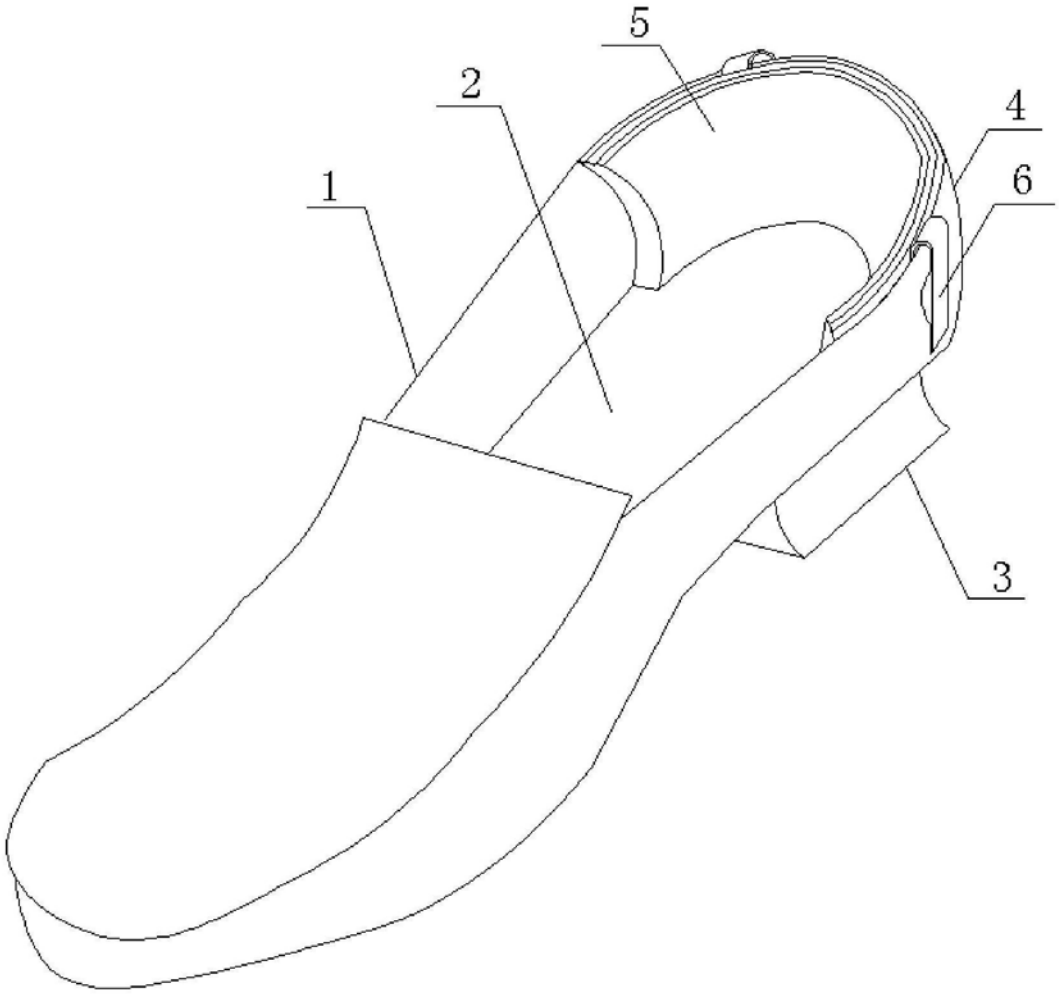

图1

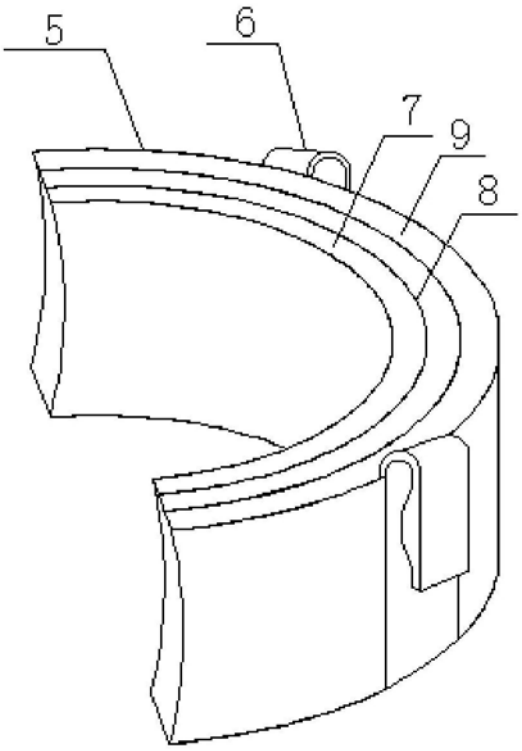

图2

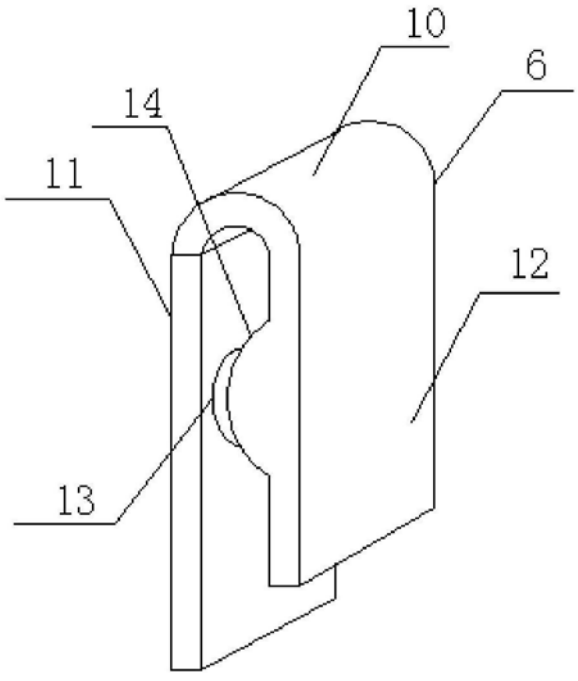

图3

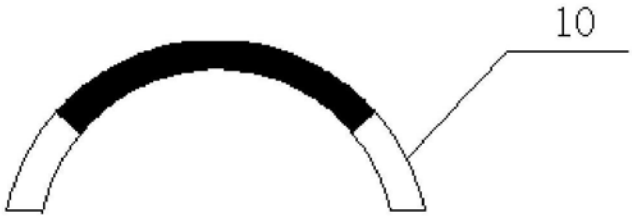

图4