(19)中华人民共和国国家知识产权局

(12)实用新型专利

(10)授权公告号 CN 204196480 U
(45)授权公告日 2015.03.11

(21)申请号 201420482994.0

(22)申请日 2014.08.26

(73)专利权人 苗玉永
地址 621700 四川省江油市中坝镇诗仙路东段74号附1号

(72)发明人 苗玉永 杜雪曦

(74)专利代理机构 北京超凡志成知识产权代理事务所（普通合伙）11371
代理人 吴开磊

(51)Int.Cl.
B42D 25/30(2014.01)

权利要求书1页 说明书2页 附图1页

(54)实用新型名称

一种卡片

(57)摘要

本实用新型提供了一种卡片，属于日常用品领域，包括卡片本体，所述卡片本体上设置有凹槽，所述凹槽内设置用于签名的纸片，所述卡片本体上还设置有用于保护所述纸片的覆盖件。本卡片的签名处采用凹槽、纸片以及覆盖件的结构，便于清晰地书写文字，所写的文字不会因为外物摩擦而模糊，同时与其它物体放在一起，不用担心相互污染。

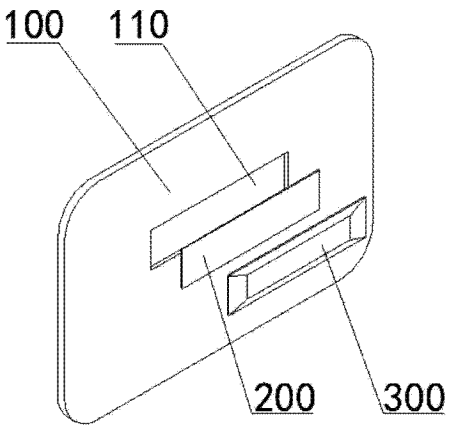

CN 204196480 U

1. 一种卡片，其特征在于，包括卡片本体，所述卡片本体上设置有凹槽，所述凹槽内设置用于签名的纸片，所述卡片本体上还设置有用于保护所述纸片的覆盖件，所述覆盖件为透明塑料盖或透明胶带。

2. 根据权利要求 1 所述的一种卡片，其特征在于，所述覆盖件设置于所述凹槽内，其上表面与所述卡片本体表面位于同一平面。

3. 根据权利要求 1 所述的一种卡片，其特征在于，所述凹槽为长方体形，尺寸为 30*5*0.5mm。

4. 根据权利要求 1 所述的一种卡片，其特征在于，所述覆盖件粘接于所述凹槽内。

5. 根据权利要求 1 所述的一种卡片，其特征在于，所述覆盖件卡接于所述凹槽内。

一种卡片

技术领域

[0001] 本实用新型涉及日常用品领域，具体而言，涉及一种卡片。

背景技术

[0002] 目前市面卡片一般适用于：银行卡、就医卡、美容卡、水电气卡等。卡片主要分为三部分：上部为相关单位信息，中部为持卡人签名等文字信息，下部为磁条。

[0003] 现有的卡片持卡人签名处一般设计为在上面贴一张白色光滑的纸片。这种设计使得卡片存在以下缺点：书写面较硬，不易写字；书写后字面暴露在外，长期摩擦易导致文字信息丢失。

实用新型内容

[0004] 本实用新型的目的在于提供一种卡片，以解决上述的问题。

[0005] 本实用新型是这样实现的：

[0006] 本卡片包括卡片本体，卡片本体上设置有凹槽，凹槽内设置用于签名的纸片，卡片本体上还设置有用于保护纸片的覆盖件，所述覆盖件为透明塑料盖或透明胶带。

[0007] 进一步地，覆盖件设置于凹槽内，其上表面与卡片本体表面位于同一平面，以使得卡片表面平整。

[0008] 进一步地，凹槽为长方体形，尺寸为 30*5*0.5mm。这种形状和尺寸的凹槽加工简单，安放纸片和覆盖件非常方便。

[0009] 进一步地，覆盖件粘接于凹槽内，以防止覆盖件轻易脱落。

[0010] 进一步地，覆盖件卡接于凹槽内，以方便纸片的拿取和放置。

[0011] 本卡片的签名处采用凹槽、纸片以及覆盖件的结构，便于清晰地书写文字。所写的文字不会因为外物摩擦而模糊，同时与其它物体放在一起，不用担心相互污染。

附图说明

[0012] 图 1 为本实用新型第一实施例提供的卡片的结构示意图。

具体实施方式

[0013] 下面通过具体的实施例子并结合附图对本实用新型做进一步的详细描述。

[0014] 参阅图 1，本卡片包括卡片本体 100，卡片本体 100 上设置有长方体形的凹槽 110，凹槽 110 内设置用于签名的纸片 200 和用于保护纸片 200 的透明塑料盖 300，透明塑料盖 300 的上表面与卡片本体 100 的表面位于同一平面以保证卡片表面的平整。

[0015] 凹槽 110 的尺寸为 30*5*0.5mm。这种形状和尺寸的凹槽 110 加工简单，安放纸片 200 和透明塑料盖 300 非常方便。

[0016] 透明塑料盖 300 粘接于凹槽 110 内，以防止透明塑料盖 300 轻易脱落。

[0017] 本卡片的签名处采用凹槽 110、纸片 200 以及透明塑料盖 300 的结构，便于清晰地

书写文字，所写的文字不会因为外物摩擦而模糊，同时与其它物体放在一起，不用担心相互污染。

[0018] 当然，本实施例中的透明塑料盖 300 也可以卡接于凹槽 110 内；同时，本实施例中的透明塑料盖 300 也可以用透明胶带代替。

[0019] 以上所述仅为本实用新型的优选实施例而已，并不用于限制本实用新型，对于本领域的技术人员来说，本实用新型可以有各种更改和变化。凡在本实用新型的精神和原则之内，所作的任何修改、等同替换、改进等，均应包含在本实用新型的保护范围之内。

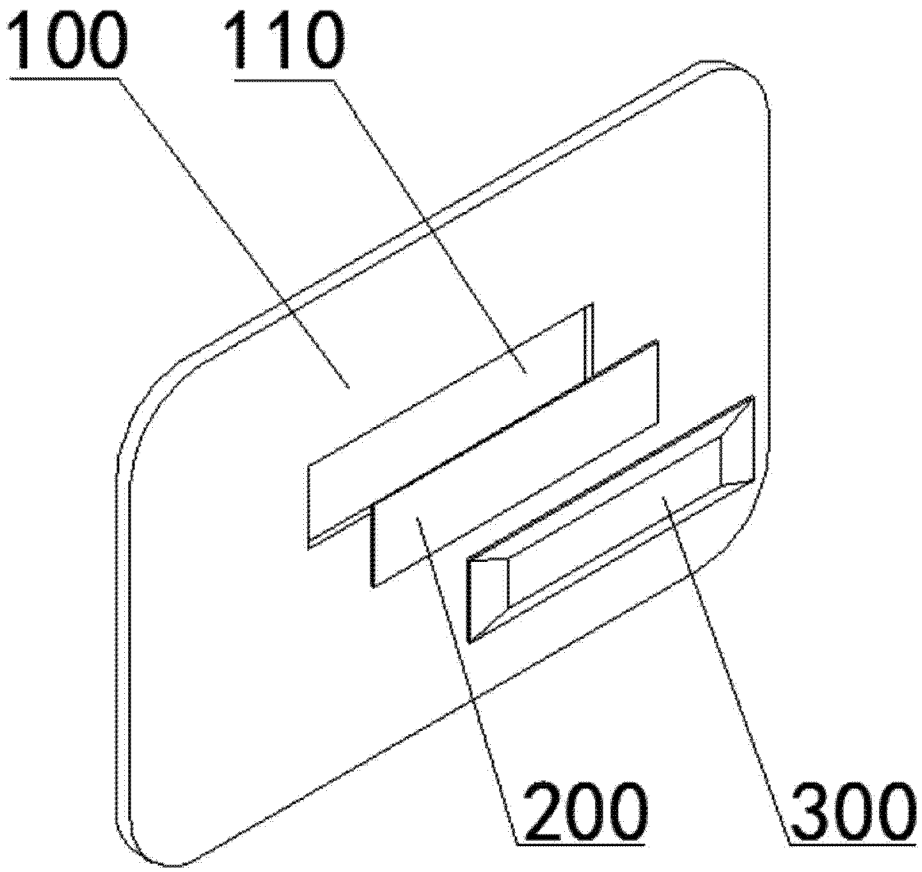

图 1