(19)中华人民共和国国家知识产权局

(12)实用新型专利

(10)授权公告号 CN 209308830 U
(45)授权公告日 2019.08.27

(21)申请号 201822208498.7

(22)申请日 2018.12.27

(73)专利权人 重庆宗申通用动力机械有限公司
地址 400054 重庆市巴南区炒油场

(72)发明人 黄飞

(74)专利代理机构 重庆弘旭专利代理有限责任公司 50209
代理人 熊雄

(51)Int.Cl.
F02B 63/04(2006.01)
F02M 37/00(2006.01)
F02B 77/00(2006.01)

权利要求书1页 说明书2页 附图2页

(54)实用新型名称

一种手提式变频发电机油箱

(57)摘要

本实用新型公开了一种手提式变频发电机油箱，包括壳体，在所述壳体内设置有带发电机的发动机(1)，在所述发动机(1)上方设置有油箱(2)，所述油箱(2)的两端分别与壳体连接且油箱(2)通过油箱锁紧螺母(3)固定在壳体上。本实用新型具有结构简单、设计巧妙、成本低廉的优点，采用它能够快速方便的对油箱进行装配，提高了装配效率，同时，减少了不必要的油箱支撑支架，降低了整机重量，节约了成本。

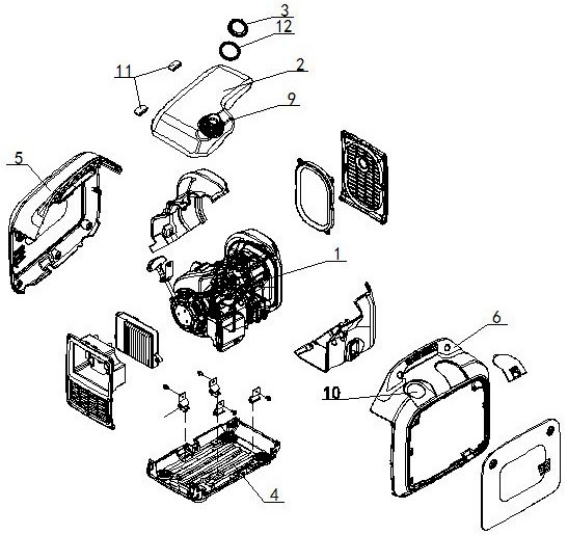

CN 209308830 U

1.一种手提式变频发电机油箱，包括壳体，在所述壳体内设置有带发电机的发动机(1)，在所述发动机(1)上方设置有油箱(2)，其特征是：所述油箱(2)的两端分别与壳体连接且油箱(2)通过油箱锁紧螺母(3)固定在壳体上。

2.如权利要求1所述的手提式变频发电机油箱，其特征是：所述壳体包括底板(4)，在所述底板(4)的两侧竖直设置有左提手外壳(5)和右提手外壳(6)，油箱(2)的一侧与左提手外壳(5)内壁连接，另一侧与右提手外壳(6)连接。

3.如权利要求2所述的手提式变频发电机油箱，其特征是：在所述左提手外壳(5)内壁设置有安装槽A(7)和安装槽B(8)，所述油箱(2)一侧的两端均设置有与安装槽A(7)和安装槽B(8)配合的油箱支耳(13)，所述油箱支耳(13)分别插入安装槽A(7)和安装槽B(8)内。

4.如权利要求3所述的手提式变频发电机油箱，其特征是：所述油箱(2)包括油箱本体，在所述油箱本体上端面的一侧设置有加油口(9)；在所述右提手外壳(6)上设置有安装孔(10)，所述加油口(9)穿过安装孔(10)且通过设置在安装孔(10)处的油箱锁紧螺母(3)固定。

5.如权利要求4所述手提式变频发电机油箱，其特征是：在所述油箱支耳(13)上均套设有油箱减震胶垫(11)。

6.如权利要求5所述的手提式变频发电机油箱，其特征是：在所述加油口(9)外壁上且位于油箱锁紧螺母(3)下方设置有油箱减震胶圈(12)。

一种手提式变频发电机油箱

技术领域

[0001] 本实用新型涉及一种手提式变频发电机，特别是一种手提式变频发电机油箱。

背景技术

[0002] 目前，现有的手提式变频发电机主要包括壳体，在所述壳体内设置有带有发电机的发动机，在所述发动机的上方设置有油箱，该油箱的设置需要用到油箱支撑。

[0003] 在CN204024809U中公开了名称为“手提式发电机”的实用新型，它包括发动机和由其同轴驱动的发电机、油箱、控制面板、支架及提手、导风罩，前述油箱由第一、二支架进行支撑，第一支架被设置为：其外侧邻接于导风罩的顶端并覆盖地连接在发动机的汽缸盖上，这样，第一支架可使来自导风罩的一部分冷却风，沿第一支架与汽缸盖之间的空间流动。从该专利中明确能够看到油箱是依靠中间缓冲间进行支撑，这样做使得油箱在装配时，较为繁杂，工序较多，增加了装配时间，降低了效率，同时，由于具有中间缓冲间，导致整机重量增加，体积增大，成本较高。

实用新型内容

[0004] 本实用新型的目的就是提供一种装配方便的手提式变频发电机油箱。

[0005] 本实用新型的目的是通过这样的技术方案实现的，一种手提式变频发电机油箱，包括壳体，在所述壳体内设置有带发电机的发动机，在所述发动机上方设置有油箱，所述油箱的两端分别与壳体连接且油箱通过油箱锁紧螺母固定在壳体上。

[0006] 其中，所述壳体包括底板，在所述底板的两侧竖直设置有左提手外壳和右提手外壳，油箱的一侧与左提手外壳内壁连接，另一侧与右提手外壳连接。

[0007] 进一步描述，在所述左提手外壳内壁设置有安装槽A和安装槽B，所述油箱一侧的两端均设置有与安装槽A和安装槽B配合的油箱支耳，所述油箱支耳分别插入安装槽A和安装槽B内。

[0008] 为了便于固定油箱，所述油箱包括油箱本体，在所述油箱本体上端面的一侧设置有加油口；在所述右提手外壳上设置有安装孔，所述的加油口穿过安装孔且通过设置在安装孔处的油箱锁紧螺母固定。

[0009] 为了对油箱进行减震，在所述油箱支耳上均套设有油箱减震胶垫。

[0010] 为了进一步减震，在所述加油口外壁上且位于油箱锁紧螺母下方设置有油箱减震胶圈。

[0011] 由于采用了上述技术方案，本实用新型具有结构简单、设计巧妙、成本低廉的优点，采用它能够快速方便的对油箱进行装配，提高了装配效率，同时，减少了不必要的油箱支撑支架，降低了整机重量，节约了成本。

附图说明

[0012] 本实用新型的附图说明如下：

[0013] 图1为本实用新型的结构示意图；

[0014] 图2为本实用新型的左提手外壳内侧视图；

[0015] 图3为本实用新型的油箱结构示意图。

具体实施方式

[0016] 下面结合附图对本实用新型的具体实施方式作进一步详细的说明，但本实用新型并不局限于这些实施方式，任何在本实施例基本精神上的改进或替代，仍属于本实用新型权利要求所要求保护的范围。

[0017] 实施例1：如图1、2、3所示，一种手提式变频发电机油箱，包括壳体，在所述壳体内设置有带发电机的发动机1，在所述发动机1上方设置有油箱2，所述油箱2的两端分别与壳体连接且油箱2通过油箱锁紧螺母3固定在壳体上。

[0018] 其中，所述壳体包括底板4，在所述底板4的两侧竖直设置有左提手外壳5和右提手外壳6，油箱2的一侧与左提手外壳5内壁连接，另一侧与右提手外壳6连接。

[0019] 为了便于油箱的安装，在所述左提手外壳5内壁设置有安装槽A7和安装槽B8，所述油箱2一侧的两端均设置有与安装槽A7和安装槽B8配合的油箱支耳13，所述油箱支耳13分别插入安装槽A7和安装槽B8内。

[0020] 为了固定油箱，所述油箱2包括油箱本体，在所述油箱本体上端面的一侧设置有加油口9；在所述右提手外壳6上设置有安装孔10，所述加油口9穿过安装孔10且通过设置在安装孔10处的油箱锁紧螺母3固定。

[0021] 为了对油箱进行减震，在所述油箱支耳13上均套设有油箱减震胶垫11。

[0022] 为了进一步减震，在所述加油口9外壁上且位于油箱锁紧螺母3下方设置有油箱减震胶圈12。

[0023] 在本实用新型中，通过油箱支耳13与安装槽A7和安装槽B8的配合，以及加油口9与安装孔10的配合，不但能够方便的对油箱进行装配以及固定，而且，无需油箱支架的设置，减轻了整机的重量，以及减低了成本。

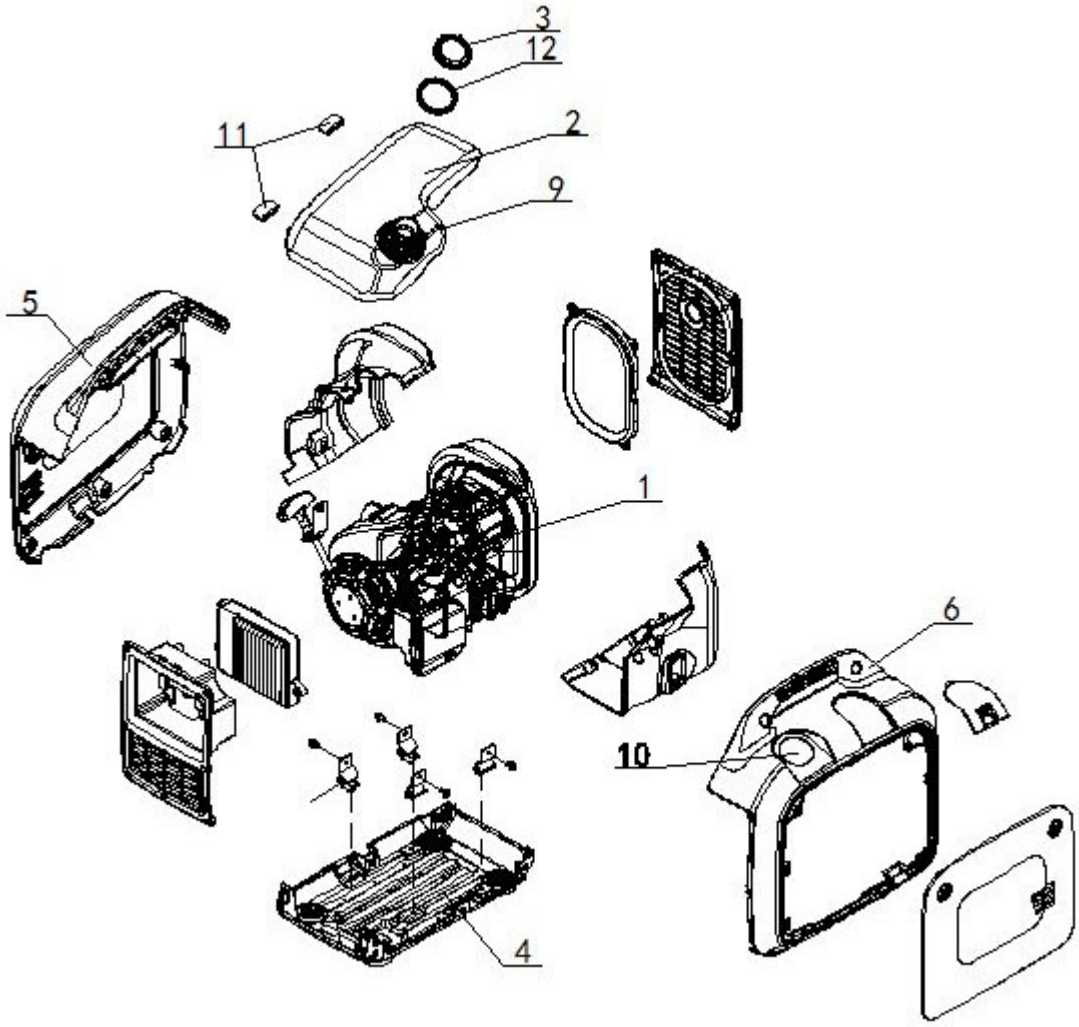

图1

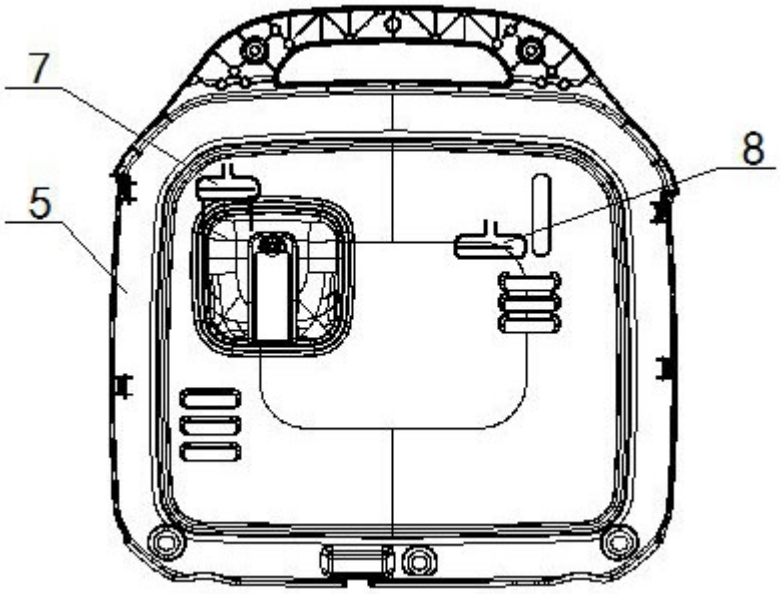

图2

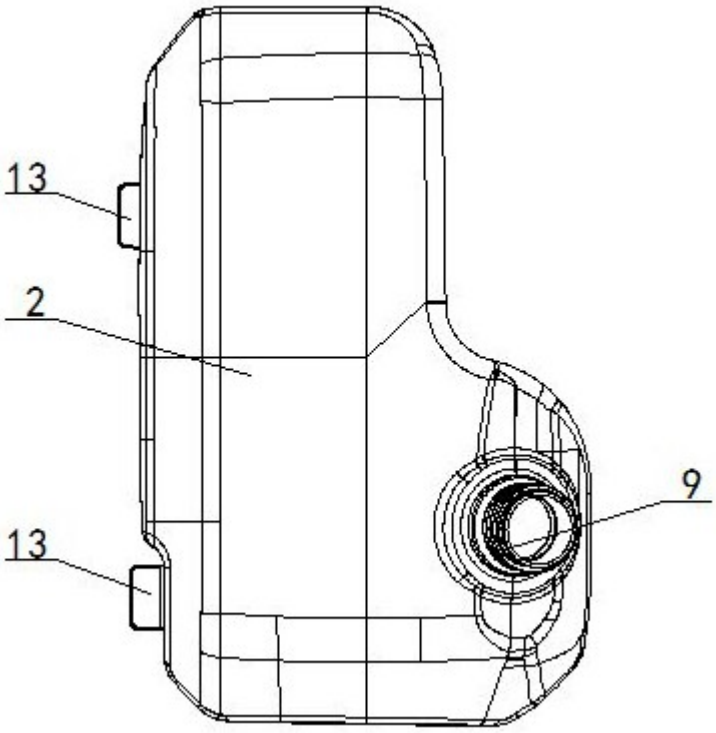

图3