(19)中华人民共和国国家知识产权局

(12)实用新型专利

(10)授权公告号 CN 202056536 U
(45)授权公告日 2011.11.30

(21)申请号 201120020461.7

(22)申请日 2011.01.22

(73)专利权人 黄立伟
地址 518116 广东省深圳市龙岗区中心城尚景华园 7-A902

(72)发明人 黄立伟

(74)专利代理机构 中国专利代理(香港)有限公司 72001
代理人 谭祐祥

(51)Int.Cl.
F21L 4/00(2006.01)
F21V 3/04(2006.01)
F21V 3/02(2006.01)

权利要求书 1 页 说明书 2 页 附图 2 页

(54)实用新型名称

一种装饰性套体仿真电子蜡烛

(57)摘要

一种装饰性套体仿真电子蜡烛，包括发光体、向发光体提供电能的蓄电池以及一安装壳，发光体安装于安装壳上端部，蓄电池安装于安装壳内部，在安装壳外周设置有一透明或半透明套体，套体上端高于安装壳上端。所述的套体为玻璃体或亚克力制透光体。本实用新型采用透明套体设置于现有多材质仿真电子蜡烛外周，发光体的光线通过套体照射出来，通过灵活、丰富的透明套体样式设计，极大丰富了该类灯具的装饰效果，更易于被消费者接受。

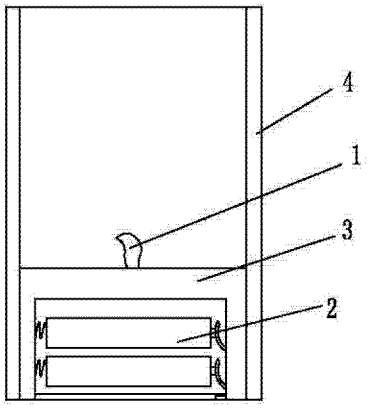

CN 202056536 U

1. 一种装饰性套体仿真电子蜡烛，包括发光体（1）、向发光体提供电能的蓄电池（2）以及一安装壳（3），发光体安装于安装壳上端部，蓄电池安装于安装壳内部，其特征在于：在安装壳外周设置有一透明或半透明套体（4），套体上端高于安装壳上端。

2. 根据权利要求 1 所述的装饰性套体仿真电子蜡烛，其特征在于：所述的套体为玻璃体或亚克力制透光体。

3. 根据权利要求 1 或 2 所述的装饰性套体仿真电子蜡烛，其特征在于：所述的套体内壁或外壁贴或烤花纸、或在套体内壁或外壁设有采用电镀方式形成的破坏性电镀层。

4. 根据权利要求 1 或 2 所述的装饰性套体仿真电子蜡烛，其特征在于：所述的套体表面贴有呈马赛克效果的玻璃碎片，或套体表面贴有花纹布，或套体表面贴压花。

5. 根据权利要求 1 或 2 所述的装饰性套体仿真电子蜡烛，其特征在于：所述的套体与安装壳之间夹有干花或松果或松针。

6. 根据权利要求 1 或 2 所述的装饰性套体仿真电子蜡烛，其特征在于：所述的套体为镂空状。

一种装饰性套体仿真电子蜡烛

技术领域

[0001] 本实用新型涉及一种仿真电子蜡烛改进技术。

背景技术

[0002] 仿真电子蜡烛是现有常见的电子用品，该类仿真电子蜡烛具有一发光体、向发光体提供电能的蓄电池，发光体可采用 LED 灯或其他电发光体，发光体与蓄电池安装于一安装壳中，整体制作成蜡烛状，形成仿真电子蜡烛。因该类仿真电子蜡烛具有设计灵活、样式多样而深受人们喜爱。

实用新型内容

[0003] 本实用新型要解决的技术问题是提供一种具有丰富装饰性效果、样式多样的装饰性套体仿真电子蜡烛。

[0004] 为了解决上述技术问题，本实用新型采用如下方式实现：

[0005] 一种装饰性套体仿真电子蜡烛，包括发光体、向发光体提供电能的蓄电池以及一安装壳，发光体安装于安装壳上端部，蓄电池安装于安装壳内部，在安装壳外周设置有一透明或半透明套体，套体上端高于安装壳上端。

[0006] 其中，所述的套体为玻璃体或亚克力制透光体。

[0007] 并且，所述的套体内壁或外壁贴或烤花纸、或在套体内壁或外壁设有采用电镀方式形成的破坏性电镀层。或，

[0008] 所述的套体表面贴有呈马赛克效果的玻璃碎片，或套体表面贴有花纹布，或套体表面贴有压花。或，

[0009] 所述的套体与安装壳之间夹有干花或松果或松针。或，

[0010] 所述的套体为镂空状。

[0011] 本实用新型采用透明套体设置于现有装饰性套体仿真电子蜡烛外周，发光体的光线通过套体照射出来，通过灵活、丰富的透明套体样式设计，极大丰富了该类灯具的装饰效果，更易于被消费者接受。

附图说明

[0012] 图 1 为本实用新型整体结构示意图；

[0013] 图 2 为本实用新型实施例一剖面结构示意图；

[0014] 图 3 为实施例一外部结构示意图；

[0015] 图 4 为本实用新型实施例二剖面结构示意图；

[0016] 图 5 为本实用新型实施例三外部结构示意图；

[0017] 图 6 为本实用新型实施例贴压花后结构示意图；

[0018] 图 7 为本实用新型实施例四剖面结构示意图。

具体实施方式

[0019] 针对现有技术存在的缺陷，为了便于本领域技术人员理解，下面将结合附图对本实用新型的作进一步详细描述：

[0020] 如图 1 所示。本实用新型设计的装饰性套体仿真电子蜡烛包括发光体 1、向发光体 1 提供电能的蓄电池 2 以及一安装壳 3，发光体 1 安装于安装壳 3 上端部，蓄电池 2 安装于安装壳 2 内部，在安装壳 2 外周设置有一透明或半透明套体 4，该套体 4 为玻璃体或亚克力制透光体，套体 4 上端高于安装壳 2 上端。

[0021] 通过增设的套体 4，可设计样式多样的结构形式，例如可如下各附图以及实施例所示：

[0022] 实施例一：如附图 2、3 所示，本实施例中的套体 4 内壁贴或烤花纸 41。当然，该玻璃花纸也可贴于套体外壁。

[0023] 实施例二：如附图 4 所示，本实施例中在套体 4 外壁设有采用电镀方式形成的破坏性电镀层 41。该电镀层 41 可电镀多种颜色或多种颜色的组合，以形成良好的装饰效果。当然，该电镀层也可设置于套体内壁。

[0024] 实施例三：如附图 5 所示，所述的套体表面贴有呈马赛克效果的玻璃碎片 43。此外，套体表面也可以贴花纹布或压花，如附图 6 所示为粘贴有花草 44 的结构示意图，使该类灯具装饰效果更好。

[0025] 实施例四，如附图 7 所示，所述的套体为镂空状。发光体的光线从镂空部分投射出来，装饰效果极佳。

[0026] 除此之外，套体与安装壳之间也可夹有干花或松果或松针，进一步丰富了装饰效果。

[0027] 以上各种防真蜡烛形式多样，可根据使用者爱好灵活设计，大大提高了仿真电子蜡烛的装饰效果。

[0028] 以上所述实施例仅表达了本实用新型的实施方式，其描述较为具体和详细，但并不能因此而理解为对本实用新型专利范围的限制。应当指出的是，对于本领域的普通技术人员来说，在不脱离本实用新型构思的前提下，还可以做出若干变形和改进，这些都属于本实用新型的保护范围。

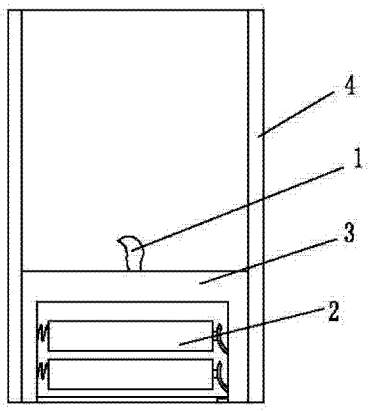

图 1

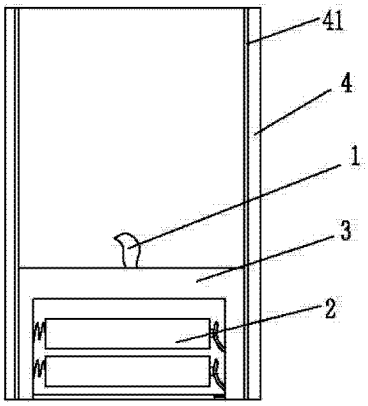

图 2

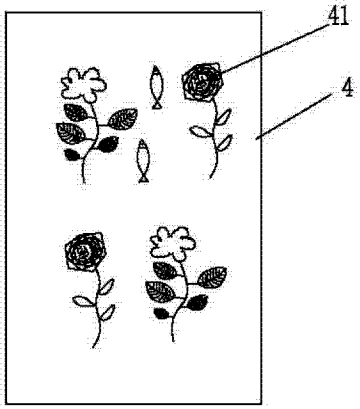

图 3

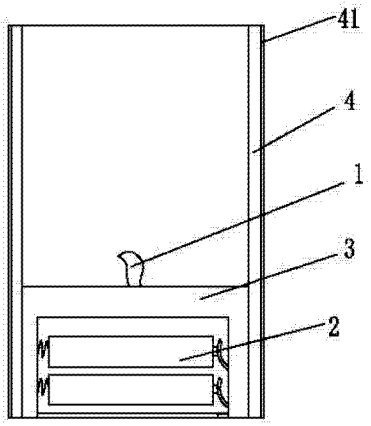

图 4

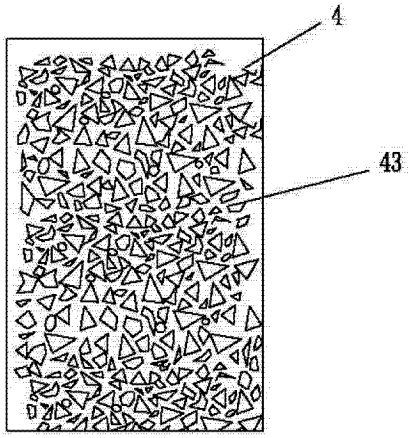

图 5

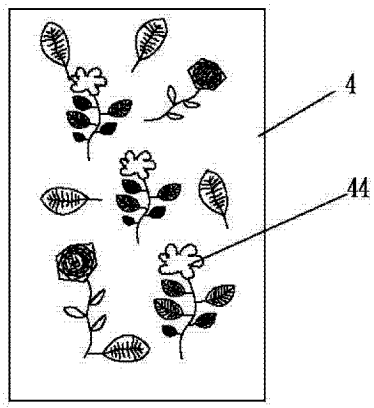

图 6

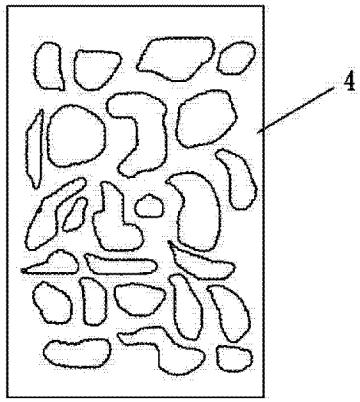

图 7