(19)中华人民共和国国家知识产权局

(12)实用新型专利

(10)授权公告号 CN 213656136 U
(45)授权公告日 2021.07.09

(21)申请号 202022367047.5

(22)申请日 2020.10.22

(73)专利权人 陕西锐锋信息技术有限公司
地址 710000 陕西省西安市高新区科技四路南侧心桥佳苑第1幢2单元18层21802室

(72)发明人 罗秀峰 罗秀成 李大庆

(51)Int.Cl.
F16M 11/04(2006.01)
F16M 11/16(2006.01)
F16M 11/22(2006.01)

权利要求书1页 说明书3页 附图3页

(54)实用新型名称

一种坐席电脑监控台全向调节装置

(57)摘要

本实用新型公开了一种坐席电脑监控台全向调节装置，包括固定座，固定座的顶部固定连接有支撑架，支撑架的一侧滑动连接有升降板，本实用新型的有益效果是：本实用新型一种坐席电脑监控台全向调节装置结构简单，使用方便，通过将显示屏与安装板进行安装，安装板通过升降板连接在支撑架上，支撑架和固定座能够对其进行支撑，在需要调节显示屏的高度时，只需将安装板通过连接块和合页进行翻转，使得锁杆失去安装板的锁定，能够使得升降板能够带动第一滑块沿着第一滑槽进行滑动，从而对升降板的高度进行调节，松开安装板，安装板和显示屏在重力的作用下能够将锁杆顶至锁槽的内部，从而将升降板与支撑架进行锁定，使得显示屏高度在调节时极为便捷。

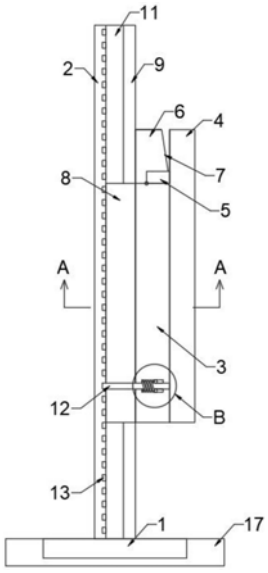

CN 213656136 U

1.一种坐席电脑监控台全向调节装置,其特征在于,包括固定座(1),所述固定座(1)的顶部固定连接有支撑架(2),所述支撑架(2)的一侧滑动连接有升降板(3),所述升降板(3)远离支撑架(2)的一侧设置有安装板(4),所述安装板(4)靠近升降板(3)一侧的板壁上固定连接有连接块(5),所述升降板(3)的板壁上对应连接块(5)开设有第一凹槽(6),所述连接块(5)通过合页铰接在第一凹槽(6)的内底部,所述升降板(3)靠近支撑架(2)一侧的板壁上固定连接有第一滑块(8),所述支撑架(2)的侧壁上对应第一滑块(8)开设有第一滑槽(9),所述第一滑槽(9)与第一滑块(8)相匹配设置,且所述第一滑块(8)滑动连接在第一滑槽(9)的内部,所述安装板(4)靠近升降板(3)的一侧设置有锁杆(12),所述锁杆(12)穿过升降板(3)和第一滑块(8),且所述锁杆(12)与升降板(3)和第一滑块(8)滑动连接,所述第一滑槽(9)的内壁上对应锁槽(13),所述锁槽(13)与锁杆(12)相匹配设置,所述锁杆(12)穿过第一滑块(8)的一端插接在锁槽(13)的内部。

2.根据权利要求1所述的一种坐席电脑监控台全向调节装置,其特征在于:所述升降板(3)顶部靠近安装板(4)一侧的板壁上开设有倾斜槽(7),且所述倾斜槽(7)与安装板(4)相匹配设置。

3.根据权利要求1所述的一种坐席电脑监控台全向调节装置,其特征在于:所述第一滑块(8)的两侧均固定连接有第二滑块(10),所述第一滑槽(9)的内壁上对应第二滑块(10)开设有第二滑槽(11),所述第二滑槽(11)与第二滑块(10)相匹配设置,且所述第二滑块(10)滑动连接在第二滑槽(11)的内部。

4.根据权利要求1所述的一种坐席电脑监控台全向调节装置,其特征在于:所述锁杆(12)插接在升降板(3)内部的杆壁上固定套接有第三滑块(14),所述升降板(3)的内部对应第三滑块(14)开设有第三滑槽(15),所述第三滑槽(15)与第三滑块(14)相匹配设置,且所述第三滑块(14)滑动连接在第三滑槽(15)的内部。

5.根据权利要求4所述的一种坐席电脑监控台全向调节装置,其特征在于:所述第三滑块(14)靠近支撑架(2)的一侧固定连接有弹簧(16),所述弹簧(16)套接在锁杆(12)的杆壁上,且所述弹簧(16)远离第三滑块(14)的一端与第三滑槽(15)的内壁固定连接。

6.根据权利要求1所述的一种坐席电脑监控台全向调节装置,其特征在于:所述固定座(1)的底部设置有转动座(17),且所述固定座(1)转动嵌接在转动座(17)的顶部。

一种坐席电脑监控台全向调节装置

技术领域

[0001] 本实用新型涉及调节装置技术领域，具体为一种坐席电脑监控台全向调节装置。

背景技术

[0002] 坐席电脑监控台是通过摄像头在电脑上的投影对需要监控的区域进行监控观察。由于坐席电脑监控台上会同时放置较多的电脑用于显示多个摄像头所拍摄的画面，故而需要多名操作人员坐在电脑前面进行查看。由于每个操作人员的身高不同，故而需要使用调节装置对电脑的高度进行调整，现有的调节装置在对电脑显示屏的高度进行调整时极为不便，大多是通过螺栓对其进行锁定，使得显示屏高度在调整时的操作过程极为麻烦。

实用新型内容

[0003] 本实用新型的目的在于提供一种坐席电脑监控台全向调节装置，以解决上述背景技术中提出的问题。

[0004] 为实现上述目的，本实用新型提供如下技术方案：一种坐席电脑监控台全向调节装置，包括固定座，所述固定座的顶部固定连接有支撑架，所述支撑架的一侧滑动连接有升降板，所述升降板远离支撑架的一侧设置有安装板，所述安装板靠近升降板一侧的板壁上固定连接有连接块，所述升降板的板壁上对应连接块开设有第一凹槽，所述连接块通过合页铰接在第一凹槽的内底部，所述升降板靠近支撑架一侧的板壁上固定连接有第一滑块，所述支撑架的侧壁上对应第一滑块开设有第一滑槽，所述第一滑槽与第一滑块相匹配设置，且所述第一滑块滑动连接在第一滑槽的内部，所述安装板靠近升降板的一侧设置有锁杆，所述锁杆穿过升降板和第一滑块，且所述锁杆与升降板和第一滑块滑动连接，所述第一滑槽的内壁上对应锁槽，所述锁槽与锁杆相匹配设置，所述锁杆穿过第一滑块的一端插接在锁槽的内部。

[0005] 优选的，所述升降板顶部靠近安装板一侧的板壁上开设有倾斜槽，且所述倾斜槽与安装板相匹配设置。

[0006] 优选的，所述第一滑块的两侧均固定连接有第二滑块，所述第一滑槽的内壁上对应第二滑块开设有第二滑槽，所述第二滑槽与第二滑块相匹配设置，且所述第二滑块滑动连接在第二滑槽的内部。

[0007] 优选的，所述锁杆插接在升降板内部的杆壁上固定套接有第三滑块，所述升降板的内部对应第三滑块开设有第三滑槽，所述第三滑槽与第三滑块相匹配设置，且所述第三滑块滑动连接在第三滑槽的内部。

[0008] 优选的，所述第三滑块靠近支撑架的一侧固定连接有弹簧，所述弹簧套接在锁杆的杆壁上，且所述弹簧远离第三滑块的一端与第三滑槽的内壁固定连接。

[0009] 优选的，所述固定座的底部设置有转动座，且所述固定座转动嵌接在转动座的顶部。

[0010] 与现有技术相比，本实用新型的有益效果是：本实用新型一种坐席电脑监控台全

向调节装置结构简单，使用方便，通过将显示屏与安装板进行安装，安装板通过升降板连接在支撑架上，支撑架和固定座能够对其进行支撑，在需要调节显示屏的高度时，只需将安装板通过连接块和合页进行翻转，使得锁杆失去安装板的锁定，能够使得升降板能够带动第一滑块沿着第一滑槽进行滑动，从而对升降板的高度进行调节，松开安装板，安装板和显示屏在重力的作用下能够将锁杆顶至锁槽的内部，从而将升降板与支撑架进行锁定，使得显示屏高度在调节时极为便捷。

附图说明

[0011] 图1为本实用新型的结构示意图；

[0012] 图2为本实用新型使用时的结构示意图；

[0013] 图3为本实用新型图1中A-A方向的剖视图；

[0014] 图4为本实用新型图1中B部分的局部放大图。

[0015] 图中：1、固定座；2、支撑架；3、升降板；4、安装板；5、连接块；6、第一凹槽；7、倾斜槽；8、第一滑块；9、第一滑槽；10、第二滑块；11、第二滑槽；12、锁杆；13、锁槽；14、第三滑块；15、第三滑槽；16、弹簧；17、转动座。

具体实施方式

[0016] 下面将结合本实用新型实施例中的附图，对本实用新型实施例中的技术方案进行清楚、完整地描述，显然，所描述的实施例仅仅是本实用新型一部分实施例，而不是全部的实施例。基于本实用新型中的实施例，本领域普通技术人员在没有做出创造性劳动前提下所获得的所有其他实施例，都属于本实用新型保护的范围。

[0017] 请参阅图1-4，本实用新型提供一种技术方案：一种坐席电脑监控台全向调节装置，包括固定座1，固定座1的顶部固定连接有支撑架2，支撑架2的一侧滑动连接有升降板3，升降板3远离支撑架2的一侧设置有安装板4，安装板4靠近升降板3一侧的板壁上固定连接有连接块5，升降板3的板壁上对应连接块5开设有第一凹槽6，连接块5通过合页铰接在第一凹槽6的内底部，升降板3靠近支撑架2一侧的板壁上固定连接有第一滑块8，支撑架2的侧壁上对应第一滑块8开设有第一滑槽9，第一滑槽9与第一滑块8相匹配设置，且第一滑块8滑动连接在第一滑槽9的内部，安装板4靠近升降板3的一侧设置有锁杆12，锁杆12穿过升降板3和第一滑块8，且锁杆12与升降板3和第一滑块8滑动连接，第一滑槽9的内壁上对应锁槽13，锁槽13与锁杆12相匹配设置，锁杆12穿过第一滑块8的一端插接在锁槽13的内部。

[0018] 升降板3顶部靠近安装板4一侧的板壁上开设有倾斜槽7，且倾斜槽7与安装板4相匹配设置，使得连接块5在沿着合页进行翻转时，升降板3不会对安装板4的翻转造成影响。

[0019] 第一滑块8的两侧均固定连接有第二滑块10，第一滑槽9的内壁上对应第二滑块10开设有第二滑槽11，第二滑槽11与第二滑块10相匹配设置，且第二滑块10滑动连接在第二滑槽11的内部，可以使得第一滑块8在第一滑槽9的内部滑动时更加的稳定。

[0020] 锁杆12插接在升降板3内部的杆壁上固定套接有第三滑块14，升降板3的内部对应第三滑块14开设有第三滑槽15，第三滑槽15与第三滑块14相匹配设置，且第三滑块14滑动连接在第三滑槽15的内部，可以使得锁杆12在滑动时能够进行限位，并且可以使得锁杆12在滑动时更加的稳定。

[0021] 第三滑块14靠近支撑架2的一侧固定连接有弹簧16，弹簧16套接在锁杆12的杆壁上，且弹簧16远离第三滑块14的一端与第三滑槽15的内壁固定连接，弹簧16的弹力能够使得锁杆12在未受到安装板4的压力时能够与锁槽13分离。

[0022] 固定座1的底部设置有转动座17，且所述固定座1转动嵌接在转动座17的顶部，使得固定座1能够进行旋转，使得装置可以进行全向调整。

[0023] 具体的，使用本实用新型时，将固定座1通过螺栓固定在桌面上，显示屏安装在安装板4上，安装完成后，在初始状态时如图1所示，安装板4在重力的作用下能够与升降板3贴合，安装板4能够带动锁杆12朝着第一滑块8的方向滑动，使得锁杆12插接在锁槽13的内部，将升降板3与支撑架2进行锁定，在需要对显示屏的高度进行调节时，将安装板4通过连接块5和合页进行翻转，安装板4在朝上翻转时，锁杆12失去安装板4的限位，使得锁杆12在弹簧16的弹力作用下与锁槽13分离，升降板3失去锁杆12的限制，升降板3能够沿着支撑架2进行升降，升降板3在升降时能够调整安装板4上显示屏与桌面之间的高度，松开安装板4，安装板4和显示屏在重力的作用下能够将锁杆12顶至锁槽13的内部，从而将升降板3与支撑架2进行锁定，使得显示屏高度在调节时极为便捷，在需要对显示屏的角度进行调整时，通过将固定座1在转动座17的内部进行转动即可对角度进行调整。

[0024] 在本实用新型的描述中，需要理解的是，术语“同轴”、“底部”、“一端”、“顶部”、“中部”、“另一端”、“上”、“一侧”、“顶部”、“内”、“前部”、“中央”、“两端”等指示的方位或位置关系为基于附图所示的方位或位置关系，仅是为了便于描述本实用新型和简化描述，而不是指示或暗示所指的装置或元件必须具有特定的方位、以特定的方位构造和操作，因此不能理解为对本实用新型的限制。

[0025] 此外，术语“第一”、“第二”、“第三”、“第四”仅用于描述目的，而不能理解为指示或暗示相对重要性或者隐含指明所指示的技术特征的数量，由此，限定有“第一”、“第二”、“第三”、“第四”的特征可以明示或者隐含地包括至少一个该特征。

[0026] 在本实用新型中，除非另有明确的规定和限定，术语“安装”、“设置”、“连接”、“固定”、“旋接”等术语应做广义理解，例如，可以是固定连接，也可以是可拆卸连接，或成一体；可以是机械连接，也可以是电连接；可以是直接相连，也可以通过中间媒介间接相连，可以是两个元件内部的连通或两个元件的相互作用关系，除非另有明确的限定，对于本领域的普通技术人员而言，可以根据具体情况理解上述术语在本实用新型中的具体含义。

[0027] 尽管已经示出和描述了本实用新型的实施例，对于本领域的普通技术人员而言，可以理解在不脱离本实用新型的原理和精神的情况下可以对这些实施例进行多种变化、修改、替换和变型，本实用新型的范围由所附权利要求及其等同物限定。

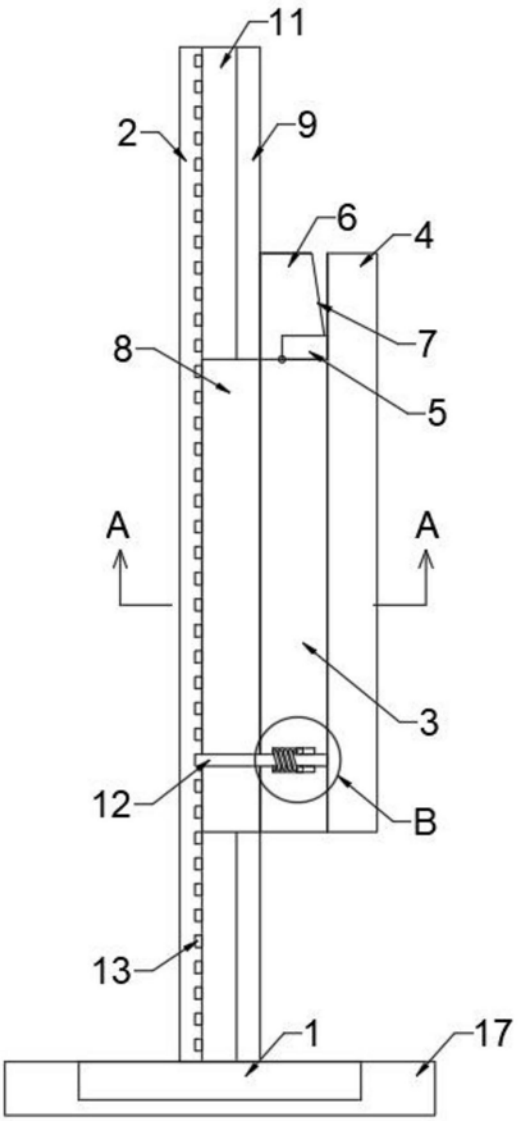

图1

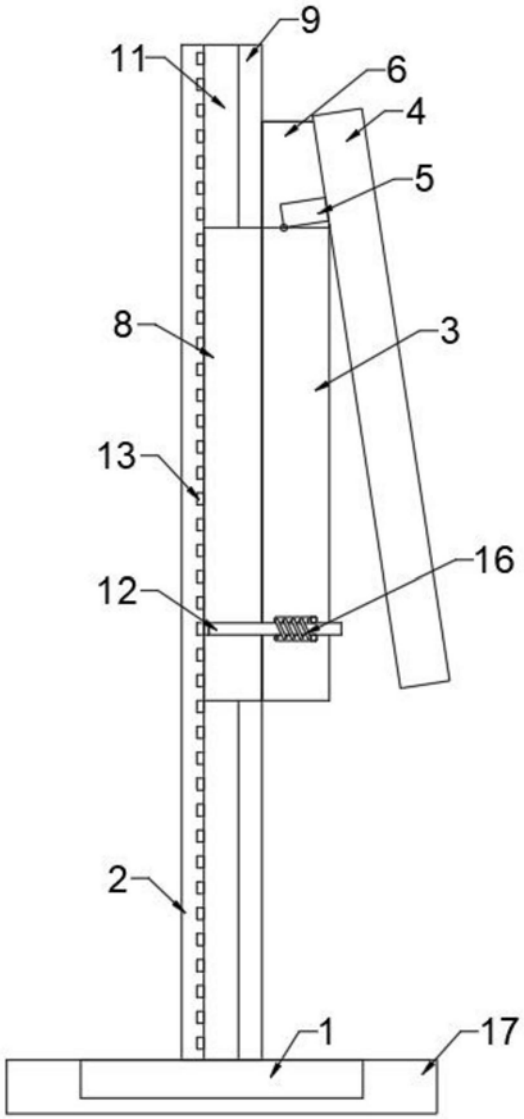

图2

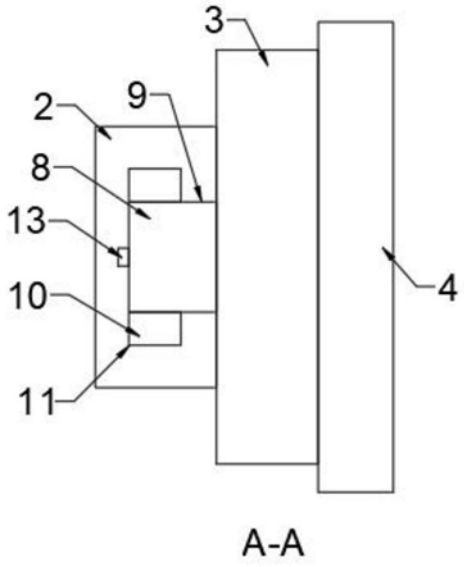

图3

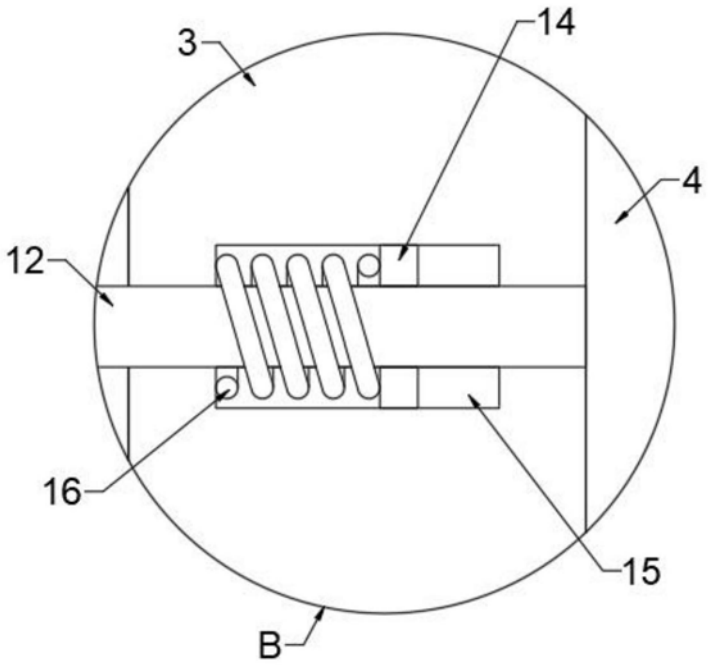

图4