(19)中华人民共和国国家知识产权局

(12)发明专利申请

(10)申请公布号 CN 110063862 A
(43)申请公布日 2019.07.30

(21)申请号 201910454238.4

(22)申请日 2019.05.29

(71)申请人 王洪芬
地址 253600 山东省德州市乐陵市城区安居路139号院13号楼2单元501号

(72)发明人 王洪芬

(74)专利代理机构 六安市新图匠心专利代理事务所(普通合伙) 34139
代理人 胡艳

(51)Int.Cl.
A61G 13/00(2006.01)
A61G 13/08(2006.01)
A61G 13/12(2006.01)

权利要求书1页 说明书3页 附图3页

(54)发明名称

一种针对于产科护理用可调节助产床

(57)摘要

本发明公开了一种针对于产科护理用可调节助产床,涉及妇产科工具领域,包括支撑底座和助产床板,所述助产床板固定安装于支撑底座上,所述助产床板的后端固定连接有两组相对称的下肢支撑架,所述助产床板的后半部上固定设置有臀部座板,所述臀部座板的前端通过支撑转轴转动连接有调节靠板,所述调节靠板位于助产床板的前中部上方。本发明中设置可调节支撑角度的调节靠板,能够根据产妇的需求调整产妇生产时上半身的角度,两个下肢支撑架的支撑杆可进行角度调节,便于对产妇双腿的开合角度进行调整,而腿部支杆和脚蹬之间的距离可进行调整,能够适用于不同体型的产妇,扩大了适用范围。

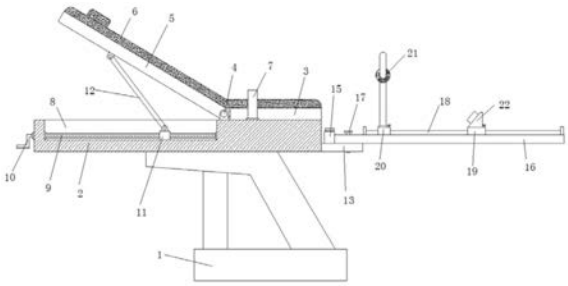

CN 110063862 A

1.一种针对于产科护理用可调节助产床,包括支撑底座(1)和助产床板(2),其特征在于,所述助产床板(2)固定安装于支撑底座(1)上,所述助产床板(2)的后端固定连接有两组相对称的下肢支撑架,所述助产床板(2)的后半部上固定设置有臀部座板(3),所述臀部座板(3)的前端通过支撑转轴(4)转动连接有调节靠板(5),所述调节靠板(5)位于助产床板(2)的前中部上方,位于调节靠板(5)下方的所述助产床板(2)中沿其长度方向开设有调节槽口(8),所述调节槽口(8)内转动安装有驱动螺杆(9),所述驱动螺杆(9)上螺旋传动配合有移动块(11),所述移动块(11)转动连接有调节杆(12)的一端,所述移动块(11)与调节靠板(5)之间连接有调节杆(12),所述调节杆(12)的下端、上端分别转动连接在移动块(11)、调节靠板(5)的下侧面上,所述下肢支撑架包括支撑板(13)、支撑杆(16)、腿部支杆(21)和脚蹬(22),所述支撑板(13)固定连接在助产床板(2)的一端,所述支撑板(13)上设置有转动轴(15),且以转动轴(15)为圆心开设有多个定位孔(14),所述转动轴(15)转动连接支撑杆(16),所述支撑杆(16)上与定位孔(14)相对应的位置设置有定位销(17),所述支撑杆(16)沿其长度方向设置有滑动轨道(18),所述滑动轨道(18)沿其长度方向开设有多个固定孔(18),所述滑动轨道(18)上滑动安装有第一滑动块(20)和第二滑动块(19),所述第一滑动块(20)上固定设置有腿部支杆(21),所述第二滑动块(19)上固定设置有脚蹬(22)。

2.根据权利要求1所述的一种针对于产科护理用可调节助产床,其特征在于,所述调节靠板(5)和臀部座板(3)上固定铺设有防护软垫(6),且调节靠板(5)远离臀部座板(3)的一端设置有头枕。

3.根据权利要求1所述的一种针对于产科护理用可调节助产床,其特征在于,所述臀部座板(3)的两侧均固定设置有抓手柄(7)。

4.根据权利要求1所述的一种针对于产科护理用可调节助产床,其特征在于,所述驱动螺杆(9)的一端延伸至助产床板(2)一端的外部并固定连接有转动手轮(10)。

5.根据权利要求1所述的一种针对于产科护理用可调节助产床,其特征在于,所述第一滑动块(20)和第二滑动块(19)均设置有固定销,且固定销可插入固定孔(18)中。

6.根据权利要求1所述的一种针对于产科护理用可调节助产床,其特征在于,所述移动块(11)的大小与调节槽口(8)的大小相适配,且移动块(11)的中部攻有贯穿的螺孔,所述驱动螺杆(9)穿过移动块(11)的螺孔与其螺纹连接。

一种针对于产科护理用可调节助产床

技术领域

[0001] 本发明涉及妇产科工具领域，尤其涉及一种针对于产科护理用可调节助产床。

背景技术

[0002] 妇产科是临床医学四大主要学科之一，主要研究女性生殖器官疾病的病因、病理、诊断及防治，妊娠、分娩的生理和病理变化，高危妊娠及难产的预防和诊治，女性生殖内分泌，计划生育及妇女保健等。现代分子生物学、肿瘤学、遗传学、生殖内分泌学及免疫学等医学基础理论的深入研究和临床医学诊疗检测技术的进步，拓宽和深化了妇产科学的发展，为保障妇女身体和生殖健康及防治各种妇产科疾病起着重要的作用。

[0003] 目前妇产科所使用的助产床大多结构简单，不能对产妇的腿部张开角度进行调节，也无法根据产妇的体型和体态调整到适合不同产妇的生产姿势，传统的助产床无法满足使用需求，为此我们设计出一种针对于产科护理用可调节助产床，来解决上述问题。

发明内容

[0004] 本发明的目的是为了解决现有技术中存在的缺点，而提出的一种针对于产科护理用可调节助产床。

[0005] 为了实现上述目的，本发明采用了如下技术方案：

[0006] 一种针对于产科护理用可调节助产床，包括支撑底座和助产床板，所述助产床板固定安装于支撑底座上，所述助产床板的后端固定连接有两组相对称的下肢支撑架，所述助产床板的后半部上固定设置有臀部座板，所述臀部座板的前端通过支撑转轴转动连接有调节靠板，所述调节靠板位于助产床板的前中部上方，位于调节靠板下方的所述助产床板中沿其长度方向开设有调节槽口，所述调节槽口内转动安装有驱动螺杆，所述驱动螺杆上螺旋传动配合有移动块，所述移动块转动连接有调节杆的一端，所述移动块与调节靠板之间连接有调节杆，所述调节杆的下端、上端分别转动连接在移动块、调节靠板的下侧面上，所述下肢支撑架包括支撑板、支撑杆、腿部支杆和脚蹬，所述支撑板固定连接在助产床板的一端，所述支撑板上设置有转动轴，且以转动轴为圆心开设有多个定位孔，所述转动轴转动连接支撑杆，所述支撑杆上与定位孔相对应的位置设置有定位销，所述支撑杆沿其长度方向设置有滑动轨道，所述滑动轨道沿其长度方向开设有多个固定孔，所述滑动轨道上滑动安装有第一滑动块和第二滑动块，所述第一滑动块上固定设置有腿部支杆，所述第二滑动块上固定设置有脚蹬。

[0007] 优选的，所述调节靠板和臀部座板上固定铺设有防护软垫，且调节靠板远离臀部座板的一端设置有头枕。

[0008] 优选的，所述臀部座板的两侧均固定设置有抓手柄。

[0009] 优选的，所述驱动螺杆的一端延伸至助产床板一端的外部并固定连接有转动手轮。

[0010] 优选的，所述第一滑动块和第二滑动块均设置有固定销，且固定销可插入固定孔

中。

[0011] 优选的，所述移动块的大小与调节槽口的大小相适配，且移动块的中部攻有贯穿的螺孔，所述驱动螺杆穿过移动块的螺孔与其螺纹连接。

[0012] 本发明的有益效果为：本发明中，设置可调节支撑角度的调节靠板，能够根据产妇的需求调整产妇生产时上半身的角度，以增加产妇的舒适度，同时，两个下肢支撑架的支撑杆可进行角度调节，便于对产妇双腿的开合角度进行调整，提高生产效率，而腿部支杆和脚蹬之间的距离可进行调整，能够适用于不同体型的产妇，扩大了适用范围。

附图说明

[0013] 图1为本发明的结构示意图；

[0014] 图2为本发明的俯视图；

[0015] 图3为本发明的助产床板的结构示意图。

具体实施方式

[0016] 下面将结合本发明实施例中的附图，对本发明实施例中的技术方案进行清楚、完整地描述，显然，所描述的实施例仅仅是本发明一部分实施例，而不是全部的实施例。

[0017] 参照图1-3，一种针对于产科护理用可调节助产床，包括支撑底座1和助产床板2，其特征在于，助产床板2固定安装于支撑底座1上，助产床板2的后端固定连接有两组相对称的下肢支撑架，助产床板2的后半部上固定设置有臀部座板3，臀部座板3的两侧均固定设置有抓手柄7，臀部座板3的前端通过支撑转轴4转动连接有调节靠板5，调节靠板5和臀部座板3上固定铺设有防护软垫6，且调节靠板5远离臀部座板3的一端设置有头枕。调节靠板5位于助产床板2的前中部上方，位于调节靠板5下方的助产床板2中沿其长度方向开设有调节槽口8，调节槽口8内转动安装有驱动螺杆9，驱动螺杆9的一端延伸至助产床板2一端的外部并固定连接有转动手轮10，驱动螺杆9上螺旋传动配合有移动块11，移动块11的大小与调节槽口8的大小相适配，且移动块11的中部攻有贯穿的螺孔，驱动螺杆9穿过移动块11的螺孔与其螺纹连接，移动块11转动连接有调节杆12的一端，移动块11与调节靠板5之间连接有调节杆12，调节杆12的下端、上端分别转动连接在移动块11、调节靠板5的下侧面上，下肢支撑架设置有两组，且对称安装于助产床板2的一端，下肢支撑架包括支撑板13、支撑杆16、腿部支杆21和脚蹬22，支撑板13固定连接在助产床板2的一端，支撑板13上设置有转动轴15，且以转动轴15为圆心开设有多个定位孔14，转动轴15转动连接支撑杆16，支撑杆16上与定位孔14相对应的位置设置有定位销17，支撑杆16沿其长度方向设置有滑动轨道18，滑动轨道18沿其长度方向开设有多个固定孔18，滑动轨道18上滑动安装有第一滑动块20和第二滑动块19，第一滑动块20和第二滑动块19均设置有固定销，且固定销可插入固定孔18中，第一滑动块20上固定设置有腿部支杆21，第二滑动块19上固定设置有脚蹬22。

[0018] 本发明在使用时，产妇的臀部位于臀部座板3上，并躺在调节靠板5上，双腿搭在腿部支杆21上，根据产妇体态，旋转转动手轮10，使得移动块11沿驱动螺杆9做直线移动，移动过程中调节杆12支撑起调节靠板5，使得产妇呈一定的角度，接着转动两个支撑杆16，使得产妇的双腿打开，将定位销17插入定位孔14中，对两个支撑杆16之间形成的角度进行固定，使得产妇双腿保持合适的角度，便于医护人员进行接生，然后根据产妇腿部的长短，调节腿

部之杆21的位置，使得产妇双腿膝盖的内弯处搭在腿部支杆21上，将第一滑动块20上的固定销插入此时对应的固定孔18中，对腿部支杆21的位置进行固定，在调整脚蹬22的位置，使得患者双脚蹬在脚蹬22上，将第二滑动块19上的固定销插入此时对应的固定孔18中，对脚蹬22的位置进行固定。

[0019] 在本发明的描述中，需要理解的是，术语“中心”、“纵向”、“横向”、“长度”、“宽度”、“厚度”、“上”、“下”、“前”、“后”、“左”、“右”、“竖直”、“水平”、“顶”、“底”、“内”、“外”、“顺时针”、“逆时针”等指示的方位或位置关系为基于附图所示的方位或位置关系，仅是为了便于描述本发明和简化描述，而不是指示或暗示所指的设备或元件必须具有特定的方位、以特定的方位构造和操作，因此不能理解为对本发明的限制。

[0020] 此外，术语“第一”、“第二”仅用于描述目的，而不能理解为指示或暗示相对重要性或者隐含指明所指示的技术特征的数量。由此，限定有“第一”、“第二”的特征可以明示或者隐含地包括一个或者更多个该特征。在本发明的描述中，“多个”的含义是两个或两个以上，除非另有明确具体的限定。

[0021] 以上所述，仅为本发明较佳的具体实施方式，但本发明的保护范围并不局限于此，任何熟悉本技术领域的技术人员在本发明揭露的技术范围内，根据本发明的技术方案及其发明构思加以等同替换或改变，都应涵盖在本发明的保护范围之内。

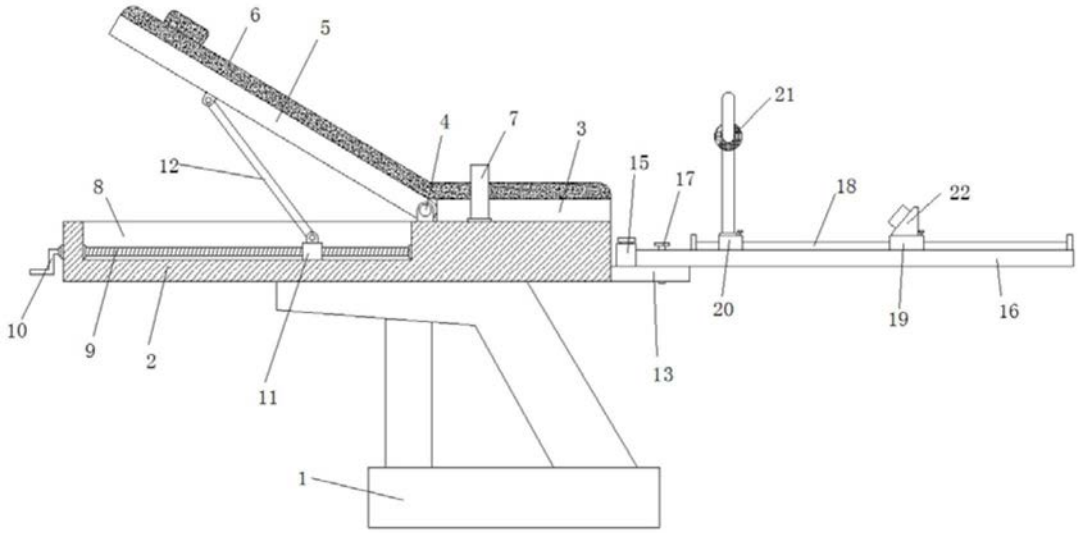

图1

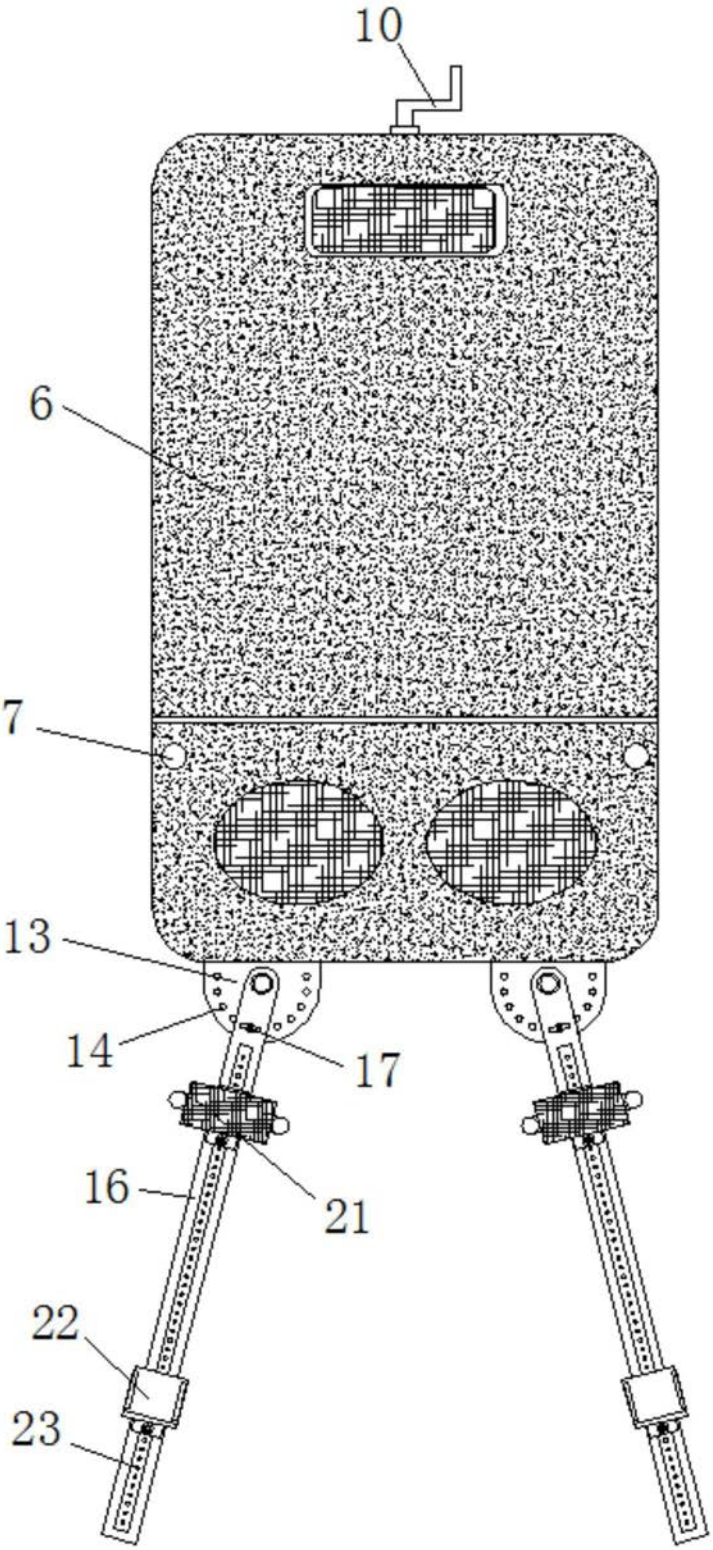

图2

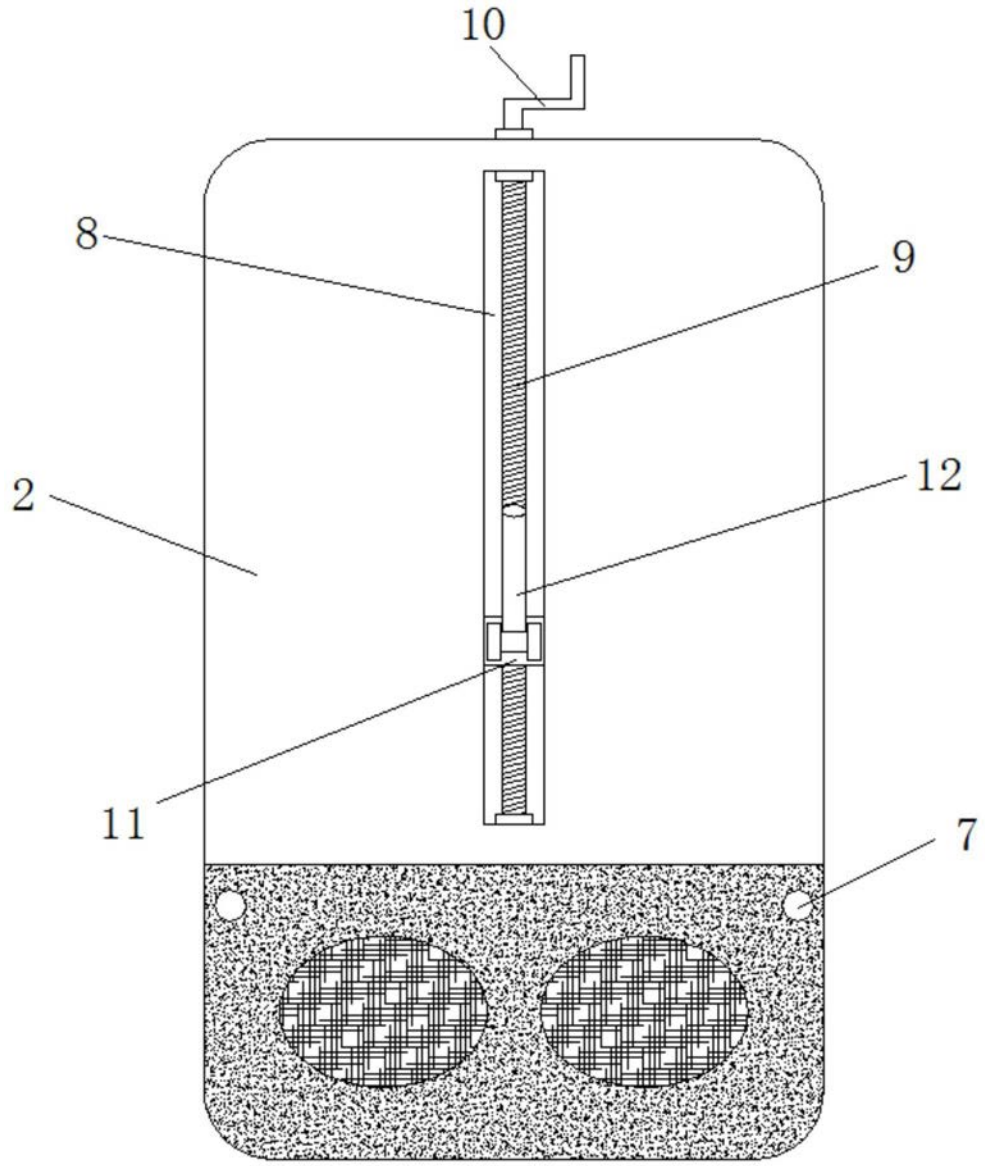

图3