(19)中华人民共和国国家知识产权局

(12)实用新型专利

(10)授权公告号 CN 203788788 U
(45)授权公告日 2014.08.27

(21)申请号 201420089051.1

(22)申请日 2014.02.28

(73)专利权人 巴晓明
地址 430205 湖北省武汉市东湖新技术开发区高新二路129号(湖北第二师范学院)

(72)发明人 巴晓明

(51)Int.Cl.
A01G 9/02(2006.01)
F21V 33/00(2006.01)
F21Y 101/02(2006.01)

权利要求书1页 说明书2页 附图1页

(54)实用新型名称

一种发光音乐花盆

(57)摘要

本实用新型公开了一种发光音乐花盆，包括花盆体；还包括红外发送遥控装置；所述花盆体为中空结构；其腔体内设置有控制装置、音响和负离子空气净化器；所述花盆体开口处由多段环形LED灯槽组成；所述每段环形LED灯槽之间设置有旋转轴；所述环形LED灯槽处间隔设置有多个LED发光管；所述控制装置分别连接LED发光管、负离子空气净化器和音响；所述音响连接有USB接口和音频输入线；所述控制装置还连接有设置在花盆体上端的红外接收装置。本实用新型发光音乐花盆通过调节环形LED灯槽，可以调节光照射到的角度，通过音频输入线或USB接口接入音频信号，可以欣赏音频作品；通过负离子空气净化器可以净化周围空气。

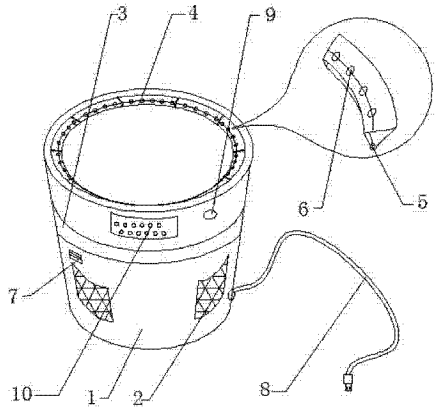

CN 203788788 U

1. 一种发光音乐花盆，包括花盆体；其特征在于：还包括红外发送遥控装置；所述花盆体为中空结构；其腔体内设置有控制装置、音响和负离子空气净化器；所述花盆体开口处由多段环形 LED 灯槽组成；所述每段环形 LED 灯槽之间设置有旋转轴；所述环形 LED 灯槽处间隔设置有多个 LED 发光管；所述控制装置分别连接 LED 发光管、负离子空气净化器和音响；所述音响连接有 USB 接口和音频输入线；所述控制装置还连接有设置在花盆体上端的红外接收装置。

2. 根据权利要求 1 所述的发光音乐花盆，其特征在于：所述的控制装置还连接有控制键盘；所述键盘安装在花盆体上。

3. 根据权利要求 2 所述的发光音乐花盆，其特征在于：所述的控制键盘由音乐播放按键、空气净化按键和多个灯光颜色按键构成。

4. 根据权利要求 1 或 2 所述的发光音乐花盆，其特征在于：所述的红外发送遥控装置上设置有与花盆体上的键盘相同的按键。

一种发光音乐花盆

技术领域

[0001] 本实用新型涉及一种发光音乐花盆，属于种植盆栽用具领域。

背景技术

[0002] 随着人们对环境意识的不断提高，他们希望生活周边的空气环境清新，以此来达到提高工作效率的目的；因此很多学生喜欢在自己寝室桌子上摆放一些盆栽，有一些办公人员都会在自己办公室摆放一些花花草草，也有一些人在自己家中摆放一些植物；现有的种植植物的花盆设计出了各式各样的造型；摆放在桌面上可以装饰桌子；但现有的花盆功能太过单一；不能满足人们对其多样化追求。

发明内容

[0003] (一)要解决的技术问题

[0004] 为解决上述问题，本实用新型提出了一种结构简单、功能多样化的发光音乐花盆。

[0005] (二)技术方案

[0006] 本实用新型的发光音乐花盆，包括花盆体；还包括红外发送遥控装置；所述花盆体为中空结构；其腔体内设置有控制装置、音响和负离子空气净化器；所述花盆体开口处由多段环形 LED 灯槽组成；所述每段环形 LED 灯槽之间设置有旋转轴；所述环形 LED 灯槽处间隔设置有多个 LED 发光管；所述控制装置分别连接 LED 发光管、负离子空气净化器和音响；所述音响连接有 USB 接口和音频输入线；所述控制装置还连接设置在花盆体上端的红外接收装置。

[0007] 进一步地，所述的控制装置还连接有控制键盘；所述键盘安装在花盆体上。

[0008] 进一步地，所述的控制键盘由音乐播放按键、空气净化按键和多个灯光颜色按键构成。

[0009] 进一步地，所述的红外发送遥控装置上设置有与花盆体上的键盘相同的按键。

[0010] (三)有益效果

[0011] 本实用新型与现有技术相比较，其具有以下有益效果：本实用新型发光音乐花盆通过调节环形 LED 灯槽，可以调节光射到的角度，通过音频输入线或 USB 接口接入音频信号，可以欣赏音频作品；通过负离子空气净化器可以净化周围空气。

附图说明

[0012] 图 1 是本实用新型的整体结构示意图。

具体实施方式

[0013] 如图 1 所示的发光音乐花盆，包括花盆体 1；还包括红外发送遥控装置(未图示)；所述花盆体 1 为中空结构；其腔体内设置有控制装置(未图示)、音响 2 和负离子空气净化器 3；所述花盆体 1 开口处由多段环形 LED 灯槽 4 组成；所述每段环形 LED 灯槽 4 之间设置有

旋转轴 5 ;所述环形 LED 灯槽 4 处间隔设置有多个 LED 发光管 6 ;所述控制装置分别连接 LED 发光管 6、负离子空气净化器 3 和音响 2 ;所述音响 2 连接有 USB 接口 7 和音频输入线 8 ;所述控制装置还连接设置在花盆体 1 上端的红外接收装置 9。

[0014] 所述的控制装置还连接有控制键盘 10 ;所述键盘 10 安装在花盆体 1 上。

[0015] 所述的控制键盘 10 由音乐播放按键、空气净化按键和多个灯光颜色按键构成。

[0016] 所述的红外发送遥控装置上设置有与花盆体上的键盘相同的按键。

[0017] 工作过程 :工作时,通过红外发送遥控装置可以远程发送指令,红外接收装置接收到指令后,送到控制装置进行对比分析,响应相应动作 ;另外也可以通过控制键盘对负离子空气净化器、音响和 LED 发光管进行控制。

[0018] 上面所述的实施例仅仅是对本实用新型的优选实施方式进行描述,并非对本实用新型的构思和范围进行限定。在不脱离本实用新型设计构思的前提下,本领域普通人员对本实用新型的技术方案做出的各种变型和改进,均应落入到本实用新型的保护范围,本实用新型请求保护的技术内容,已经全部记载在权利要求书中。

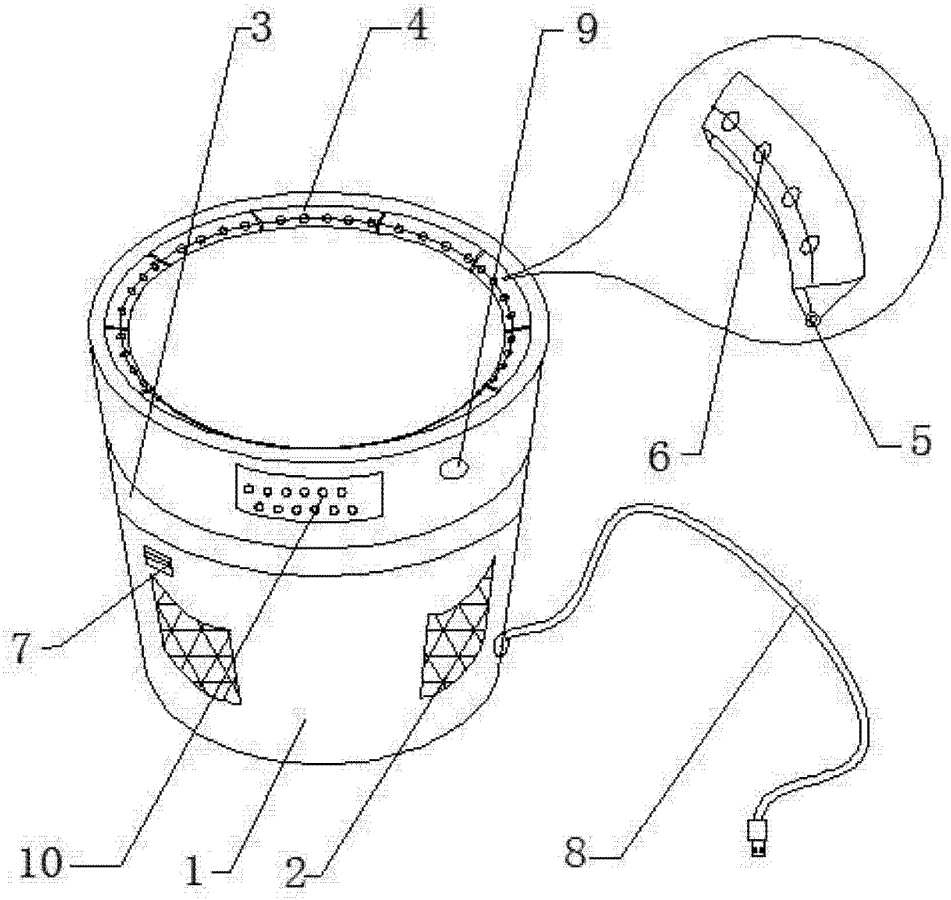

图 1