(19)国家知识产权局

(12)实用新型专利

(10)授权公告号 CN 220553774 U
(45)授权公告日 2024.03.01

(21)申请号 202322186825.4

(22)申请日 2023.08.15

(73)专利权人 江苏迅达线缆有限公司
地址 225000 江苏省扬州市仪征市新集镇迎宾西路5号

(72)发明人 匡俊 周勇 朱凯

(74)专利代理机构 扬州云洋知识产权代理有限公司 32389
专利代理师 高斯博

(51)Int.Cl.
*H02G 3/02*(2006.01)

权利要求书1页 说明书2页 附图1页

(54)实用新型名称

一种线缆夹持限位结构

(57)摘要

本实用新型公开了一种线缆夹持限位结构，包括固定板，固定板呈半圆形，固定板的弧形端上均匀布设有至少三组用于容置线缆的固定槽，固定槽呈U型，固定槽的两端分别转动连接有限位部，限位部靠近固定槽槽底的一端面呈弧形，限位部用于防止线缆脱离固定槽。本实用新型设置固定槽、限位部实现对线缆的夹持限位，固定槽设置多组，便于多个线缆的适用，限位部除了进行线缆夹持限位外，还方便固定槽内的线缆外拉进行检修或维护等，无需将整体夹持限位件拆卸，提高了操作便捷性。

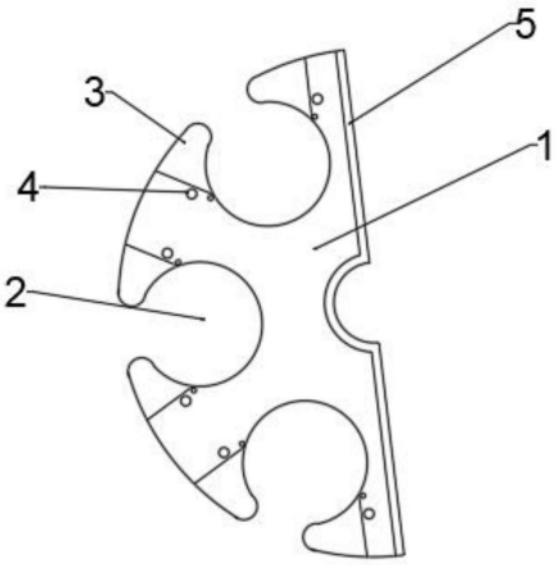


CN 220553774 U

1.一种线缆夹持限位结构,其特征在于:包括固定板,所述固定板呈半圆形,所述固定板的弧形端上均匀布设有至少三组用于容置线缆的固定槽,所述固定槽呈U型,所述固定槽的两端分别转动连接有限位部,所述限位部靠近固定槽槽底的一端面呈弧形,所述限位部用于防止线缆脱离固定槽。

2.根据权利要求1所述的一种线缆夹持限位结构,其特征在于:所述固定板上固定槽的槽壁上开设有内置腔,所述限位部置于所述内置腔内,所述内置腔的外壁、限位部上开设有定位螺孔,所述定位螺孔处设置有定位螺栓。

3.根据权利要求2所述的一种线缆夹持限位结构,其特征在于:相邻固定槽之间相靠近的限位腔沿固定板厚度方向错位布设。

4.根据权利要求1所述的一种线缆夹持限位结构,其特征在于:所述固定板的平直端设置有连接部,所述连接部包括垂直于固定板的连接板。

5.根据权利要求4所述的一种线缆夹持限位结构,其特征在于:所述连接板、连接部中部均设置呈圆弧形。

6.根据权利要求5所述的一种线缆夹持限位结构,其特征在于:所述固定板设置有两组,相对布设且通过紧固结构连接两个连接板。

# 一种线缆夹持限位结构

## 技术领域

[0001] 本实用新型涉及线缆工装技术领域,具体涉及一种线缆夹持限位结构。

## 背景技术

[0002] 长线缆在安装使用过程中需要使用到夹持架构对线进行限位定位,一方面保证线缆布设的整洁性,另一方面,也保证线缆的稳定性。现有的线缆夹持限位结构一般包括卡箍或卡扣类型,较小的夹持结构一般只能进行单根线缆的限位,在多线缆工况下适用性较低,而较大的夹持结构对多个线缆进行整体夹持时,在某一线缆需要更换或维护时,需要将整体夹持结构拆卸,存在操作不便捷的问题。

## 实用新型内容

[0003] 本实用新型的目的是针对上述背景技术中存在的不足,提供一种适用性高,操作便捷的线缆夹持限位结构。

[0004] 为实现上述目的,本实用新型一种线缆夹持限位结构,采用了如下技术方案:

[0005] 一种线缆夹持限位结构,包括固定板,固定板呈半圆形,所述固定板的弧形端上均匀布设有至少三组用于容置线缆的固定槽,所述固定槽呈U型,所述固定槽的两端分别转动连接有限位部,所述限位部靠近固定槽槽底的一端面呈弧形,所述限位部用于防止线缆脱离固定槽。

[0006] 本实用新型一种线缆夹持限位结构的进一步改进之处在于,固定板上固定槽的槽壁上开设有内置腔,所述限位部置于所述内置腔内,所述内置腔的外壁、限位部上开设有定位螺孔,所述定位螺孔处设置有定位螺栓。

[0007] 本实用新型一种线缆夹持限位结构的进一步改进之处在于,相邻固定槽之间相靠近的限位腔沿固定板厚度方向错位布设。

[0008] 本实用新型一种线缆夹持限位结构的进一步改进之处在于,固定板的平直端设置有连接部,所述连接部包括垂直于固定板的连接板。

[0009] 本实用新型一种线缆夹持限位结构的进一步改进之处在于,连接板、连接部中部均设置呈圆弧形。

[0010] 本实用新型一种线缆夹持限位结构的进一步改进之处在于,固定板设置有两组,相对布设且通过紧固结构连接两个连接板。

[0011] 与现有技术相比,本实用新型的有益效果是:

[0012] 本实用新型设置固定槽、限位部实现对线缆的夹持限位,固定槽设置多组,便于多个线缆的适用,限位部除了进行线缆夹持限位外,还方便固定槽内的线缆外拉进行检修或维护等,无需将整体夹持限位件拆卸,提高了操作便捷性。

## 附图说明

[0013] 图1为本实用新型的结构示意图;

[0014] 图2为本实用新型两个固定板的结构示意图；

[0015] 图中：1固定板，2固定槽，3限位部，4定位螺孔，5连接板。

## 具体实施方式

[0016] 下面将结合本实用新型实施例中的附图，对本实用新型实施例中的技术方案进行清楚、完整地描述，显然，所描述的实施例仅仅是本实用新型一部分实施例，而不是全部的实施例。基于本实用新型中的实施例，本领域普通技术人员在没有做出创造性劳动前提下所获得的所有其他实施例，都属于本实用新型保护的范围。

[0017] 如图1和图2所示，一种线缆夹持限位结构，包括固定板1，固定板呈半圆形，固定板的弧形端上均匀布设有至少三组用于容置线缆的固定槽2，固定槽优选呈两端外扩的U型，固定槽的两端分别转动连接有限位部3，限位部靠近固定槽槽底的一端面呈弧形，限位部用于防止线缆脱离固定槽。限位部也可以是金属板。

[0018] 进一步的，固定板上固定槽的槽壁上开设有内置腔，限位部转动后部分置于内置腔内，此时，便于线缆的取出，内置腔的外壁、限位部上开设有定位螺孔4，定位螺孔处设置有定位螺栓。相邻固定槽之间相靠近的限位腔沿固定板厚度方向错位布设。

[0019] 进一步的，固定板的平直端设置有连接部，连接部包括垂直于固定板的连接板5。连接板、连接部中部均设置呈圆弧形。固定板设置有两组，相对布设且通过紧固结构连接两个连接板。连接板可以与外置部件固定连接，实现线缆的定位；中部呈弧形，也便于连接的方式适用可调节。

[0020] 进一步的，固定板设置有两组，相对布设且通过紧固结构连接两个连接板。两组固定板可以配合使用，提高了线缆布设定位的数量。

[0021] 本实用新型的工作原理为：将多根长线缆摆开，在固定位置安装固定板，再将线缆卡入固定槽，紧固限位部，使得限位部卡住线缆，整体上实现线缆的夹持限位，结构简单，操作便捷。

[0022] 对于本领域技术人员而言，显然本实用新型不限于上述示范性实施例的细节，而且在不背离本实用新型的精神或基本特征的情况下，能够以其他的具体形式实现本实用新型。因此，无论从哪一点来看，均应将实施例看作是示范性的，而且是非限制性的，本实用新型的范围由所附权利要求而不是上述说明限定，因此旨在将落在权利要求的等同要件的含义和范围内的所有变化囊括在本实用新型内。不应将权利要求中的任何附图标记视为限制所涉及的权利要求。

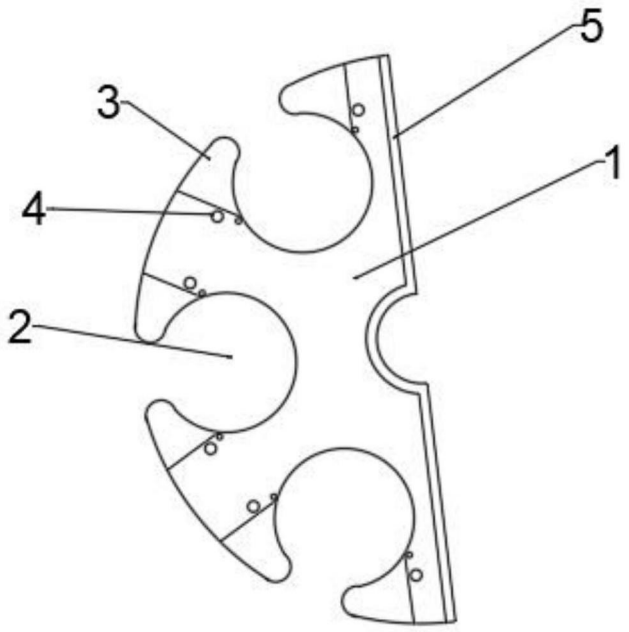


图1

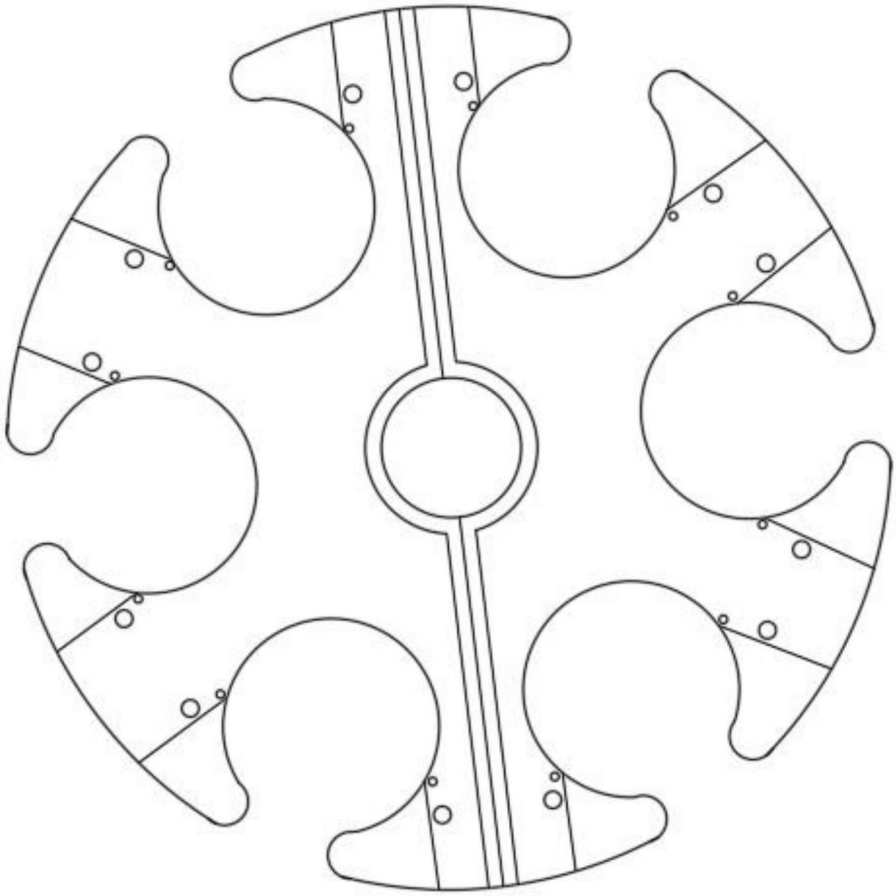

图2