(19)中华人民共和国国家知识产权局

(12)实用新型专利

(10)授权公告号 CN 204245040 U
(45)授权公告日 2015.04.08

(21)申请号 201420682492.2

(22)申请日 2014.11.16

(73)专利权人 重庆合得拢食品有限公司
地址 401231 重庆市长寿区葛兰镇工业园区康富1路7号

(72)发明人 王时元

(74)专利代理机构 重庆强大凯创专利代理事务所（普通合伙） 50217
代理人 王明书

(51)Int.Cl.
A23C 20/02(2006.01)

(ESM)同样的发明创造已同日申请发明专利

权利要求书1页 说明书2页 附图1页

(54)实用新型名称

一种挤压脱水的豆干成型装置

(57)摘要

本专利涉及一种豆腐加工装置，具体涉及一种挤压脱水的豆干成型装置；包括有挤压板、设置在挤压板上方的推杆以及供推杆穿过的支撑板，其特征在于：所述挤压板成矩形，挤压板下方垂直设置有刀口片，挤压板周向侧面滑动连接有矩筒状的挡片，所述挡片下部边缘开设有刃口，所述挡片竖向设置有导向槽，所述挤压板侧面设置有嵌入导向槽的凸起，所述凸起外边缘与挡片顶部通过复位拉簧连接，所述挡片及挤压板上设置有挤压排水孔；采用本专利方案的挤压脱水的豆干成型装置，可挤压豆腐成块豆干，并在豆干表面形成刀口。

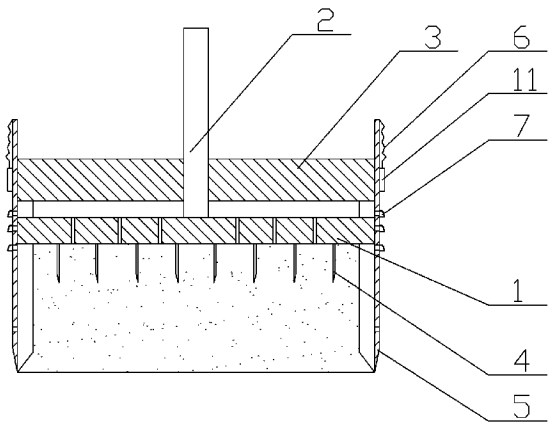

CN 204245040 U

1. 挤压脱水的豆干成型装置，包括有挤压板、设置在挤压板上方的推杆以及供推杆穿过的支撑板，其特征在于：所述挤压板成矩形，挤压板下方垂直设置有刀口片，挤压板周向侧面滑动连接有矩筒状的挡片，所述挡片下部边缘开设有刃口，所述挡片竖向设置有导向槽，所述挤压板侧面设置有嵌入导向槽的凸起，所述凸起外边缘与挡片顶部通过复位拉簧连接，所述挡片及挤压板上设置有挤压排水孔。

2. 根据权利要求 1 所述的挤压脱水的豆干成型装置，其特征是，所述挡片内侧壁上设竖向设置有加强肋，挤压板对应位置设置有功加强筋通过的槽。

3. 根据权利要求 1 所述的挤压脱水的豆干成型装置，其特征是，所述挡片外侧壁的排水孔上设置有开口向下的帽罩。

4. 根据权利要求 1 所述的挤压脱水的豆干成型装置，其特征是，所述挤压板为不锈钢金属板，所述刀口片焊接在挤压板上。

一种挤压脱水的豆干成型装置

技术领域

[0001] 本实用新型涉及一种豆腐加工装置，具体涉及一种挤压脱水的豆干成型装置。

背景技术

[0002] 豆干是用大豆掺以其他原料做成的风味休闲类小食品，采用如下的工艺制作：磨浆、除渣、煮浆、配膏、试粉、掺膏粉、拌和定卤、包块、压块、煮熟。豆干含有丰富蛋白质，而且豆腐蛋白属完全蛋白，不仅含有人体必需的 8 种氨基酸，而且其比例也接近人体需要，营养价值较高，同时由于豆干含有的卵磷脂可除掉附在血管壁上的胆固醇，防止血管硬化，预防心血管疾病，保护 心脏，因此经常食用豆干有利于人体健康。

[0003] 豆干多成块状且质地紧密，实际烹制或加工过程中其内部很难入味，因此很多烹制人员需要采用手工刀法在豆干表面切出很多刀口，豆干由挤压豆腐脱水成型，然后再切分成小块进行豆干后续工艺加工，这样的处理方法比较繁琐，而且普通烹制人员的刀法也不能满足切刀口的要求，常常将豆干切坏。

实用新型内容

[0004] 本实用新型的目的在于提供一种可挤压豆腐成块豆干，并在豆干表面形成刀口的豆干成型装置。

[0005] 为实现上述目的，本实用新型提供一种挤压脱水的豆干成型装置，包括有挤压板、设置在挤压板上方的推杆以及供推杆穿过的支撑板，所述挤压板成矩形，挤压板下方垂直设置有刀口片，挤压板周向侧面滑动连接有矩筒状的挡片，所述挡片下部边缘开设有刃口，所述挡片竖向设置有导向槽，所述挤压板侧面设置有嵌入导向槽的凸起，所述凸起外边缘与挡片顶部通过复位拉簧连接，所述挡片及挤压板上设置有挤压排水孔。

[0006] 采用上述技术方案的挤压脱水的豆干成型装置具有如下优点：由于挤压板成矩形，且挤压板下方垂直设置有刀口片，挤压板周向侧面滑动连接有矩筒状的挡片，这样挤压板与挡片共同构成一个挤压豆腐成型模具，由于刀口片设置在挤压板的下方，这样在挤压豆腐的过程中，这些刀口片会在豆腐的上表面形成刀口，以便于后续豆干的加工过程中从刀口入味，另外由于挡片竖向设置有导向槽，所述挤压板侧面设置有嵌入导向槽的凸起，所述凸起外边缘与挡片顶部通过复位拉簧连接，所述挡片及挤压板上设置有挤压排水孔，这样在挤压豆腐的过程中，挡片可以克服复位拉簧的拉力向上运动，使得被挤压的豆腐来承受来自挤压板的压力，即利于豆腐的挤干，又可避免刃口受力过大损坏。

[0007] 作为优选方案，为了保证挡片的强度，避免其弯折损坏，同时为了在豆干块的侧面开设刀口，所述挡片内侧壁上设竖向设置有加强肋，挤压板对应位置设置有功加强筋通过的槽。

[0008] 作为优选方案，为了避免在挤压脱水的过程中，豆腐中的水从挡片外侧壁喷射出来，所述挡片外侧壁的排水孔上设置有开口向下的帽罩。

[0009] 作为优选方案，为了提高刀口片的强度，避免其从挤压板上脱落，所述挤压板为不

锈钢金属板，所述刀口片焊接在挤压板上。

附图说明

[0010] 下面结合附图和具体实施方式对本实用新型作进一步详细的说明：

[0011] 图 1 是本实用新型挤压脱水的豆干成型装置挤压前的结构示意图；

[0012] 图 2 是本实用新型挤压脱水的豆干成型装置挤压后的结构示意图。

[0013] 其中，挤压板 1，推杆 2，支撑板 3，刀口片 4，挡片 5，复位拉簧 6，帽罩 7，凸起 11。

具体实施方式

[0014] 如图 1 和图 2 所示，本实用新型一种挤压脱水的豆干成型装置，包括有矩形方块状的挤压板 1、设置在挤压板 1 上方的推杆 2 以及供推杆 2 穿过的支撑板 3，推杆 2 与挤压板 1 通过球铰连接，推杆 2 另一端连接动力往复设备，支撑板中心开设了与推杆 2 外径匹配的孔，挤压板 1 下方垂直设置有刀口片 4，为了提高刀口片 4 的连接强度，避免其从挤压板 1 上脱落，挤压板优选用不锈钢金属板，刀口片 4 焊接在挤压板 1 上，挤压板 1 周向的侧面上滑动连接有矩筒状的挡片 5，挡片 5 下部边缘开设有刃口，以方便切割豆腐，为避免挡片 5 弯折损坏，同时也为了在豆干块的侧面对豆干开刀口，挡片 5 内侧壁上设竖向设置有加强肋，挡片 5 上部靠近挤压板 1 的位置竖向设置有导向槽，挤压板 1 侧面设置有嵌入导向槽的凸起 11，凸起 11 外边缘与挡片顶部通过复位拉簧 6 连接，挡片 5 及挤压板 1 上设置有挤压排水孔以方便豆腐中的水及时排出，此外为了避免挤压时豆腐中的水从挡片外侧壁喷射出来，挡片 5 外侧壁的排水孔上设置有开口向下的帽罩 7。

[0015] 本实用新型成型装置是这样工作的：动力往复设备推动推杆 2 将运动传递给挤压板 1，挤压板 1 与矩筒状的挡片 5 共同构成一个挤压豆腐脱水成豆干的成型模具，由于刀口片 4 设置在挤压板 1 的下方，同时挡片 5 内侧壁上也设竖向设置有加强肋，这样在挤压豆腐的过程中，这些刀口片 4 和加强筋分别会在豆腐的上表面和侧面形成刀口，以便于后续豆干的加工过程中从刀口入味，向下继续挤压的过程，挡片 5 可以克服复位拉簧 6 的拉力向上运动，使得被挤压的豆腐来承受来自挤压板 1 的压力，即利于豆腐的挤干，又可避免挡片 5 的刃口受力过大损坏，挤压完成后取下脱水形成的豆干即可。重复上述过程即可不断挤压豆腐加工豆干。

[0016] 以上所述的仅是本实用新型的优选实施方式，应当指出，对于本领域的技术人员来说，在不脱离本实用新型结构的前提下，还可以作出若干变形和改进，这些也应该视为本实用新型的保护范围，这些都不会影响本实用新型实施的效果和专利的实用性。

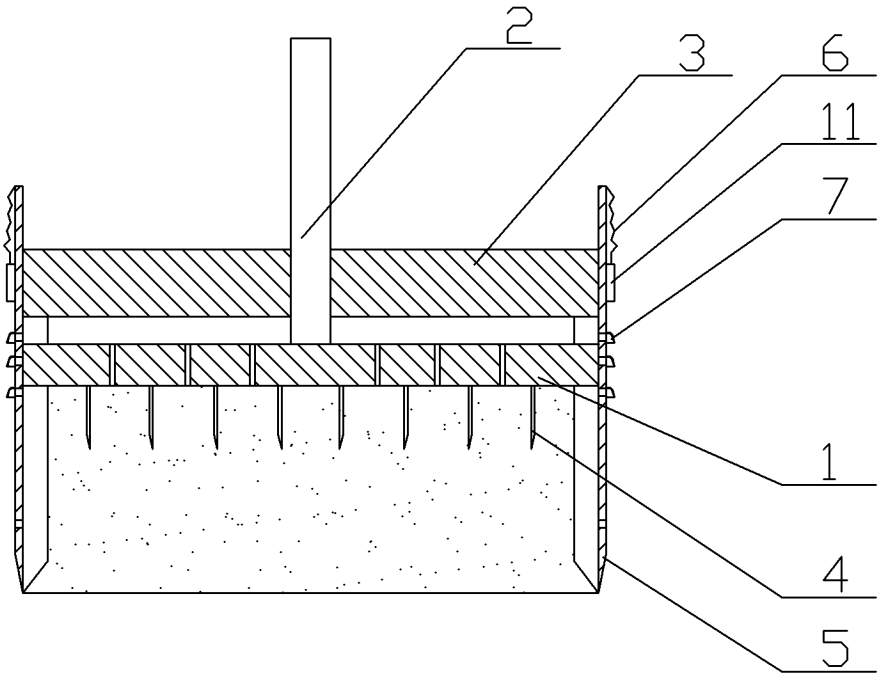

图 1

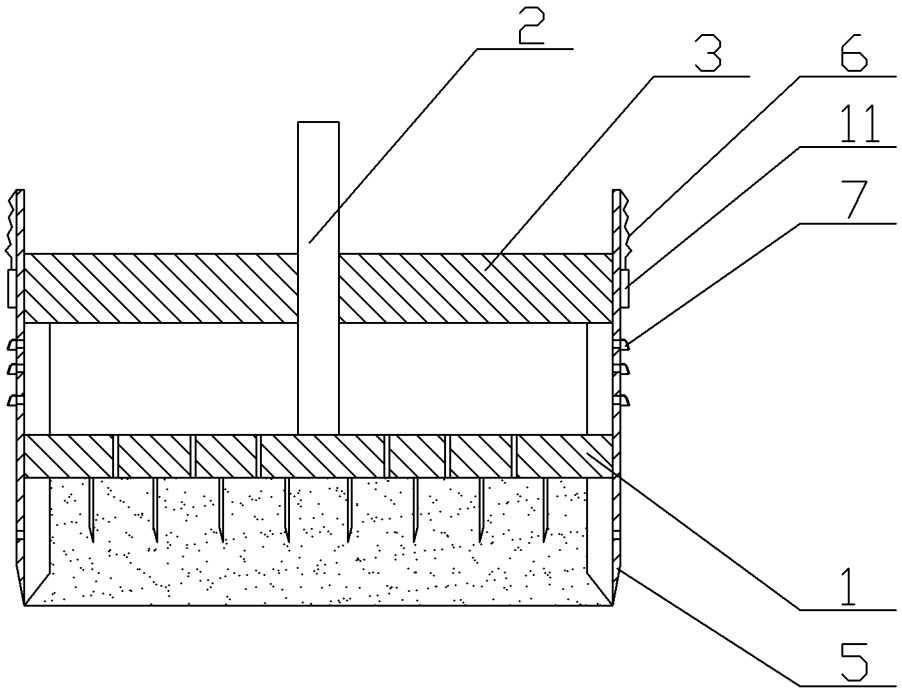

图 2