(19)中华人民共和国国家知识产权局

(12)实用新型专利

(10)授权公告号 CN 208896619 U
(45)授权公告日 2019.05.24

(21)申请号 201821582075.5

(22)申请日 2018.09.27

(73)专利权人 许昌裕同印刷包装有限公司
地址 461500 河南省许昌市长葛市魏武路中段产业集聚区工业孵化园

(72)发明人 钦俊杰 加金良

(74)专利代理机构 郑州中原专利事务所有限公司 41109
代理人 李想

(51)Int.Cl.
B41F 15/08(2006.01)
B41F 15/44(2006.01)

权利要求书1页 说明书2页 附图1页

(54)实用新型名称

一种丝印装置

(57)摘要

本实用新型提供一种丝印装置，包括机架，丝印装置包括刮刀组件，丝印网框，驱动刮刀组件移动的移动装置；刮刀组件包括刮刀、连接杆和支撑架；所述连接杆贯穿支撑架连接在刮刀上部，移动装置的下端连接有夹紧机构，夹紧机构与丝印网框相连；移动装置安装在机架两立臂上，机架一侧立臂上设有电机，电机通过皮带传动带动移动装置沿机架立臂上下移动。本实用新型提供的一种丝印装置结构简单，用料较少，节省了占地空间，采用伺服电机对丝印机构的移动控制更为精确。

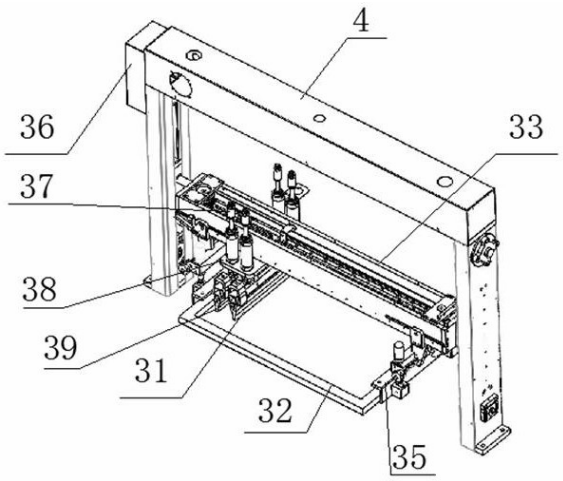

CN 208896619 U

1.一种丝印装置,包括机架,其特征在于: 所述丝印装置包括刮刀组件,丝印网框,驱动刮刀组件移动的移动装置;刮刀组件包括刮刀、连接杆和支撑架;所述连接杆贯穿支撑架连接在刮刀上部,移动装置的下端连接有夹紧机构,夹紧机构与丝印网框相连;移动装置安装在机架两立臂上,机架一侧立臂上设有电机,电机通过皮带传动带动移动装置沿机架立臂上下移动。

2.根据权利要求1所述的丝印装置,其特征在于:所述刮刀有两个。

3.根据权利要求1所述的丝印装置,其特征在于:所述移动装置包括架体,安装在架体内部的两条滑轨,贯穿安装在两条滑轨上的滑块,架体内部一端设有气缸,滑块连接在气缸的输出端,刮刀组件与滑块的下端相连。

4.根据权利要求1所述的丝印装置,其特征在于:所述夹紧机构包括槽型架和锁紧螺母。

5.根据权利要求1所述的丝印装置,其特征在于:所述电机是伺服电机。

一种丝印装置

技术领域

[0001] 本实用新型涉及丝印设备技术领域，特别涉及一种丝印装置。

背景技术

[0002] 丝印是需要先将要印刷的文字和图像制成丝印版，装在丝印机上，然后由刮刀把油墨挤过丝印版粘敷在承印物(如纺织品、金属板、塑胶、皮革模板、玻璃和陶瓷)上，从而在承印物上丝印出与丝印版相同的图案。

[0003] 原有的丝印装置机构复杂，用料较多，占用空间较大，且精度控制不准确。

实用新型内容

[0004] 本实用新型为了解决上述问题的缺陷和不足，提供了一种丝印装置。

[0005] 为实现上述目的，本实用新型采用如下技术方案：

[0006] 一种丝印装置，包括机架，丝印装置包括刮刀组件，丝印网框，驱动刮刀组件移动的移动装置；刮刀组件包括刮刀、连接杆和支撑架；所述连接杆贯穿支撑架连接在刮刀上部，移动装置的下端连接有夹紧机构，夹紧机构与丝印网框相连；移动装置安装在机架两立臂上，机架一侧立臂上设有电机，电机通过皮带传动带动移动装置沿机架立臂上下移动。

[0007] 刮刀有两个。

[0008] 移动装置包括架体，安装在架体内部的两条滑轨，贯穿安装在两条滑轨上的滑块，架体内部一端设有气缸，滑块连接在气缸的输出端，刮刀组件与滑块的下端相连。

[0009] 夹紧机构包括槽型架和锁紧螺母。

[0010] 电机是伺服电机。

[0011] 本实用新型的有益效果是：

[0012] 本丝印装置结构简单，用料较少，节省了占地空间，采用伺服电机对丝印机构的移动控制更为精确。

附图说明

[0013] 图1是丝印装置的立体图。

[0014] 图中标记分别是：

[0015] 31、刮刀组件；32、丝印网框；33、移动装置；35、夹紧机构；36、伺服电机；37、连接杆；38、支撑架；39、刮刀；4、机架。

具体实施方式

[0016] 下面结合附图及其具体实施方式详细介绍本实用新型。

[0017] 移动装置33中的架体、滑轨、滑块和气缸图中未标出。

[0018] 如图1所示一种丝印装置，包括机架4，丝印装置包括刮刀组件31，丝印网框32，驱动刮刀组件31移动的移动装置33；刮刀组件31包括两个刮刀39、连接杆37和支撑架38；所述

连接杆37贯穿支撑架38连接在刮刀39上部，移动装置33的下端连接有夹紧机构35，夹紧机构35包括槽型架和锁紧螺母(槽型架和锁紧螺母图中未标出)，夹紧机构35通过槽型架和锁紧螺母与丝印网框32相连；移动装置33包括架体，安装在架体内部的两条滑轨，贯穿安装在两条滑轨上的滑块，架体内部一端设有气缸，滑块连接在气缸的输出端；刮刀组件31与滑块的下端相连，移动装置33安装在机架4的两立臂上，机架4一侧立臂上设有电机，电机通过皮带传动带动移动装置33沿机架立臂上下移动。

[0019] 电机是伺服电机36。

具体实施例

[0020] 本实施例中，丝印时，伺服电机36通过皮带传动带动移动装置33沿机架立臂下降至承印物上表面，移动装置33的气缸伸出带动连接在滑块下部的刮刀组件31移动，刮刀39在行进过程中将丝印物挤压过丝印网框32，印刷在承印物上，到达丝印的目的。

[0021] 本丝印装置结构简单，用料较少，节省了占地空间，采用伺服电机对丝印机构的移动控制根伟精确。

[0022] 以上所述的仅是本实用新型的优选实施方式，应当指出，对于本领域的技术人员来说，在不脱离本实用新型整体构思前提下，还可以作出若干改变和改进，这些也应该视为本实用新型的保护范围。

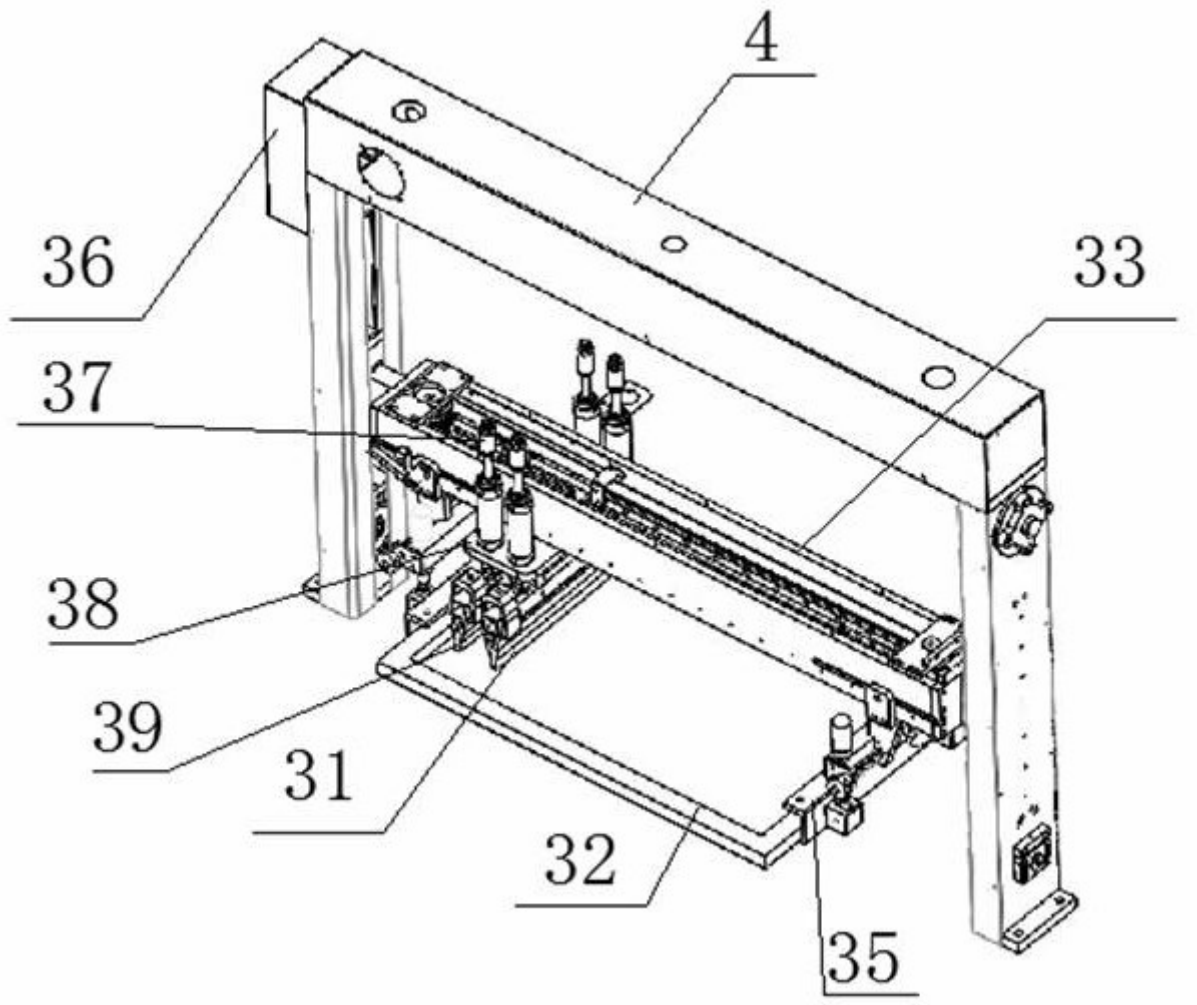

图1