(19)国家知识产权局

(12)实用新型专利

(10)授权公告号 CN 222077033 U
(45)授权公告日 2024.11.29

(21)申请号 202323538530.5

(22)申请日 2023.12.25

(73)专利权人 闼闼家居科技(安徽)有限公司
地址 234000 安徽省宿州市埇桥区汴河街道绿色家居产业园1号

(72)发明人 丁鹏 刘双凯

(74)专利代理机构 宿州市万硕云知识产权代理事务所(普通合伙) 34201
专利代理师 韦剑思

(51)Int.Cl.
B05C 1/08(2006.01)
B05C 9/04(2006.01)
B05C 9/14(2006.01)
B05C 13/02(2006.01)
B05D 3/06(2006.01)

权利要求书1页 说明书3页 附图3页

(54)实用新型名称

木门滚漆设备

(57)摘要

本实用新型公开了一种木门滚漆设备,属于木门滚漆设备技术领域,包括第一输送带以及安装在第一输送带侧边的第一支架,第一支架的上方设置有第一涂辊构件。本实用新型通过第一输送带带动木门移动然后通过第一涂辊构件对木门的上端面进行涂胶,涂完后,通过第一烘干罩中的固化灯管进行固化,固化完成后,通过翻转架对木门进行翻面,同时配合转输构件进行转运,并配合第二输送带带动固化后的木门再次进行移动,并通过第二涂辊构件对另一端面进行涂胶,涂胶完成后再次通过第二烘干罩中的固化灯管进行固化,有效的减少人工操作,使木门双面刷胶固化,有效的提高工作效率。

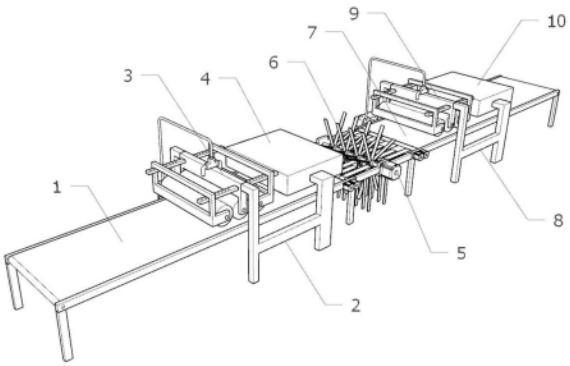

CN 222077033 U

1.一种木门滚漆设备,包括第一输送带(1)以及安装在所述第一输送带(1)侧边的第一支架(2),所述第一支架(2)的上方设置有第一涂辊构件(3),其特征在于,所述第一涂辊构件(3)的一侧设置有第一烘干罩(4),所述第一输送带(1)的一侧设置有第二输送带(7),所述第二输送带(7)和所述第一输送带(1)之间设置有衔接架(21),所述衔接架(21)的外壁安装有回转电机(5),所述回转电机(5)的输出端连接有翻转架(6),所述翻转架(6)的两侧均设置有转输构件,所述第二输送带(7)的两侧设置有第二支架(8),所述第二支架(8)的上方设置有第二涂辊构件(9),所述第二涂辊构件(9)的一侧设置有第二烘干罩(10)。

2.根据权利要求1所述的一种木门滚漆设备,其特征在于,所述第一涂辊构件(3)包括固定架以及分别通过调节杆(16)连接在所述固定架两侧侧壁上的第一框架(11)和第二框架(12),所述第一框架(11)和第二框架(12)的下部均安装有涂胶辊(13),所述涂胶辊(13)的一端连接有驱动电机(19)。

3.根据权利要求2所述的一种木门滚漆设备,其特征在于,所述固定架的下部安装有从动辊(14)。

4.根据权利要求3所述的一种木门滚漆设备,其特征在于,所述固定架的上方设置有三通胶管(15)。

5.根据权利要求4所述的一种木门滚漆设备,其特征在于,所述三通胶管(15)的上端通过连接管连接有输送泵(20)。

6.根据权利要求5所述的一种木门滚漆设备,其特征在于,所述输送泵(20)的一侧设置有胶池(18)。

7.根据权利要求1所述的一种木门滚漆设备,其特征在于,所述转输构件包括分别安装在所述衔接架(21)两端的第一驱动辊(22)和第二驱动辊(24),所述衔接架(21)的外壁安装有两个输出端分别与所述第一驱动辊(22)和所述第二驱动辊(24)连接的伺服电机。

8.根据权利要求7所述的一种木门滚漆设备,其特征在于,所述第一驱动辊(22)和第二驱动辊(24)上均匀安装有多个传动带(23)。

9.根据权利要求8所述的一种木门滚漆设备,其特征在于,所述传动带(23)的内壁活动连接有从动衔接轮。

10.根据权利要求1所述的一种木门滚漆设备,其特征在于,所述第一烘干罩(4)和第二烘干罩(10)内壁上均设置有固化灯管(17)。

木门滚漆设备

技术领域

[0001] 本实用新型涉及一种滚漆设备,特别是涉及一种木门滚漆设备,属于木门滚漆设备技术领域。

背景技术

[0002] 滚漆机是涂装设备系列机械中的一种重要设备,其具有油漆损耗小、生产效率高、维护简单方便;可以和流水线很好的对接,组成自动化程度较高的生产线。

[0003] 而现有的木门滚漆设备,常采用单面涂漆,工作效率较低,且需要人工翻面,使用比较麻烦。

实用新型内容

[0004] 本实用新型的主要目的是为了解决常采用单面涂漆,工作效率较低,且需要人工翻面,使用比较麻烦的问题,而提供一种木门滚漆设备。

[0005] 本实用新型的目的可以通过采用如下技术方案达到:

[0006] 一种木门滚漆设备,包括第一输送带以及安装在所述第一输送带侧边的第一支架,所述第一支架的上方设置有第一涂辊构件,所述第一涂辊构件的一侧设置有第一烘干罩,所述第一输送带的一侧设置有第二输送带,所述第二输送带和所述第一输送带之间设置有衔接架,所述衔接架的外壁安装有回转电机,所述回转电机的输出端连接有翻转架,所述翻转架的两侧均设置有转输构件,所述第二输送带的两侧设置有第二支架,所述第二支架的上方设置有第二涂辊构件,所述第二涂辊构件的一侧设置有第二烘干罩。

[0007] 进一步的,所述第一涂辊构件包括固定架以及分别通过调节杆连接在所述固定架两侧侧壁上的第一框架和第二框架,所述第一框架和第二框架的下部均安装有涂胶辊,所述涂胶辊的一端连接有驱动电机。

[0008] 进一步的,所述固定架的下部安装有从动辊。

[0009] 进一步的,所述固定架的上方设置有三通胶管。

[0010] 进一步的,所述三通胶管的上端通过连接管连接有输送泵。

[0011] 进一步的,所述输送泵的一侧设置有胶池。

[0012] 进一步的,所述转输构件包括分别安装在所述衔接架两端的第一驱动辊和第二驱动辊,所述衔接架的外壁安装有两个输出端分别与所述第一驱动辊和所述第二驱动辊连接的伺服电机。

[0013] 进一步的,所述第一驱动辊和第二驱动辊上均匀安装有多个传动带。

[0014] 进一步的,所述传动带的内壁活动连接有从动衔接轮。

[0015] 进一步的,所述第一烘干罩和第二烘干罩内壁上均设置有固化灯管。

[0016] 本实用新型的有益技术效果:按照本实用新型的木门滚漆设备,通过第一输送带带动木门移动然后通过第一涂辊构件对木门的上端面进行涂胶,涂完后,通过第一烘干罩中的固化灯管进行固化,固化完成后,通过翻转架对木门进行翻面,同时配合转输构件进行

转运,并配合第二输送带带动固化后的木门再次进行移动,并通过第二涂辊构件对另一端面进行涂胶,涂胶完成后再次通过第二烘干罩中的固化灯管进行固化,有效的减少人工操作,使木门双面刷胶固化,有效的提高工作效率。

附图说明

[0017] 图1为按照本实用新型的一优选实施例的整体结构示意图;

[0018] 图2为按照本实用新型的一优选实施例的整体结构俯视图;

[0019] 图3为按照本实用新型的一优选实施例的第一涂辊构件和第一烘干罩结构示意图;

[0020] 图4为按照本实用新型的一优选实施例的固化灯管和第一烘干罩结构示意图;

[0021] 图5为按照本实用新型的一优选实施例的第一输送带和转输构件结构示意图;

[0022] 图6为按照本实用新型的一优选实施例的转输构件结构示意图。

[0023] 图中:1、第一输送带;2、第一支架;3、第一涂辊构件;4、第一烘干罩;5、回转电机;6、翻转架;7、第二输送带;8、第二支架;9、第二涂辊构件;10、第二烘干罩;11、第一框架;12、第二框架;13、涂胶辊;14、从动辊;15、三通胶管;16、调节杆;17、固化灯管;18、胶池;19、驱动电机;20、输送泵;21、衔接架;22、第一驱动辊;23、传动带;24、第二驱动辊。

具体实施方式

[0024] 为使本领域技术人员更加清楚和明确本实用新型的技术方案,下面结合实施例及附图对本实用新型作进一步详细的描述,但本实用新型的实施方式不限于此。

[0025] 如图1-图6所示,本实施例提供的木门滚漆设备,包括第一输送带1以及安装在第一输送带1侧边的第一支架2,第一支架2的上方设置有第一涂辊构件3,第一涂辊构件3的一侧设置有第一烘干罩4,第一输送带1的一侧设置有第二输送带7,第二输送带7和第一输送带1之间设置有衔接架21,衔接架21的外壁安装有回转电机5,回转电机5的输出端连接有翻转架6,翻转架6的两侧均设置有转输构件,第二输送带7的两侧设置有第二支架8,第二支架8的上方设置有第二涂辊构件9,第二涂辊构件9的一侧设置有第二烘干罩10,通过第一输送带1带动木门移动然后通过第一涂辊构件3对木门的上端面进行涂胶,涂完后,通过第一烘干罩4中的固化灯管17进行固化,固化完成后,通过翻转架6对木门进行翻面,同时配合转输构件进行转运,并配合第二输送带7带动固化后的木门再次进行移动,并通过第二涂辊构件9对另一端面进行涂胶,涂胶完成后再次通过第二烘干罩10中的固化灯管17进行固化,有效的减少人工操作,使木门双面刷胶固化,有效的提高工作效率。

[0026] 在本实施例中,如图1、图4和图6所示,第一涂辊构件3包括固定架以及分别通过调节杆16连接在固定架两侧侧壁上的第一框架11和第二框架12,第一框架11和第二框架12的下部均安装有涂胶辊13,涂胶辊13的一端连接有驱动电机19,固定架的下部安装有从动辊14,固定架的上方设置有三通胶管15,三通胶管15的上端通过连接管连接有输送泵20,通过输送泵20带动胶池18内的胶液从三通胶管15下方的两个出胶口排出,并利用涂胶辊13和从动辊14进行涂胶,输送泵20的一侧设置有胶池18,转输构件包括分别安装在衔接架21两端的第一驱动辊22和第二驱动辊24,衔接架21的外壁安装有两个输出端分别与第一驱动辊22和第二驱动辊24连接的伺服电机,第一驱动辊22和第二驱动辊24上均匀安装有多个传动带

23,传动带23的内壁活动连接有从动衔接轮,多个传动带23之间有用于避让翻转架6的间隔,第一烘干罩4和第二烘干罩10内壁上均设置有固化灯管17,用于推胶进行固话。

[0027] 在本实施例中,如图1-图6所示,本实施例提供的一种木门滚漆设备的工作过程如下:

[0028] 步骤1:通过第一输送带1带动木门移动然后通过第一涂辊构件3对木门的上端面进行涂胶,涂完后,通过第一烘干罩4中的固化灯管17进行固化,固化完成后;

[0029] 步骤2:通过翻转架6对木门进行翻面,同时配合转输构件进行转运,并配合第二输送带7带动固化后的木门再次进行移动,并通过第二涂辊构件9对另一端面进行涂胶,涂胶完成后再次通过第二烘干罩10中的固化灯管17进行固化,有效的减少人工操作,使木门双面刷胶固化,有效的提高工作效率。

[0030] 综上所述,在本实施例中,按照本实施例的木门滚漆设备,通过第一输送带1带动木门移动然后通过第一涂辊构件3对木门的上端面进行涂胶,涂完后,通过第一烘干罩4中的固化灯管17进行固化,固化完成后,通过翻转架6对木门进行翻面,同时配合转输构件进行转运,并配合第二输送带7带动固化后的木门再次进行移动,并通过第二涂辊构件9对另一端面进行涂胶,涂胶完成后再次通过第二烘干罩10中的固化灯管17进行固化,有效的减少人工操作,使木门双面刷胶固化,有效的提高工作效率。

[0031] 以上所述,仅为本实用新型进一步的实施例,但本实用新型的保护范围并不局限于此,任何熟悉本技术领域的技术人员在本实用新型所公开的范围内,根据本实用新型的技术方案及其构思加以等同替换或改变,都属于本实用新型的保护范围。

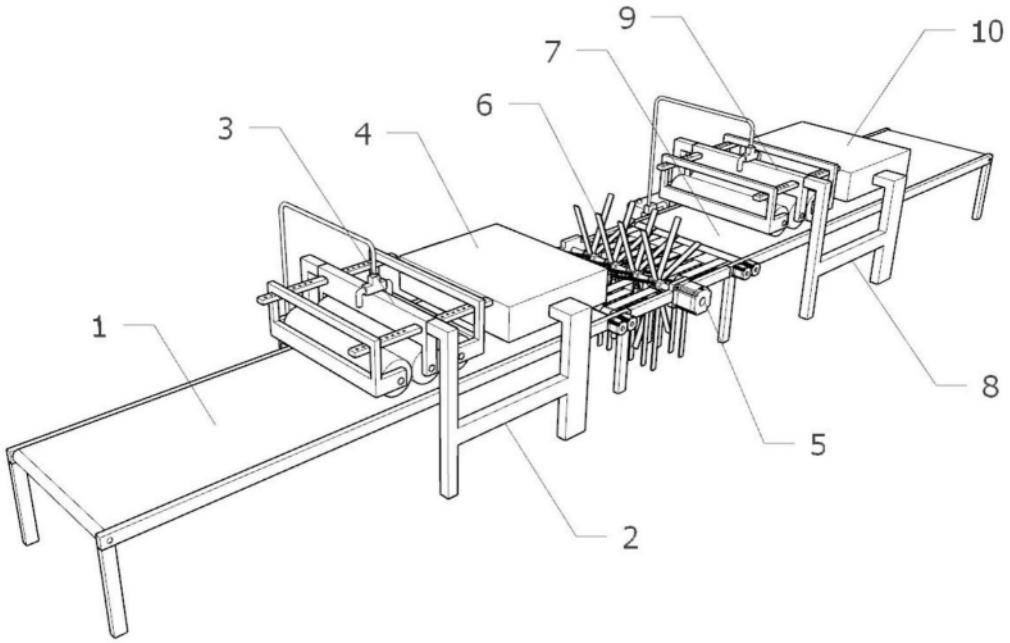

图1

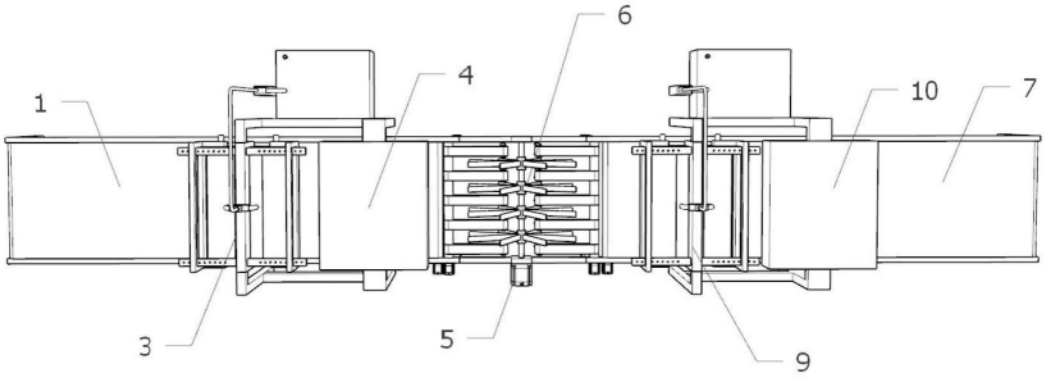

图2

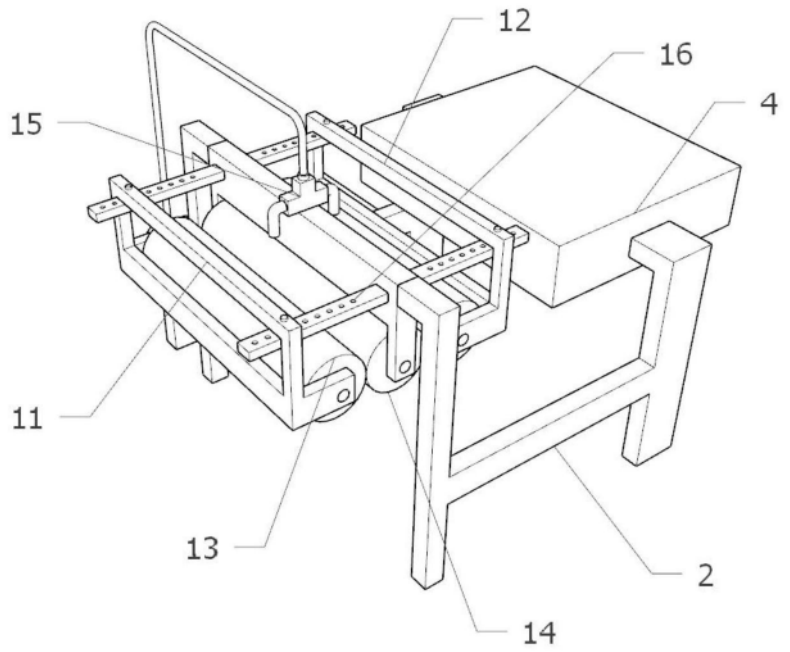

图3

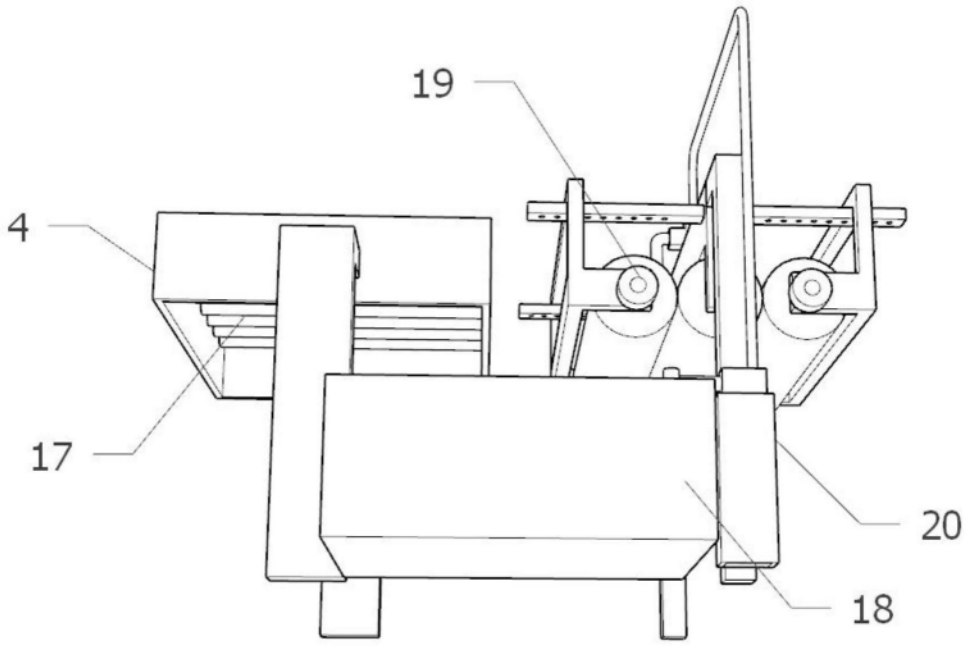

图4

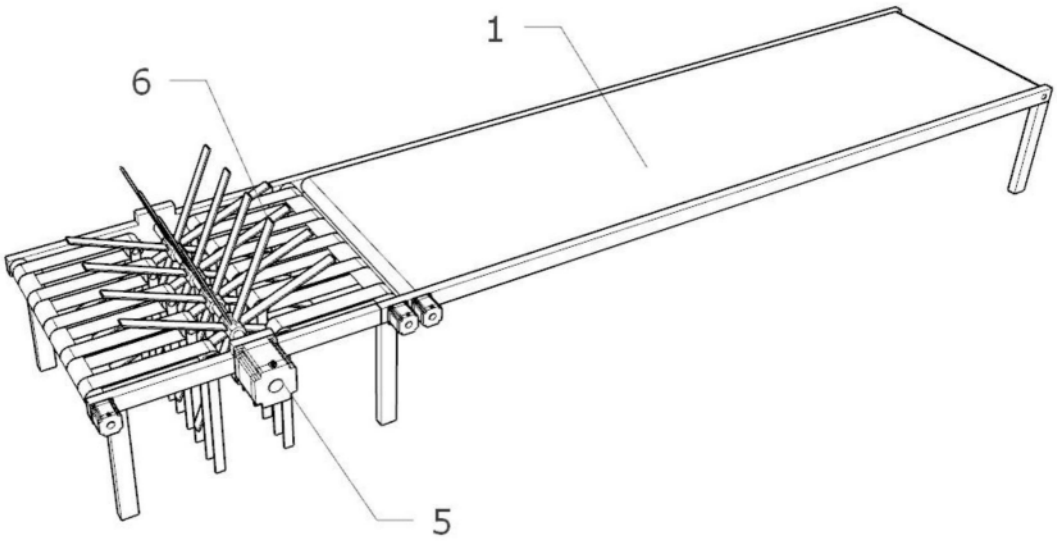

图5

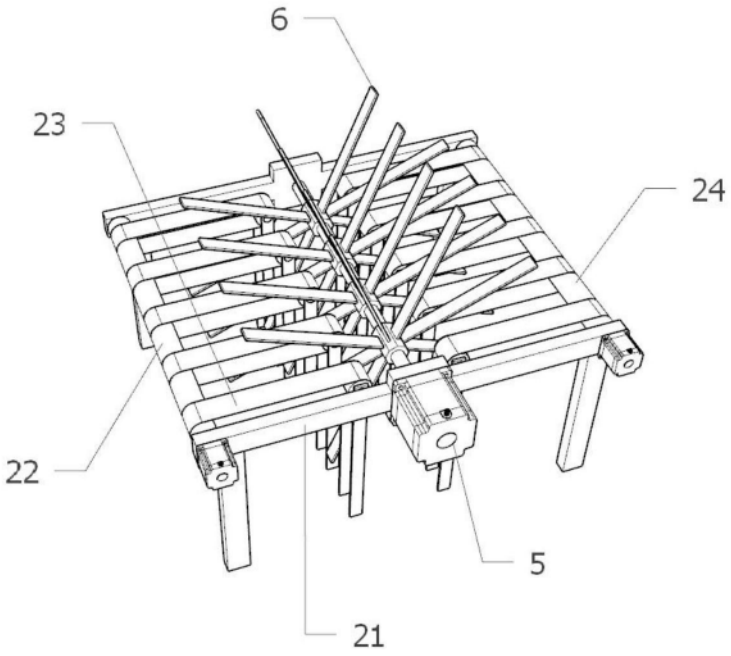

图6