(19) **RU** (11) **2 089 684** (13) **C1**

(51) МПК[6] **D 03 C 3/18**

РОССИЙСКОЕ АГЕНТСТВО
ПО ПАТЕНТАМ И ТОВАРНЫМ ЗНАКАМ

(12) ОПИСАНИЕ ИЗОБРЕТЕНИЯ К ПАТЕНТУ РОССИЙСКОЙ ФЕДЕРАЦИИ

(21), (22) Заявка: 92004435/12, 10.12.1992

(30) Приоритет: 11.12.1991 FR 9115615

(46) Дата публикации: 10.09.1997

(56) Ссылки: CH, патент, 593363, кл. D 03 C 3/18, 1977.

(71) Заявитель:
С.А.Дез Этаблиссман Стобли (FR)

(72) Изобретатель: Жан-Поль Фроман[FR]

(73) Патентообладатель:
С.А.Дез Этаблиссман Стобли (FR)

(54) КРОМОЧНАЯ ЖАККАРДОВАЯ МАШИНА

(57) Реферат:

Сущность изобретения: кромочная жаккардовая машина содержит кинематически связанный с приводным валом входной вал, связанные с последним решетки с крючками и аркатные подвязи, соединенные с крючками. Входной вал выполнен полым, а приводной вал расположен коаксиально и внутри входного вала, при этом параллельно валам расположена опорная балка, а на корпусе установлены имеющие возможность регулировки средства крепления машины к балке. Один из концов полого вала имеет прорезь, а соединение полого вала с приводным валом выполнено посредством стяжного фланца. Средства крепления выполнены в виде скоб, корпус имеет проушины, а скобы соединены с проушинами посредством гаек. 2 з. п. ф-лы, 3 ил.

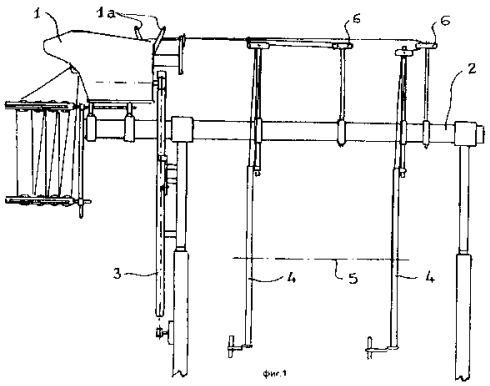

фиг.1

RU 2089684 C1

RU 2089684 C1

(19) **RU** (11) **2 089 684** (13) **C1**

(51) Int. Cl.[6] **D 03 C 3/18**

RUSSIAN AGENCY
FOR PATENTS AND TRADEMARKS

(12) ABSTRACT OF INVENTION

(21), (22) Application: 92004435/12, 10.12.1992

(30) Priority: 11.12.1991 FR 9115615

(46) Date of publication: 10.09.1997

(71) Applicant:
S.A.Dez Ehtablissman Stobli (FR)

(72) Inventor: Zhan-Pol' Froman[FR]

(73) Proprietor:
S.A.Dez Ehtablissman Stobli (FR)

(54) EDGING JACQUARD MACHINE

(57) Abstract:

FIELD: textile industry. SUBSTANCE: machine has input shaft kinematically connected with drive shaft, grids with hooks connected to input shaft, and cordings connected with hooks. Input shaft is made hollow and drive shaft is axially arranged within input shaft. Supporting beam is positioned in parallel with shafts. Adjustable devices for attaching jacquard machine to supporting beam are positioned on housing. One end of hollow shaft has slot. Hollow shaft is connected with drive shaft through tightening flange. Attaching devices are formed as brackets. Housing has eyelets. Brackets are connected with eyelets by nuts. EFFECT: increased efficiency and simplified construction. 3 cl, 3 dwg

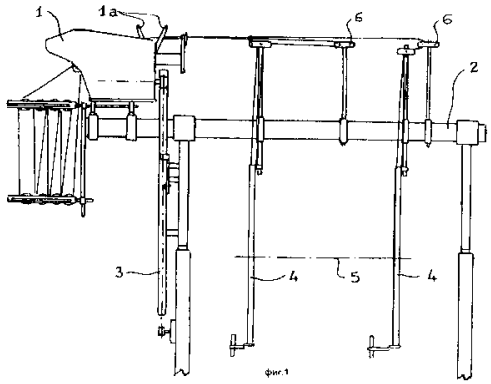

RU 2089684 C1

RU 2089684 C1

Изобретение относится к текстильному машиностроению и позволяет упростить конструкцию жаккардовых устройств для тканья кромок.

На фиг.1 изображен общий вид жаккардового устройства классического типа; на фиг.2 вид в изометрии жаккардовой машины согласно изобретению; на фиг.3 - схема монтирования машин по фиг.2 на ткацком станке.

Обычно применяется механизм 1 для тканья двух кромок (иногда-трех, вместе с центральной кромкой). Этот механизм 1 поддерживается конструкцией 2 и имеет привод 3. Так как кромки имеют идентичный орнамент, то каждое коромысло 1а соединено с двумя (тремя) ремизами 4. Предполагается, что ремизы 4 расположены по вертикали от кромки ткани 5. Для аркатных шнуров предусмотрены отражатели 6, которые усложняют конструкцию и регулировку положений ремизов.

В предлагаемой машине имеется корпус 7, входной вал 8, вращающийся постоянно или с остановками и управляющий аркатными шнурами. Вал 8 установлен в подшипниках 10 в боковых стенах 7а корпуса 7 и выполнен полым. Коаксиально и внутри вала 8 расположен приводной вал 11. Валы 8 и 11 расположены горизонтально и соединены фланцем 12, который воздействует на конец вала 12 с прорезью.

Стенки 7а выполнены так, что две горизонтальные противоположные стенки могут опираться на опорную балку 13, расположенную горизонтально под валом 11.

Крепление корпуса 7 на балке 13 осуществляется при помощи двух боковых скоб 14, соединенных с проушинами 7в корпуса гайками 15.

Балка 13 удерживается боковыми колоннами 16 и находится над тканью 17.

Для тканья двух кромок ткани 17 на балке 13 установлено две кромочные машины, которые могут свободно перемещаться вдоль балки 13 для точного расположения над кромками.

Аркатные шнуры 9 связаны с крючками, установленными на решетках 20, и проходят через кассейную доску 21, соединяясь с галевами 19, а последние соединены с пружинами 22, установленными на стержне 23. Вал 11 соединен с приводным устройством 24 с главным валом 25 ткацкого станка, поэтому обе кромочные машины действуют синхронно.

На балке 13 может быть размещено несколько кромочных машин.

Соединение валов 8 и 11 может быть выполнено и другим способом.

Работают кромочные жаккардовые машины также как и обычные жаккардовые машины.

Формула изобретения:

1. Кромочная жаккардовая машина, содержащая кинематически связанный с приводным валом входной вал, связанные с последним решетки с крючками и аркатные подвязки, соединенные с крючками, отличающаяся тем, что входной вал выполнен полым, а приводной вал расположен коаксиально и внутри входного вала, при этом параллельно валам расположена опорная балка, а на корпусе установлены имеющие возможность регулировки средства крепления машины к балке.

2. Машина по п. 1, отличающаяся тем, что один из концов полого вала имеет прорезь, а соединение полого вала с приводным валом выполнено посредством стяжного фланца.

3. Машина по пп. 1 и 2, отличающаяся тем, что средства крепления выполнены в виде скоб, корпус имеет проушины, а скобы соединены с проушинами посредством гаек.

RU 2089684 C1

RU 2089684 C1

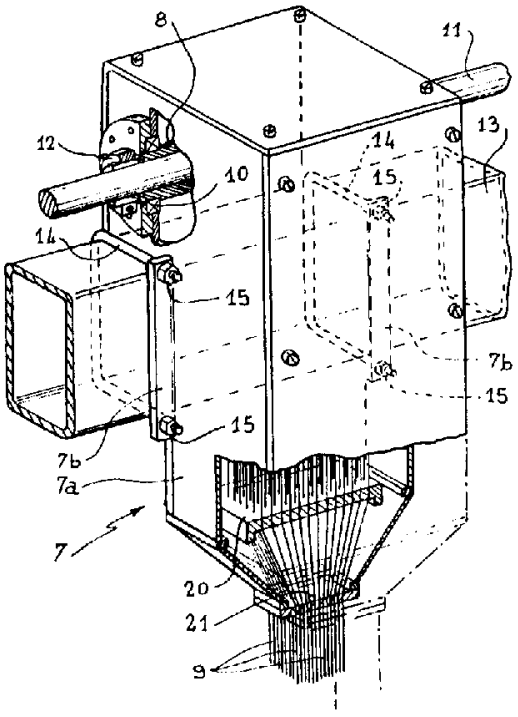

фиг.2

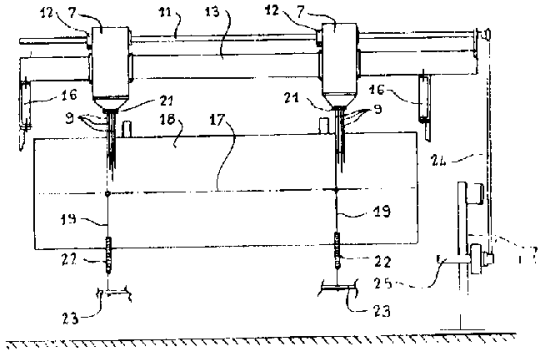

фиг.3

RU 2089684 C1

RU 2089684 C1