(19)中华人民共和国国家知识产权局

(12)发明专利申请

(10)申请公布号 CN 105953538 A
(43)申请公布日 2016.09.21

(21)申请号 201610331909.4

(22)申请日 2016.05.18

(71)申请人 合肥永泰防火门有限公司
地址 230000 安徽省合肥市肥西县花岗镇工业聚集区

(72)发明人 何秀俊

(51)Int.Cl.
F26B 9/06(2006.01)
F26B 3/30(2006.01)

权利要求书1页 说明书1页 附图1页

(54)发明名称

一种空调壳体烘箱

(57)摘要

一种空调壳体烘箱，它涉及空调生产技术领域。烘箱分别在两端和中间分成可调节的三段加热区，每个加热区分别独立安装两根红外线灯管，红外线灯管与产品的距离降低为5cm。本发明可根据加工产品情况进行分段加热，烘箱结构简单方便清洁，无需热风循环，有效的降低因为循环风造成的黑点、杂质问题，有效节约了能源，做到节能环保。

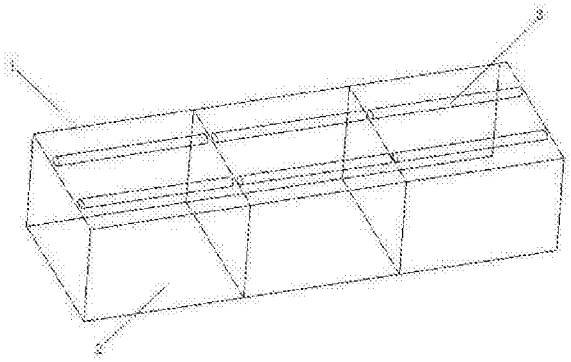

CN 105953538 A

1.一种空调壳体烘箱,其特征在于,烘箱分别在两端和中间分成可调节的三段加热区,每个加热区分别独立安装两根红外线灯管,红外线灯管与产品的距离降低为5cm。

一种空调壳体烘箱

[0001]

技术领域：

本发明涉及空调生产技术领域，具体涉及一种空调壳体烘箱。

[0002] 背景技术：

当前空调壳体在进行加工时需要用烘箱进行烘烤，现有普通烘箱在进行烘烤时常会出现以下问题，1、丝印生产透明件类产品易产生黑点、垃圾问题，跟进发现部分产品黑点杂质是经过烘箱烘干过程造成的。烘箱底部隔热板采用铆钉固定，不易拆卸清洁不了，热循环风带动烘箱内部灰尘沾附产品油墨表面造成产品黑点杂质报废。2、烘箱采用采用12支红外线灯管加热，利用电机转动把热风循环起来达到烘箱内部温度均匀效果，透明件生产只在烘箱两侧加热。导致烘箱中间热量多余，浪费电能，造成环境温度高。

[0003] 发明内容：

本发明的目的是提供一种无需热风循环可分段加热的空调壳体烘箱。

[0004] 为了解决背景技术所存在的问题，本发明是采用以下技术方案：烘箱分别在两端和中间分成可调节的三段加热区，每个加热区分别独立安装两根红外线灯管，红外线灯管与产品的距离降低为5cm。

[0005] 本发明可根据加工产品情况进行分段加热，烘箱结构简单方便清洁，无需热风循环，有效的降低因为循环风造成的黑点、杂质问题，有效节约了能源，做到节能环保。

[0006] 附图说明：

图1是本发明结构示意图。

[0007] 具体实施方式：

参看图1，本具体实施方式采用以下技术方案：烘箱1分别在两端和中间分成可调节的三段加热区2，每个加热区2分别独立安装两根红外线灯管3，这样可根据加工产品情况进行分段加热，烘箱的结构简单，方便清洁，无需热风循环，有效的降低因为循环风造成的黑点、杂质问题，另外红外线灯管与产品的距离降低为5cm，大大降低了烘箱内红外线灯管的数量，有效节约了能源，节能环保。

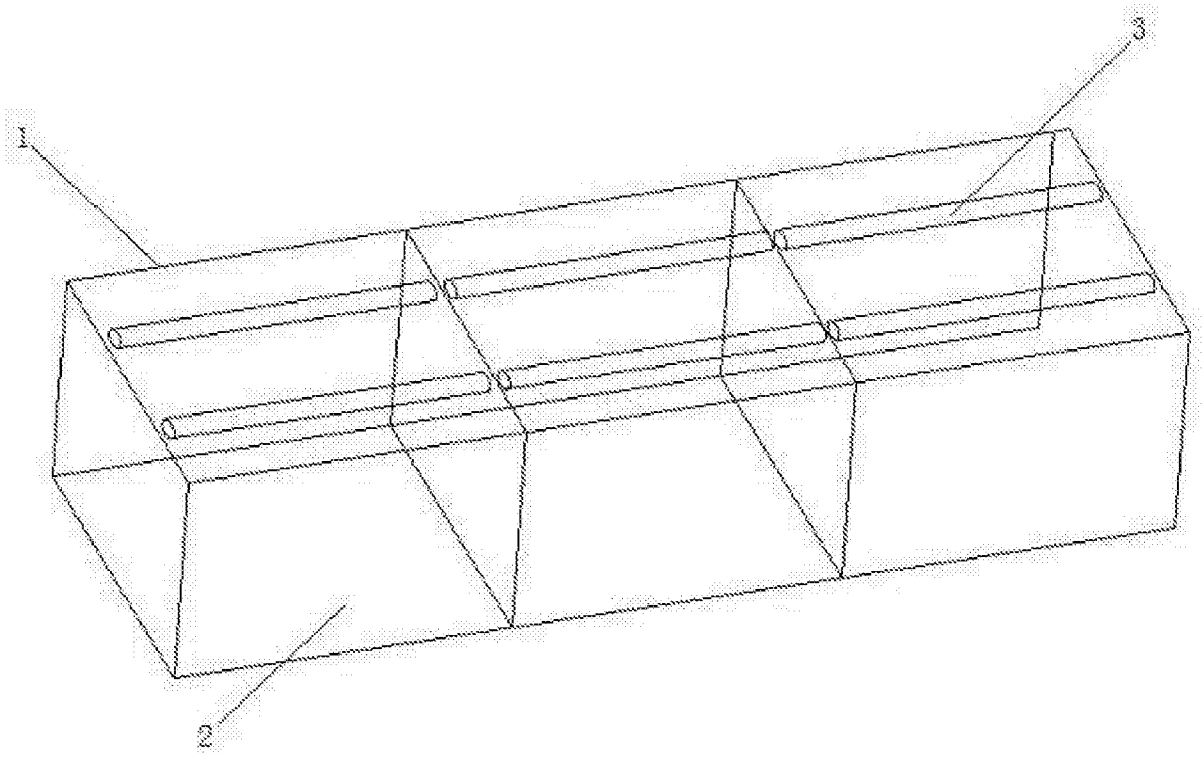

图1