(19)中华人民共和国国家知识产权局

(12)实用新型专利

(10)授权公告号 CN 216170470 U
(45)授权公告日 2022.04.05

(21)申请号 202122678443.4

(22)申请日 2021.11.04

(73)专利权人 刘继伟
地址 067000 河北省承德市双桥区大老虎沟1号

(72)发明人 刘继伟 黄亚军 吴松美 王海慧

(51)Int.Cl.
B01D 33/056(2006.01)
B01D 33/46(2006.01)
B01D 33/76(2006.01)

权利要求书1页 说明书2页 附图3页

(54)实用新型名称

一种绿色建筑施工中使用的废水回收装置

(57)摘要

本实用新型公开了一种绿色建筑施工中使用的废水回收装置，属于废水回收技术领域。一种绿色建筑施工中使用的废水回收装置，包括箱体，箱体左壁设有排水阀，箱体上部固设有压水板，箱体下部插设有过滤盒，过滤盒内铺设有多个活性过滤碳板，过滤盒左侧固设有抖石盒，抖石盒底面开设有多个漏水孔，抖石盒后侧插设有放料板，抖石盒顶面固设有刮料板，箱体内壁设有滤网带，滤网带内部呈左右错位对称结构套设有两个传动棍，传动棍前端固设有带轮，位于左侧传动棍前端固设有电机。本实用新型在抖石盒顶面螺结刮料板，通过刮料板对滤网带表面杂物进行刮除清理，使得滤网带保持过滤使用效果，大大提高了装置的灵活性。

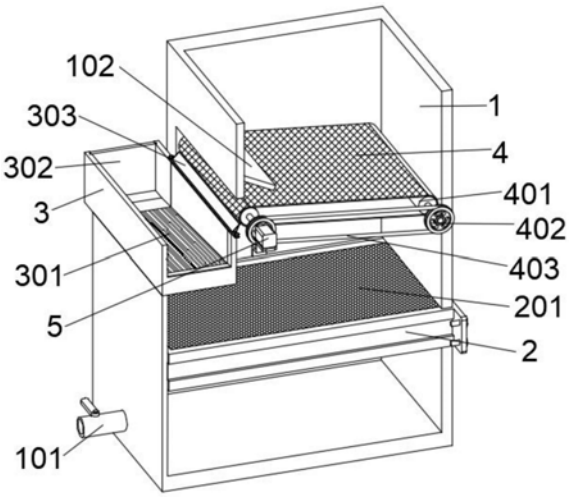

CN 216170470 U

1.一种绿色建筑施工中使用的废水回收装置,包括箱体(1),其特征在于:所述箱体(1)左壁设有排水阀(101),所述箱体(1)上部固设有压水板(102),所述箱体(1)下部插设有过滤盒(2),所述过滤盒(2)内铺设有多个活性过滤碳板(201),所述过滤盒(2)左侧固设有抖石盒(3),所述抖石盒(3)底面开设有多个漏水孔(301),所述抖石盒(3)后侧插设有放料板(302),所述抖石盒(3)顶面固设有刮料板(303),所述箱体(1)内壁设有滤网带(4),所述滤网带(4)内部呈左右错位对称结构套设有两个传动棍(401),所述传动棍(401)前端固设有带轮(402),位于左侧所述传动棍(401)前端固设有电机(5)。

2.根据权利要求1所述的一种绿色建筑施工中使用的废水回收装置,其特征在于:所述抖石盒(3)内壁底面呈前高后底结构。

3.根据权利要求1所述的一种绿色建筑施工中使用的废水回收装置,其特征在于:所述滤网带(4)呈左高右低结构。

4.根据权利要求1所述的一种绿色建筑施工中使用的废水回收装置,其特征在于:所述传动棍(401)与箱体(1)转动配合。

5.根据权利要求1所述的一种绿色建筑施工中使用的废水回收装置,其特征在于:两个所述带轮(402)之间套设有皮带(403)。

一种绿色建筑施工中使用的废水回收装置

技术领域

[0001] 本实用新型涉及废水回收技术领域，更具体地说，涉及一种绿色建筑施工中使用的废水回收装置。

背景技术

[0002] 废水是指居民活动过程中排出的水及径流雨水的总称。它包括生活污水、工业废水和初雨径流入排水管渠等其它无用水，一般指没有利用或没利用价值的水。其中对于建筑施工中使用的废水，污染程度较小，多进行过滤回收，然而，建筑施工废水中携带碎石，一般的建筑施工使用的废水回收装置无法对碎石进行外送排出，多积留在设备内部，后期清理较为不便，鉴于此，我们提出一种绿色建筑施工中使用的废水回收装置。

实用新型内容

[0003] 1.要解决的技术问题

[0004] 本实用新型的目的在于提供一种绿色建筑施工中使用的废水回收装置，以解决上述背景技术中提出的问题。

[0005] 2.技术方案

[0006] 一种绿色建筑施工中使用的废水回收装置，包括箱体，所述箱体左壁设有排水阀，所述箱体上部固设有压水板，所述箱体下部插设有过滤盒，所述过滤盒内铺设有多个活性过滤碳板，所述过滤盒左侧固设有抖石盒，所述抖石盒底面开设有多个漏水孔，所述抖石盒后侧插设有放料板，所述抖石盒顶面固设有刮料板，所述箱体内壁设有滤网带，所述滤网带内部呈左右错位对称结构套设有两个传动棍，所述传动棍前端固设有带轮，位于左侧所述传动棍前端固设有电机。

[0007] 优选地，所述抖石盒内壁底面呈前高后底结构。

[0008] 优选地，所述滤网带呈左高右低结构。

[0009] 优选地，所述传动棍与箱体转动配合。

[0010] 优选地，两个所述带轮之间套设有皮带。

[0011] 3.有益效果

[0012] 相比于现有技术，本实用新型的优点在于：

[0013] 1、本实用新型通过外设的抖石盒，对滤网带过滤输出的碎石进行堆积，进而方便抖石盒内碎石集中清洁，避免碎石积留在设备内部，后期清理不便，大大提高了装置的过滤效果。

[0014] 2、本实用新型在抖石盒顶面螺结刮料板，通过刮料板对滤网带表面杂物进行刮除清理，使得滤网带保持过滤使用效果，大大提高了装置的灵活性，而且本装置结构简单紧凑，操作便捷，具有很好的使用效果。

附图说明

[0015] 图1为本实用新型的整体结构内部示意图；

[0016] 图2为本实用新型的整体结构左侧示意图；

[0017] 图3为本实用新型的整体结构右侧示意图；

[0018] 图中标号说明：1、箱体；2、过滤盒；3、抖石盒；4、滤网带；5、电机；101、排水阀；102、压水板；201、活性过滤碳板；301、漏水孔；302、放料板；303、刮料板；401、传动棍；402、带轮；403、皮带。

具体实施方式

[0019] 请参阅图1-3,本实用新型提供一种技术方案：

[0020] 一种绿色建筑施工中使用的废水回收装置，包括箱体1，箱体1左壁设有排水阀101，箱体1上部固设有压水板102，便于降低注入的污水水花，箱体1下部插设有过滤盒2，过滤盒2内铺设有多个活性过滤碳板201，过滤盒2左侧固设有抖石盒3，抖石盒3底面开设有多个漏水孔301，抖石盒3后侧插设有放料板302，便于抖石盒3内堆积的碎石清理，抖石盒3顶面固设有刮料板303，便于对滤网带4进行清理，箱体1内壁设有滤网带4，滤网带4内部呈左右错位对称结构套设有两个传动棍401，传动棍401前端固设有带轮402，位于左侧传动棍401前端固设有电机5。

[0021] 具体的，抖石盒3内壁底面呈前高后底结构，便于碎石排出。

[0022] 进一步的，滤网带4呈左高右低结构，便于污水落入箱体1内，碎石排入抖石盒3内。

[0023] 再进一步的，传动棍401与箱体1转动配合，便于滤网带4过滤输料。

[0024] 除此之外，两个带轮402之间套设有皮带403，便于动力传输，带动滤网带4过滤输石。

[0025] 工作原理：使用本装置对建筑施工中使用的废水进行过滤回收时，首先通过外部控制机构启动电机5反转，然后将污水从箱体1顶面注入，此时，电机5带动两个传动棍401反转，使得滤网带4对注入的污水进行过滤，同时滤网带4将过滤的碎石输送到抖石盒3内，刮料板303对滤网带4进行清洁，从而提高滤网带4使用效果，与此同时，落入抖石盒3内的碎石杂物滑到抖石盒3后端进行堆积，当抖石盒3堆积到一定量，拉开放料板302即可完全排出。

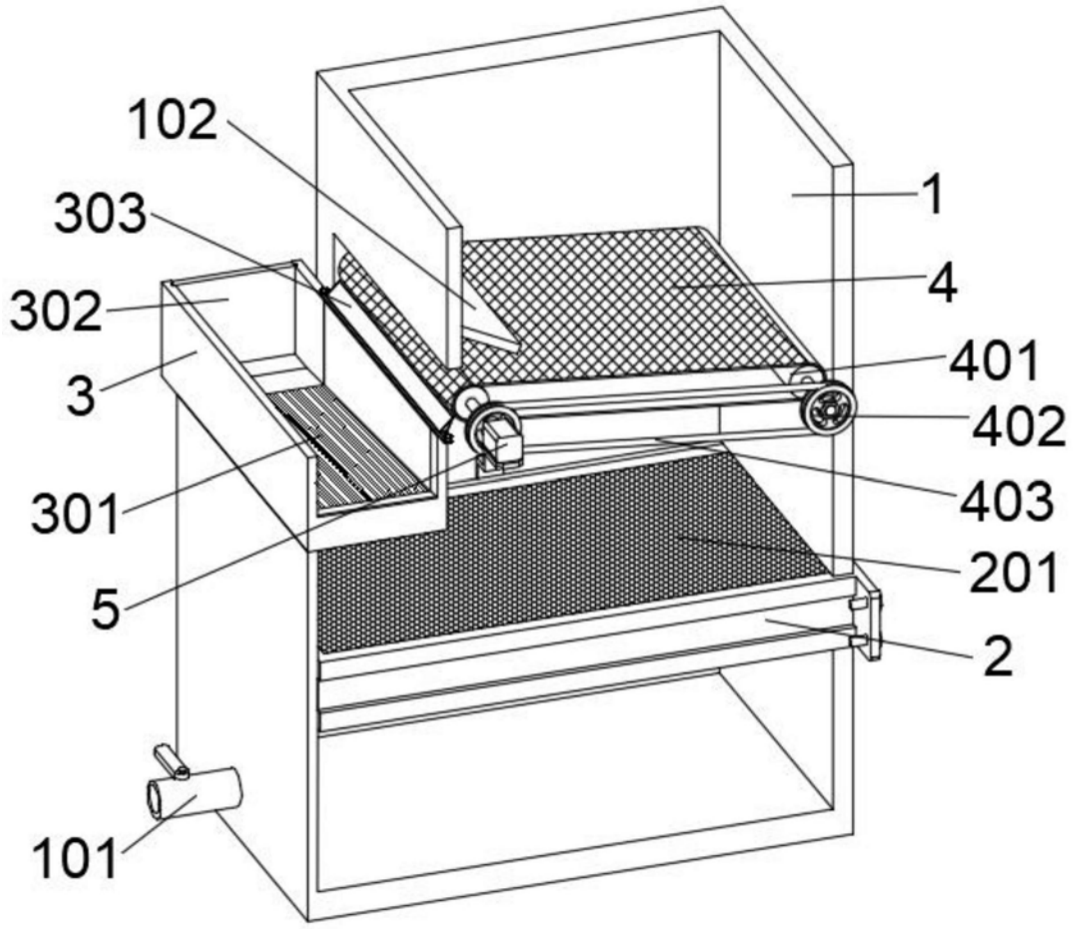

图1

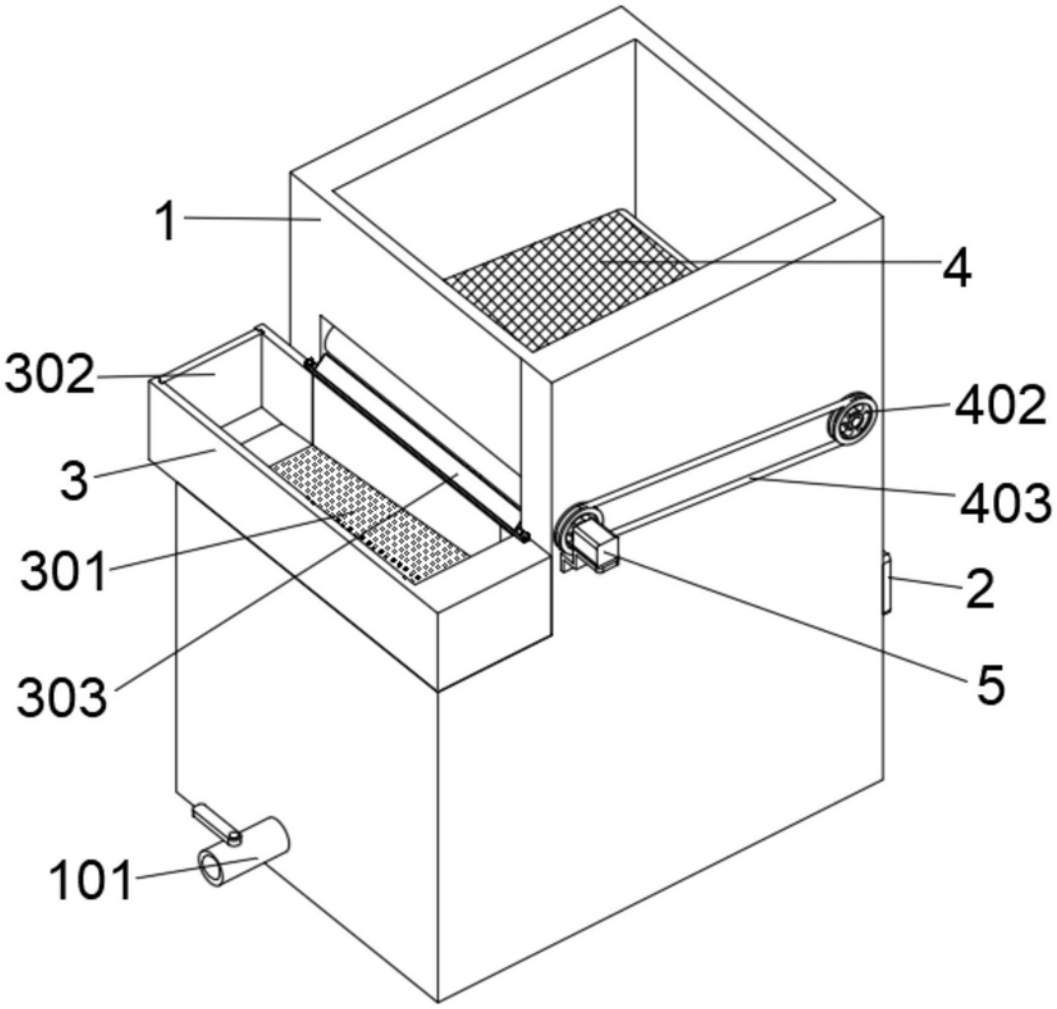

图2

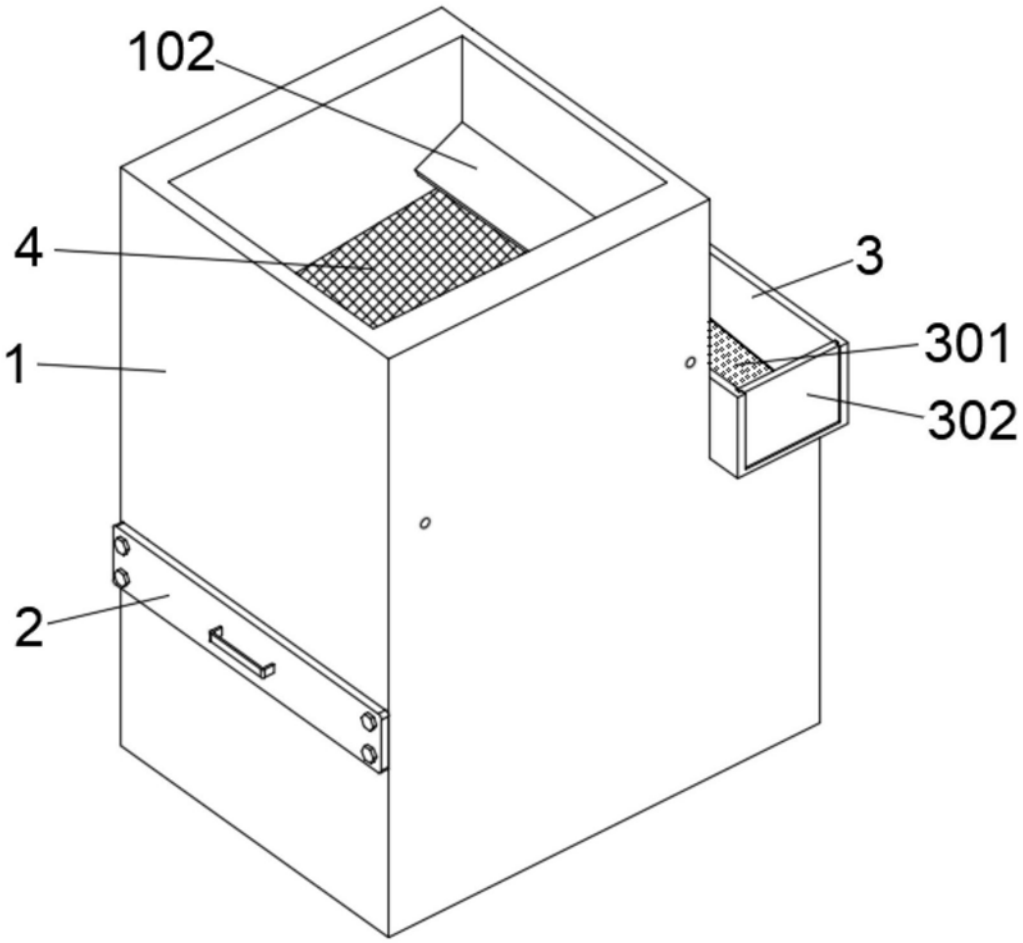

图3