(19)中华人民共和国国家知识产权局

(12)发明专利申请

(10)申请公布号 CN 106523816 A
(43)申请公布日 2017.03.22

(21)申请号 201611215779.4

(22)申请日 2016.12.26

(71)申请人 宁夏软件工程院有限公司
地址 750000 宁夏回族自治区银川市金凤区宁安大街490号ibi育成中心14号楼6层

(72)发明人 郑皓天

(51)Int.Cl.
F16L 23/032(2006.01)

权利要求书1页 说明书1页 附图1页

(54)发明名称

电解金属原液输送管道的紧密连接装置

(57)摘要

本发明公开了一种电解液输送管道的紧密连接装置，包括第一法兰和第二法兰，所述的第一法兰的中心孔设有内螺纹，第二法兰设有突出的外螺纹连接头，所述的内螺纹连接缓压仓，本发明采用螺纹连接，有效增强了连接处的密封性；设置的缓压仓，能缓解液体对连接处的压力，防止爆管。

CN 106523816 A

1.电解金属原液输送管道的紧密连接装置,其特征在于:包括第一法兰(1)和第二法兰(2),所述的第一法兰(1)的中心孔设有内螺纹(3),第二法兰(2)设有突出的外螺纹连接头(4),所述的内螺纹(3)连接缓压仓(5)。

2.根据权利要求1所述的电解金属原液输送管道的紧密连接装置,其特征在于:所述的缓压仓(5)高于内螺纹(3)。

3.根据权利要求1所述的电解金属原液输送管道的紧密连接装置,其特征在于:所述的缓压仓(5)与内螺纹(3)的连接通道是斜置的。

电解金属原液输送管道的紧密连接装置

技术领域

[0001] 本发明涉及一种电解金属原液输送管道的紧密连接装置。

背景技术

[0002] 管道连接处使用的法兰如果密封性不好，容易造成泄露；因为管道中流淌的是液体，所以，管道拐弯处承受的冲击力较大，此处最易损坏。

发明内容

[0003] 本发明的目的在于提供一种电解金属原液输送管道的紧密连接装置，以解决上述背景技术中提出的问题。

[0004] 为实现上述目的，本发明提供如下技术方案：电解金属原液输送管道的紧密连接装置，包括第一法兰和第二法兰，所述的第一法兰的中心孔设有内螺纹，第二法兰设有突出的外螺纹连接头，所述的内螺纹连接缓压仓。

[0005] 优选的，所述的缓压仓高于内螺纹。

[0006] 优选的，所述的缓压仓与内螺纹的连接通道是斜置的。

[0007] 与现有技术相比，本发明的有益效果是：本发明采用螺纹连接，有效增强了连接处的密封性；设置的缓压仓，能缓解液体对连接处的压力，防止爆管。

附图说明

[0008] 图1为本发明示意图。

[0009] 图中所示：1第一法兰，2第二法兰，3内螺纹，4连接头，5缓压仓。

具体实施方式

[0010] 下面将结合本发明实施例中的附图，对本发明实施例中的技术方案进行清楚、完整地描述，显然，所描述的实施例仅仅是本发明一部分实施例，而不是全部的实施例。基于本发明中的实施例，本领域普通技术人员在没有做出创造性劳动前提下所获得的所有其他实施例，都属于本发明保护的范围。

[0011] 请参阅图1，本发明提供一种技术方案：本实施例包括第一法兰1和第二法兰2，第一法兰1的中心孔设有内螺纹3，第二法兰2设有突出的外螺纹连接头4，内螺纹3连接缓压仓5，缓压仓5高于内螺纹3，液体冲击时，缓压仓5起到缓压作用，由于缓压仓5与内螺纹3接口是斜置连接，进入缓压仓5的液体会自动流出。

[0012] 尽管已经示出和描述了本发明的实施例，对于本领域的普通技术人员而言，可以理解在不脱离本发明的原理和精神的情况下可以对这些实施例进行多种变化、修改、替换和变型，本发明的范围由所附权利要求及其等同物限定。

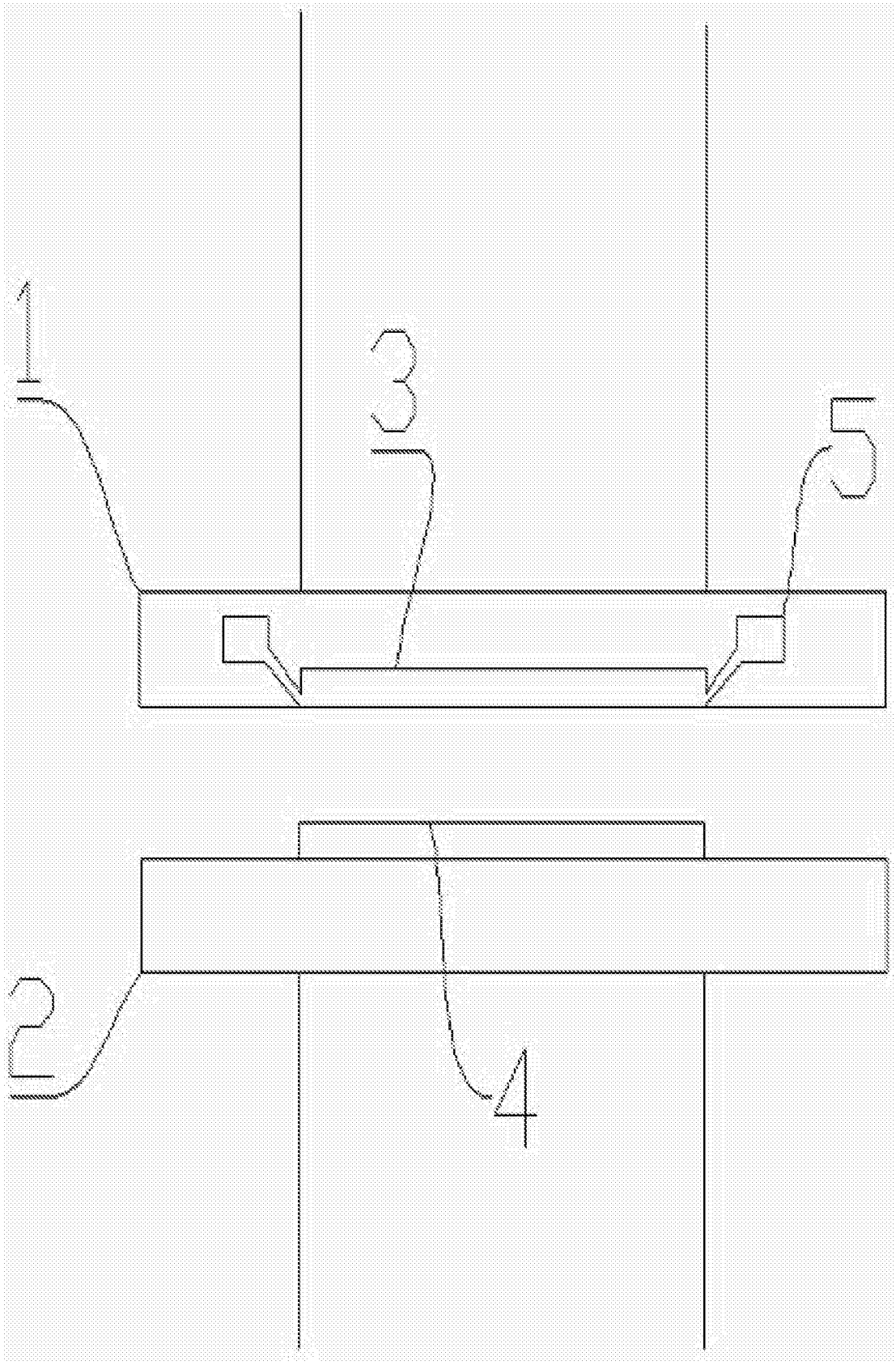

图 1