(19)中华人民共和国国家知识产权局

(12)实用新型专利

(10)授权公告号 CN 202293928 U
(45)授权公告日 2012.07.04

(21)申请号 201120433810.8

(22)申请日 2011.11.06

(73)专利权人 刘效年
地址 272000 山东省济宁市任城区洸河花园小区 26 号楼五单元二楼西室

(72)发明人 刘效年

(74)专利代理机构 济宁宏科利信专利代理事务所 37217
代理人 樊庆年 李贵斌

(51)Int.Cl.
B43L 13/20(2006.01)
B43L 13/00(2006.01)

权利要求书 1 页 说明书 2 页 附图 1 页

(54)实用新型名称

数学教学模板

(57)摘要

数学教学模板，板主体是主体件，板主体的上端边为长刻度边，沿长刻度边内侧设置有作为画圆和椭圆的画绳通道，画绳通道的外端是出口，画绳通道内端设置有画绳收放装置。在画绳通道的出口端稍靠内位置，设置有画绳定位装置。画绳的内端设置为画绳内端，画绳的外末端，连接设置有笔套。与长刻度边成直角的边为短刻度边，从短刻度边的末端，以呈 45° 角的形式在板主体上设置有 45° 线，在板主体上，还设置有正切曲线图形、指数与对数函数图形、抛物线图形和双曲线图形。本实用新型整体结构简单，操作使用方便，一板多用。

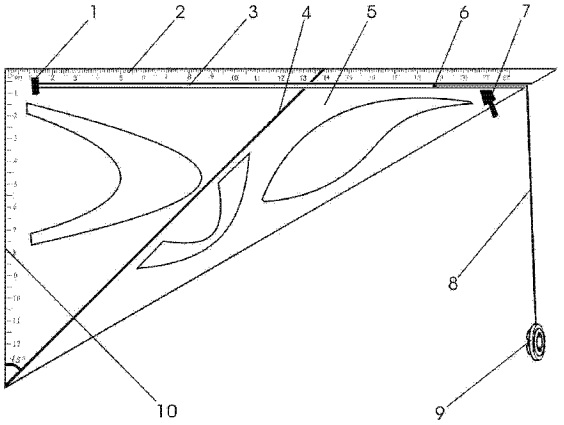

CN 202293928 U

1. 数学教学模板，板主体（5）是主体件，板主体（5）的上端边为长刻度边（2），其特征在于沿长刻度边（2）内侧设置有作为画圆和椭圆的画绳通道（3），画绳通道（3）的外端是出口，画绳通道（3）内端设置有画绳收放装置（1）。

2. 根据权利要求 1 所述的数学教学模板，其特征在于在画绳通道（3）的出口端稍靠内位置，设置有画绳定位装置（7）。

3. 根据权利要求 1 所述的数学教学模板，其特征在于画绳（8）的内端设置为画绳内端（6），画绳（8）的外末端，连接设置有笔套（9）。

4. 根据权利要求 1 所述的数学教学模板，其特征在于与长刻度边（2）成直角的边为短刻度边（10），从短刻度边（10）的末端，以呈 45° 角的形式在板主体（5）上设置有 45° 线（4），在板主体（5）上，还设置有正切曲线图形、指数与对数函数图形、抛物线图形和双曲线图形。

数学教学模板

技术领域

[0001] 本实用新型涉及高中数学作图的用具，尤其涉及数学教学模板。

背景技术

[0002] 高中数学教师讲述平面、立体几何课程时，需要使用三角板、量角器和圆规这些文具，方能适合画作各种几何图形，有时甚至要多种文具交替使用，让老师会感到费时费力，影响教学和学习的正常进行。

实用新型内容

[0003] 本实用新型产品的目的在于，克服现有技术的不足之处，提供一种新型的数学教学模板，可以将多种教具集于一身，一板多用，既使用方便，又省时省力，既可以作为数学老师进行教学的教具，又可以用作学生学习的工具，也可以作为工作人员的多功能尺具。

[0004] 本实用新型所述的数学教学模板，包括有画绳收放装置、长刻度边、画绳通道、45° 线、板主体、画绳内端、画绳定位装置、画绳、笔套、短刻度边、正切曲线图形、指数与对数函数图形、抛物线图形和双曲线图形组成。板主体是本实用新型的主体件，板主体的上端边为长刻度边，沿长刻度边内侧设置有作为画圆和椭圆的画绳通道，画绳通道的外端是出口，画绳通道内端设置有画绳收放装置，画绳收放装置与画绳内端相配合，可以实现画绳的收放。在画绳通道的出口端稍靠内位置，设置有画绳定位装置，使用画绳定位装置，可以实现拉出画绳的准确定位。画绳整体上是一段软绳，在不使用的状态下，画绳整体放置在画绳通道内，画绳的内端设置为画绳内端，画绳的外末端，连接设置有笔套。与长刻度边成直角的边为短刻度边，从短刻度边的末端，以呈 45° 角的形式在板主体上设置有 45° 线，在板主体上，还设置有正切曲线图形、指数与对数函数图形、抛物线图形和双曲线图形。本实用新型的板主体整体上是一个直角三角形，在长刻度边设置有直尺形式的刻度，45° 线画成两锐角都是 45° 的等腰三角形。

[0005] 本实用新型所述的数学教学模板，整体结构简单，操作使用方便，稳定性好，可靠性高，一板多用，可以用于制作多种几何图形，对于教学工作都会有所帮助。

附图说明

[0006] 附图 1 是本实用新型所述数学教学模板的结构示意图。 1—画绳收放装置 2—长刻度边 3—画绳通道 4—45° 线 5—板主体 6—画绳内端 7—画绳定位装置 8—画绳 9—笔套 10—短刻度边。

具体实施方式

[0007] 现参照附图 1，结合实施例说明如下：本实用新型所述的数学教学模板，包括有画绳收放装置 1、长刻度边 2、画绳通道 3、45° 线 4、板主体 5、画绳内端 6、画绳定位装置 7、画绳 8、笔套 9、短刻度边 10、正切曲线图形、指数与对数函数图形、抛物线图形和双曲线图形

组成。板主体 5 是本实用新型的主体件，板主体 5 的上端边为长刻度边 2，沿长刻度边 2 内侧设置有作为画圆和椭圆的画绳通道 3，画绳通道 3 的外端是出口，画绳通道 3 内端设置有画绳收放装置 1，画绳收放装置 1 与画绳内端 6 相配合，可以实现画绳 8 的收放。在画绳通道 3 的出口端稍靠内位置，设置有画绳定位装置 7，使用画绳定位装置 7，可以实现拉出画绳 8 的准确定位。画绳 8 整体上是一段软绳，在不使用的状态下，画绳 8 整体放置在画绳通道 3 内，画绳 8 的内端设置为画绳内端 6，画绳 8 的外末端，连接设置有笔套 9。与长刻度边 2 成直角的边为短刻度边 10，从短刻度边 10 的末端，以呈 45° 角的形式在板主体 5 上设置有 45° 线 4，在板主体 5 上，还设置有正切曲线图形、指数与对数函数图形、抛物线图形和双曲线图形。本实用新型的板主体 5 整体上是一个直角三角形，在长刻度边 2 设置有直尺形式的刻度，45° 线 4 画成两锐角都是 45° 的等腰三角形。本实用新型所述的数学教学模板，整体结构简单，操作使用方便，稳定性好，可靠性高，一板多用，可以用于制作多种几何图形，对于教学工作都会有所帮助。

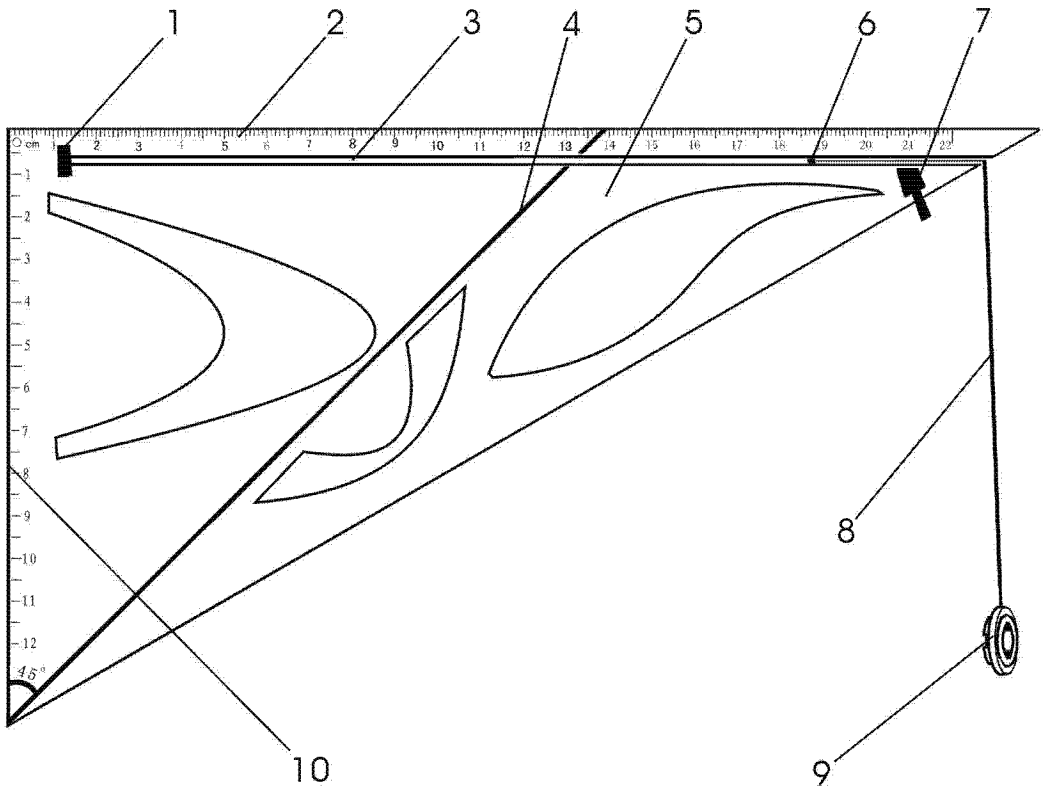

图 1