(19)国家知识产权局

(12)实用新型专利

(10)授权公告号 CN 216809336 U
(45)授权公告日 2022.06.24

(21)申请号 202123299837.5

(22)申请日 2021.12.23

(73)专利权人 绍兴众杰屹自动化设备科技有限公司
地址 312000 浙江省绍兴市柯桥区钱清街道瓜渚西路1号

(72)发明人 聂少荣 王旭波

(74)专利代理机构 杭州中利知识产权代理事务所(普通合伙) 33301
专利代理师 肖洋

(51)Int.Cl.
D06H 7/00(2006.01)

(ESM)同样的发明创造已同日申请发明专利

权利要求书1页 说明书3页 附图2页

(54)实用新型名称

一种防夹布裁布刀

(57)摘要

本实用新型公开了一种防夹布裁布刀,包括横向设置的圆盘形的主动裁布刀和可以与所述主动裁布刀配合的固定裁布刀,还包括竖向设置用于驱动所述主动裁布刀旋转的驱动机构,所述固定裁布刀固定设于固定板上,所述主动裁布刀设于所述驱动机构旋转轴上,所述驱动机构与所述固定板固定连接,所述固定板上设有可以与所述主动裁布刀配合的固定板刀槽,本实用新型通过将主动裁布刀和固定裁布刀设置为横向设置,布料更容易进入主动裁布刀和固定裁布刀之间,裁剪更流畅、方便,不易卡布,设置刀片防护挡板可以保护主动裁布刀,避免主动裁布刀刃口露出,提高安全性,设置防护挡板进布口便于布料通过防护挡板进布口进入主动裁布刀与固定裁布刀之间。

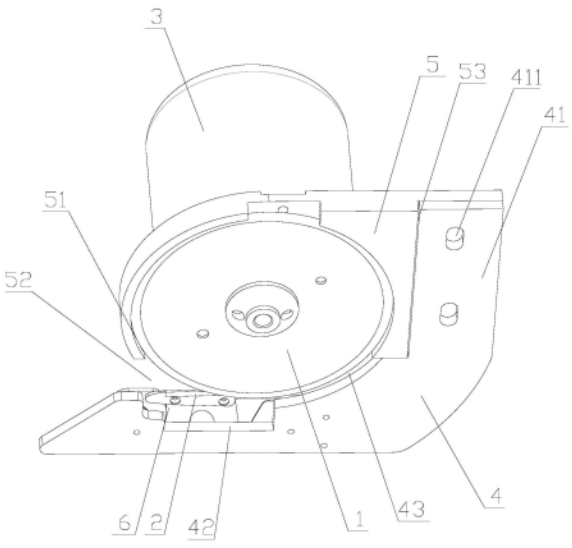

CN 216809336 U

1.一种防夹布裁布刀,包括横向设置的圆盘形的主动裁布刀(1)和可以与所述主动裁布刀(1)配合的固定裁布刀(2),其特征在于:还包括竖向设置用于驱动所述主动裁布刀(1)旋转的驱动机构(3),所述固定裁布刀(2)固定设于固定板(4)上,所述主动裁布刀(1)设于所述驱动机构(3)旋转轴上,所述驱动机构(3)与所述固定板(4)固定连接,所述固定板(4)上设有可以与所述主动裁布刀(1)配合的固定板刀槽(43)。

2.如权利要求1所述的一种防夹布裁布刀,其特征在于:所述驱动机构(3)上固定设有用于将所述主动裁布刀(1)遮挡的刀片防护挡板(5),所述刀片防护挡板(5)上设有可以与所述主动裁布刀(1)配合的防护挡板裁布刀固定槽(51),所述主动裁布刀(1)设于所述防护挡板裁布刀固定槽(51)内,所述刀片防护挡板(5)上靠近所述固定裁布刀(2)的一侧设有与所述防护挡板裁布刀固定槽(51)连通的可供布料通过的防护挡板进布口(52)。

3.如权利要求2所述的一种防夹布裁布刀,其特征在于:所述驱动机构(3)通过所述刀片防护挡板(5)与所述固定板(4)固定连接,所述刀片防护挡板(5)上设有可以与所述固定板(4)配合的定位固定槽(53),所述固定板(4)上设有可以与所述定位固定槽(53)配合的固定横板(41),所述固定横板(41)和所述定位固定槽(53)设置方向与所述固定裁布刀(2)刃口方向相对垂直,所述定位固定槽(53)处或所述固定横板(41)上设有用于将所述固定横板(41)与定位固定槽(53)固定的第一调节固定长孔(411),所述第一调节固定长孔(411)设置方向与所述固定裁布刀(2)刃口方向相对垂直。

4.如权利要求1所述的一种防夹布裁布刀,其特征在于:所述固定板(4)上靠近所述主动裁布刀(1)的一侧设有用于安装所述固定裁布刀(2)的固定裁布刀安装槽(42),所述固定裁布刀(2)通过裁布刀安装板(6)可拆卸设于所述固定裁布刀安装槽(42)处。

5.如权利要求4所述的一种防夹布裁布刀,其特征在于:所述裁布刀安装板(6)或所述固定板(4)上设有用于将所述裁布刀安装板(6)与所述固定板(4)相对固定第二调节固定长孔(61),所述第二调节固定长孔(61)与所述固定裁布刀(2)刃口方向相同。

6.如权利要求1所述的一种防夹布裁布刀,其特征在于:所述驱动机构(3)为驱动电机。

7.如权利要求1所述的一种防夹布裁布刀,其特征在于:所述主动裁布刀(1)和/或所述固定裁布刀(2)为淬火刀片。

一种防夹布裁布刀

【技术领域】

[0001] 本实用新型涉及布料加工设备的技术领域,特别是防夹布裁布刀的技术领域。

【背景技术】

[0002] 服装生产过程中需要将整块的大布料进行多次裁剪成生产服装时所需要的大小,再用来生产成服装;当前是采用裁布电剪来将进行裁剪,即是将多块大的布料层叠在一起或将一块大的布料多次折叠之后放到裁剪台上,然后使裁布电剪是电机开始工作,电机带动刀片不断地上、下运动,接着用手或机器推动布料或裁布电剪移动,使布料从刀片经过来进行裁剪的;现有裁布电剪多通过圆盘状的滚刀片进行裁布,现有裁布滚刀片多为竖直设置,这种设置方式使得裁布不易,布料不便于进入刀片之间的间隙,且现有裁布电剪安全性较差,易割伤人手,使用不方便,使用较为费力。裁布电剪在使用一段时间之后,刀片会慢慢变钝,于是便需要将刀片进行更换或用磨刀工具来将进行磨刀。

【实用新型内容】

[0003] 本实用新型的目的就是解决现有技术中的问题,提出一种防夹布裁布刀,使得裁布更方便高效,裁布过程更安全,布料更易进入刀片间隙。

[0004] 为实现上述目的,本实用新型提出了一种防夹布裁布刀,包括横向设置的圆盘形的主动裁布刀和可以与所述主动裁布刀配合的固定裁布刀,还包括竖向设置用于驱动所述主动裁布刀旋转的驱动机构,所述固定裁布刀固定设于固定板上,所述主动裁布刀设于所述驱动机构旋转轴上,所述驱动机构与所述固定板固定连接,所述固定板上设有可以与所述主动裁布刀配合的固定板刀槽。

[0005] 作为优选,所述驱动机构上固定设有用于将所述主动裁布刀遮挡的刀片防护挡板,所述刀片防护挡板上设有可以与所述主动裁布刀配合的防护挡板裁布刀固定槽,所述主动裁布刀设于所述防护挡板裁布刀固定槽内,所述刀片防护挡板上靠近所述固定裁布刀的一侧设有与所述防护挡板裁布刀固定槽连通的可供布料通过的防护挡板进布口。

[0006] 作为优选,所述驱动机构通过所述刀片防护挡板与所述固定板固定连接,所述刀片防护挡板上设有可以与所述固定板配合的定位固定槽,所述固定板上设有可以与所述定位固定槽配合的固定横板,所述固定横板和所述定位固定槽设置方向与所述固定裁布刀刃口方向相对垂直,所述定位固定槽处或所述固定横板上设有用于将所述固定横板与定位固定槽固定的第一调节固定长孔,所述第一调节固定长孔设置方向与所述固定裁布刀刃口方向相对垂直。

[0007] 作为优选,所述固定板上靠近所述主动裁布刀的一侧设有用于安装所述固定裁布刀的固定裁布刀安装槽,所述固定裁布刀通过裁布刀安装板可拆卸设于所述固定裁布刀安装槽处。

[0008] 作为优选,所述裁布刀安装板或所述固定板上设有用于将所述裁布刀安装板与所述固定板相对固定第二调节固定长孔,所述第二调节固定长孔与所述固定裁布刀刃口方向

相同。

[0009] 作为优选，所述驱动机构为驱动电机。

[0010] 作为优选，所述主动裁布刀和/或所述固定裁布刀为淬火刀片。

[0011] 本实用新型一种防夹布裁布刀的有益效果：本实用新型通过将主动裁布刀和固定裁布刀设置为横向设置，布料更容易进入主动裁布刀和固定裁布刀之间，裁剪更流畅、方便，不易卡布，设置刀片防护挡板可以保护主动裁布刀，避免主动裁布刀刃口露出，提高安全性，设置防护挡板进布口便于布料通过防护挡板进布口进入主动裁布刀与固定裁布刀之间；主动裁布刀和固定裁布刀之间间隙可调，便于与各种不同厚度布料配合，固定裁布刀位置可调，便于调整固定裁布刀刃口位置。

[0012] 本实用新型的特征及优点将通过实施例结合附图进行详细说明。

【附图说明】

[0013] 图1是本实用新型结构一种防夹布裁布刀的下侧立体示意图。

[0014] 图2是本实用新型结构一种防夹布裁布刀的上侧立体示意图。

[0015] 图中：1-主动裁布刀、2-固定裁布刀、3-驱动机构、4-固定板、5-刀片防护挡板、6-裁布刀安装板、41-固定横板、42-固定裁布刀安装槽、43-固定板刀槽、411-第一调节固定长孔、51-防护挡板裁布刀固定槽、52-防护挡板进布口、53-定位固定槽、61-第二调节固定长孔。

【具体实施方式】

[0016] 为使本实用新型的目的、技术方案和优点更加清楚明了，下面通过附图及实施例，对本实用新型进行进一步详细说明。但是应该理解，此处所描述的具体实施例仅仅用以解释本实用新型，并不用于限制本实用新型的范围。此外，在以下说明中，省略了对公知结构和技术的描述，以避免不必要地混淆本实用新型的概念。

[0017] 在本实用新型的描述中，需要说明的是，术语“中心”、“长度”、“宽度”、“厚度”、“上”、“下”、“前”、“后”、“左”、“右”、“竖直”、“水平”、“顶”、“底”、“内”、“外”等指示的方位或位置关系为基于附图所示的方位或位置关系，或者是该实用新型产品使用时惯常摆放的方位或位置关系，仅是为了便于描述本实用新型和简化描述，而不是指示或暗示所指的装置或元件必须具有特定的方位，以特定的方位构造和操作，因此不能理解为对本实用新型的限制。此外，术语“第一”、“第二”、“第三”等仅用于区分描述，而不能理解为指示或暗示相对重要性。由此，限定有“第一”、“第二”的特征可以明示或者隐含地包括一个或者更多个该特征。在本实用新型的描述中，“多个”的含义是两个或两个以上，除非另有明确具体的限定。“若干”的含义是一个或一个以上，除非另有明确具体的限定。

[0018] 实施例一：

[0019] 参阅图1、图2，本实用新型一种防夹布裁布刀，包括横向设置的主动裁布刀1和可以与所述主动裁布刀1配合的固定裁布刀2，还包括竖向设置用于驱动所述主动裁布刀1旋转的驱动机构3，所述固定裁布刀2固定设于固定板4上，所述主动裁布刀1设于所述驱动机构3旋转轴上，所述驱动机构3与所述固定板4固定连接，所述固定板4上设有可以与所述主动裁布刀1配合的固定板刀槽43。本实施例通过将主动裁布刀1和固定裁布刀2设置为横向

设置，布料更容易进入主动裁布刀1和固定裁布刀2之间，裁剪更流畅、方便，不易卡布。

[0020] 参阅图1、图2，所述驱动机构3上固定设有用于将所述主动裁布刀1遮挡的刀片防护挡板5，所述刀片防护挡板5上设有可以与所述主动裁布刀1配合的防护挡板裁布刀固定槽51，所述主动裁布刀1设于所述防护挡板裁布刀固定槽 51内，所述刀片防护挡板5上靠近所述固定裁布刀2的一侧设有与所述防护挡板裁布刀固定槽51连通的可供布料通过的防护挡板进布口52。设置刀片防护挡板5可以保护主动裁布刀1，避免主动裁布刀1刃口露出，提高安全性，设置防护挡板进布口52便于布料通过防护挡板进布口52进入主动裁布刀1与固定裁布刀2之间。

[0021] 参阅图1、图2，所述驱动机构3通过所述刀片防护挡板5与所述固定板4 固定连接，所述刀片防护挡板5上设有可以与所述固定板4配合的定位固定槽 53，所述固定板4上设有可以与所述定位固定槽53配合的固定横板41，所述固定横板41和所述定位固定槽53设置方向与所述固定裁布刀2刃口方向相对垂直，所述固定横板41上设有用于将所述固定横板41与定位固定槽53固定的第一调节固定长孔411，所述第一调节固定长孔411设置方向与所述固定裁布刀2 刃口方向相对垂直。设置定位固定槽53与固定横板41配合并通过第一调节固定长孔411固定，便于调整刀片防护挡板5位置，从而调整主动裁布刀1和固定裁布刀2之间间隙，便于裁剪各种不同厚度规格的布料。

[0022] 参阅图1、图2，所述固定板4上靠近所述主动裁布刀1的一侧设有用于安装所述固定裁布刀2的固定裁布刀安装槽42，所述固定裁布刀2通过裁布刀安装板6可拆卸设于所述固定裁布刀安装槽41处。

[0023] 参阅图1、图2，所述裁布刀安装板6或所述固定板4上设有用于将所述裁布刀安装板6与所述固定板4相对固定第二调节固定长孔61，所述第二调节固定长孔61与所述固定裁布刀2刃口方向相同。便于横向调整固定裁布刀2位置，从而调整固定裁布刀2与主动裁布刀1配合的刃口位置，提高固定裁布刀2利用率和使用寿命，一处刃口磨损了能够调整另一处刃口。

[0024] 参阅图1、图2，所述驱动机构3为驱动电机。

[0025] 参阅图1、图2，所述主动裁布刀1和所述固定裁布刀2为淬火刀片。硬度更高，不易变形、不易弯折。

[0026] 本实用新型工作过程：

[0027] 本实用新型一种防夹布裁布刀在工作过程中，布料通过防护挡板进布口52 进入主动裁布刀1与固定裁布刀2之间，驱动机构3驱动主动裁布刀1旋转从而与固定裁布刀2配合将主动裁布刀1与固定裁布刀2之间的布料裁断。

[0028] 上述实施例是对本实用新型的说明，不是对本实用新型的限定，任何对本实用新型简单变换后的方案均属于本实用新型的保护范围。

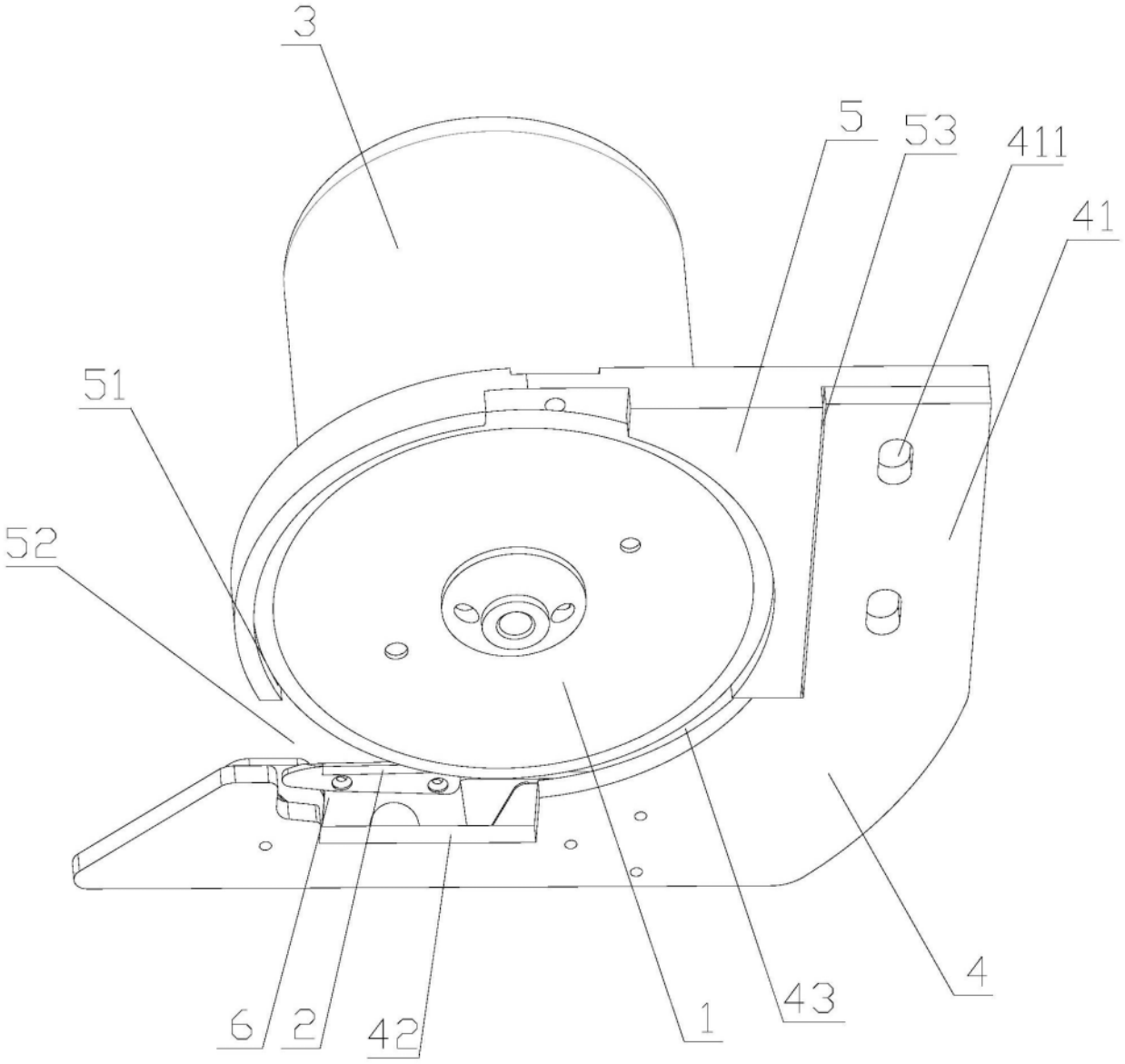

图1

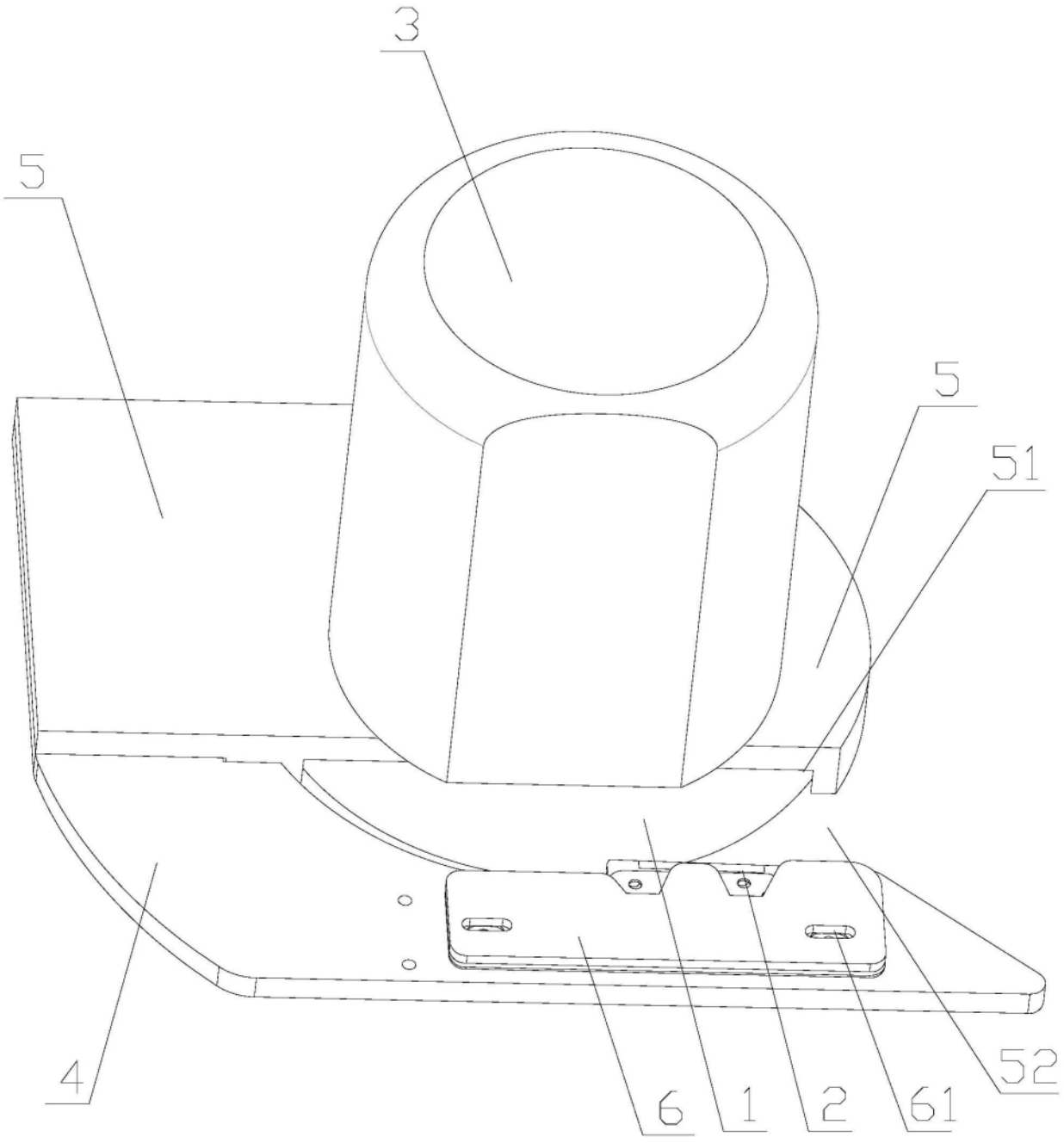

图2