(19)国家知识产权局

(12)实用新型专利

(10)授权公告号 CN 222400492 U
(45)授权公告日 2025.01.28

(21)申请号 202420480766.3

(22)申请日 2024.03.13

(73)专利权人 江苏京蟾制药有限公司
地址 223001 江苏省淮安市盱眙县穆店镇维桥工业集中区草涧河北侧

(72)发明人 卢正玉 朱成伟 郭阳

(74)专利代理机构 安徽华晟智恒知识产权代理事务所(普通合伙) 34193
专利代理师 梁洁

(51)Int.Cl.
B01D 29/56(2006.01)
B01D 29/64(2006.01)

权利要求书1页 说明书4页 附图6页

(54)实用新型名称

一种蟾酥除杂装置

(57)摘要

本实用新型提供了一种蟾酥除杂装置,包括安装在倾斜的除杂罐上方的搅拌罐,所述除杂罐内部转动连接有翻拌轴,翻拌轴一端固定连接有多个引流板,引流板一侧固定连接有多个刮板,除杂罐内部固定连接有滤板一和滤板二,除杂罐一侧开有多个出渣槽,除杂罐一侧转动连接有多个挡板,挡板一端固定连接有弧形板;通过除杂罐倾斜放置,当混合稀释后的蟾酥浆落到滤板上后,液体在倾斜流动的过程中会过滤出杂质,这时杂质会在下方堆积的较多,然后刮板转动会将杂质从滤板低处刮出,堆积在刮板尽头,在刮板转动的过程中会挤压一侧的弧形板,并将弧形板推开,这时杂质会被推入出渣槽中排出,防止滤板一和滤板二上堆积杂质提高过滤效率。

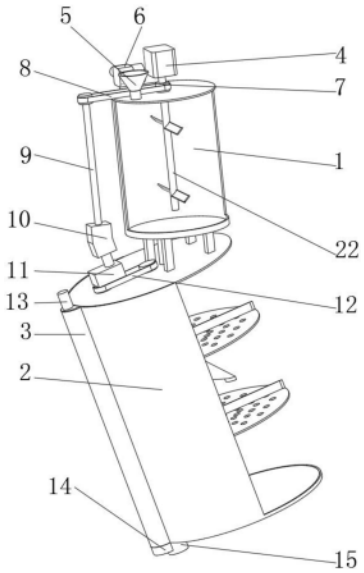

CN 222400492 U

1.一种蟾酥除杂装置,包括安装在倾斜的除杂罐(2)上方的搅拌罐(1),其特征在于:所述除杂罐(2)内部转动连接有翻拌轴(16),翻拌轴(16)一端固定连接有多个引流板(19),引流板(19)一侧固定连接有多个刮板(20),除杂罐(2)内部固定连接有滤板一(17)和滤板二(18),除杂罐(2)一侧开有多个出渣槽(26),除杂罐(2)一侧转动连接有多个挡板(23),挡板(23)一端固定连接有弧形板(21),挡板(23)和搅拌罐(1)一端固定连接有弹簧(24)。

2.根据权利要求1所述的一种蟾酥除杂装置,其特征在于:所述除杂罐(2)一侧固定连接有残渣管(3),残渣管(3)上方固定连接有清洁接口(13),残渣管(3)下方固定连接有残渣出口(14)。

3.根据权利要求2所述的一种蟾酥除杂装置,其特征在于:所述搅拌罐(1)下方固定连接有出料管(15)。

4.根据权利要求1所述的一种蟾酥除杂装置,其特征在于:所述搅拌罐(1)上方固定连接有驱动电机(4),驱动电机(4)动力输出端固定连接有搅拌部件(22)。

5.根据权利要求4所述的一种蟾酥除杂装置,其特征在于:所述搅拌罐(1)上方固定连接有下料口(5)和供水泵(6)。

6.根据权利要求5所述的一种蟾酥除杂装置,其特征在于:所述驱动电机(4)动力输出端固定连接有传动轮(7),搅拌罐(1)另一侧固定连接有联轴器(10),联轴器(10)动力输入端固定连接有传动轴(9),传动轴(9)和传动轮(7)一端通过传动带一(8)传动连接,联轴器(10)动力输出端固定连接于齿轮减速器(11)动力输入端,齿轮减速器(11)一侧固定连接于除杂罐(2),齿轮减速器(11)动力输出端通过传动带二(12)传动连接于翻拌轴(16)一端。

7.根据权利要求1所述的一种蟾酥除杂装置,其特征在于:所述滤板一(17)下方固定连接有引流板(19)。

8.根据权利要求7所述的一种蟾酥除杂装置,其特征在于:所述出渣槽(26)一侧固定连接有铲板(25)。

一种蟾酥除杂装置

技术领域

[0001] 本实用新型涉及蟾酥加工技术领域,特别涉及一种蟾酥除杂装置。

背景技术

[0002] 蟾酥是由蟾蜍科两栖爬行动物的耳后腺及皮肤腺分泌物经加工而成,为传统中药材。蟾酥所含甾体物、生物碱等生物活性物质具有解毒、镇痛、开窍、抗肿瘤等多种功能而被广泛应用,一般是用金属夹或竹夹、牛角刮刀挤压、刮取头部两侧耳根附近大疣粒和背部的大小疣粒得其浆液,然后盛入非铁的容器中。因为是从蟾蜍表面刮取得,所以在干燥加工成干蟾酥之前需要将蟾酥中的蟾蜍表皮污垢和残渣过滤。

[0003] 经检索,中国专利公开号为CN208770926U的专利,公开了一种蟾酥鲜浆过滤器,包括鲜浆仓、第一过滤框、第二过滤框、盖体、搅拌机构及支架;所述鲜浆仓设有仓门;所述鲜浆仓内设有料桶;所述第二过滤框插接在鲜浆仓的上方;所述第一过滤框插接在第二过滤框的上方;所述盖体插接在第一过滤框的上方;所述第一过滤框的底部设有第一过滤网;所述第二过滤框的底部设有第二过滤网。

[0004] 针对上述技术中存在的长期使用之后滤网上的杂质会持续堆积,如果只是通过刮板推开而不是彻底清除出滤网会出现堆积结块难以处理的问题;为此,提出一种蟾酥除杂装置。

实用新型内容

[0005] 有鉴于此,本实用新型实施例希望提供一种蟾酥除杂装置,以解决或缓解现有技术中存在的技术问题,至少提供一种有益的选择。

[0006] 本实用新型实施例的技术方案是这样实现的:包括安装在倾斜的除杂罐上方的搅拌罐,所述除杂罐内部转动连接有翻拌轴,翻拌轴一端固定连接有多个引流板,引流板一侧固定连接有多个刮板,除杂罐内部固定连接有滤板一和滤板二,除杂罐一侧开有多个出渣槽,除杂罐一侧转动连接有多个挡板,挡板一端固定连接有弧形板,挡板和搅拌罐一端固定连接有弹簧。

[0007] 在一些实施例中,所述除杂罐一侧固定连接有残渣管,残渣管上方固定连接有清洁接口,残渣管下方固定连接有残渣出口。

[0008] 在一些实施例中,所述搅拌罐下方固定连接有出料管。

[0009] 在一些实施例中,所述搅拌罐上方固定连接有驱动电机,驱动电机动力输出端固定连接有搅拌部件。

[0010] 在一些实施例中,所述搅拌罐上方固定连接有下料口和供水泵。

[0011] 在一些实施例中,所述驱动电机动力输出端固定连接有传动轮,搅拌罐另一侧固定连接有联轴器,联轴器动力输入端固定连接有传动轴,传动轴和传动轮一端通过传动带一传动连接,联轴器动力输出端固定连接于齿轮减速器动力输入端,齿轮减速器一侧固定连接于除杂罐,齿轮减速器动力输出端通过传动带二传动连接于翻拌轴一端。

[0012] 在一些实施例中,所述滤板一下方固定连接有引流板。

[0013] 在一些实施例中,所述出渣槽一侧固定连接有铲板。

[0014] 本实用新型实施例由于采用以上技术方案,其具有以下优点:

[0015] 1.一种蟾酥除杂装置,通过除杂罐倾斜放置,当混合稀释后的蟾酥浆落到滤板上后,液体在倾斜流动的过程中会过滤出杂质,这时杂质会在下方堆积的较多,然后刮板转动会将杂质从滤板低处刮出,堆积在刮板尽头,在刮板转动的过程中会挤压一侧的弧形板,并将弧形板推开,这时杂质会被推入出渣槽中排出,防止滤板一和滤板二上堆积杂质提高过滤效率。

[0016] 2.一种蟾酥除杂装置,通过安装引流板可以让滤板一流出的液体滴落到滤板二靠上方的位置提高过滤效果。

[0017] 3.一种蟾酥除杂装置,通过出渣槽一侧固定连接有铲板,铲板可以在刮板经过时刮出刮板上的残渣提高去除效率。

[0018] 上述概述仅仅是为了说明书的目的,并不意图以任何方式进行限制。除上述描述的示意性的方面、实施方式和特征之外,通过参考附图和以下的详细描述,本实用新型进一步的方面、实施方式和特征将会是容易明白的。

附图说明

[0019] 为了更清楚地说明本申请实施例或现有技术中的技术方案,下面将对实施例或有技术描述中所需要使用的附图作简单地介绍,显而易见地,下面描述中的附图仅仅是本申请的一些实施例,对于本领域普通技术人员来讲,在不付出创造性劳动的前提下,还可以根据这些附图获得其他的附图。

[0020] 图1为本实用新型的剖视结构图;

[0021] 图2为本实用新型的底视剖视结构图;

[0022] 图3为本实用新型的搅拌罐安装结构图;

[0023] 图4为本实用新型的滤板局部安装结构图;

[0024] 图5为本实用新型的弧形板安装结构图;

[0025] 图6为本实用新型的残渣管内部结构图。

[0026] 附图标记:

[0027] 1、搅拌罐;2、除杂罐;3、残渣管;4、驱动电机;5、下料口;6、供水泵;7、传动轮;8、传动带一;9、传动轴;10、联轴器;11、齿轮减速器;12、传动带二;13、清洁接口;14、残渣出口;15、出料管;16、翻拌轴;17、滤板一;18、滤板二;19、引流板;20、刮板;21、弧形板;22、搅拌部件;23、挡板;24、弹簧;25、铲板;26、出渣槽。

具体实施方式

[0028] 在下文中,仅简单地描述了某些示例性实施例。正如本领域技术人员可认识到的那样,在不脱离本实用新型的精神或范围的情况下,可通过各种不同方式修改所描述的实施例。因此,附图和描述被认为本质上是示例性的而非限制性的。

[0029] 下面结合附图对本实用新型的实施例进行详细说明。

[0030] 实施例1:

[0031] 如图1-6所示,一种蟾酥除杂装置,包括安装在倾斜的除杂罐2上方的搅拌罐1,所述除杂罐2内部转动连接有翻拌轴16,翻拌轴16一端固定连接有多个引流板19,引流板19一侧固定连接有多个刮板20,除杂罐2内部固定连接有滤板一17和滤板二18,除杂罐2一侧开有多个出渣槽26,除杂罐2一侧转动连接有多个挡板23,挡板23一端固定连接有弧形板21,挡板23和搅拌罐1一端固定连接有弹簧24;

[0032] 优选的滤板一17的目数比滤板二18小,除杂罐2倾斜放置,可以使滤板一17和滤板二18一侧降低,当混合稀释后的蟾酥浆落到滤板上后,液体在倾斜流动的过程中会过滤出杂质,这时杂质会在下方堆积的较多,然后刮板20转动会将杂质从滤板低处刮出,堆积在刮板20尽头,在刮板20转动的过程中会挤压一侧的弧形板21,并将弧形板21推开,这时杂质会被推入出渣槽26中排出,防止滤板一17和滤板二18上堆积杂质提高过滤效率。

[0033] 在本实施例中,所述除杂罐2一侧固定连接有残渣管3,残渣管3上方固定连接有清洁接口13,残渣管3下方固定连接有残渣出口14,残渣管3可通过清洁接口13连接外部水源将残渣通过残渣出口14冲出清洁。

[0034] 在本实施例中,所述搅拌罐1下方固定连接有出料管15,出料管15用于排除除杂后的蟾酥浆。

[0035] 在本实施例中,所述搅拌罐1上方固定连接有驱动电机4,驱动电机4动力输出端固定连接有搅拌部件22,搅拌部件22可以将搅拌罐1内的蟾酥浆和溶剂充分搅拌方便下一步除杂;

[0036] 所述搅拌罐1上方固定连接有下料口5和供水泵6,下料口5和供水泵6用于投入蟾酥浆和注入溶剂,优选溶剂为纯水;

[0037] 所述驱动电机4动力输出端固定连接有传动轮7,搅拌罐1另一侧固定连接有联轴器10,联轴器10动力输入端固定连接有传动轴9,传动轴9和传动轮7一端通过传动带一8传动连接,联轴器10动力输出端固定连接于齿轮减速器11动力输入端,齿轮减速器11一侧固定连接于除杂罐2,齿轮减速器11动力输出端通过传动带二12传动连接于翻拌轴16一端,在驱动电机4带动搅拌部件22进行搅拌的同时可通过一侧的联轴器10和齿轮减速器11带动翻拌轴16以较慢的速度搅拌,联轴器10可以为万向节等部件用于实现不在同一轴线上的动力传动。

[0038] 本实施例中:下料口5和供水泵6用于投入蟾酥浆和注入溶剂,优选溶剂为纯水,搅拌部件22可以将搅拌罐1内的蟾酥浆和溶剂充分搅拌方便下一步除杂,驱动电机4带动搅拌部件22进行搅拌的同时可通过一侧的联轴器10和齿轮减速器11带动翻拌轴16以较慢的速度搅拌;

[0039] 除杂罐2倾斜放置,可以使滤板一17和滤板二18一侧降低,当混合稀释后的蟾酥浆落到滤板上后,液体在倾斜流动的过程中会过滤出杂质,这时杂质会在下方堆积的较多,然后刮板20转动会将杂质从滤板低处刮出,堆积在刮板20尽头,在刮板20转动的过程中会挤压一侧的弧形板21,并将弧形板21推开,这时杂质会被推入出渣槽26中排出,防止滤板一17和滤板二18上堆积杂质提高过滤效率;

[0040] 残渣管3可通过清洁接口13连接外部水源将残渣通过残渣出口14冲出清洁,出料管15用于排除除杂后的蟾酥浆。

[0041] 实施例2:

[0042] 一种蟾酥除杂装置,本实施例在实施例1的基础上做出以下改进,如图1-6所示,

[0043] 在本实施例中,所述滤板一17下方固定连接有引流板19,引流板19可以让滤板一17流出的液体滴落到滤板二18靠上方的位置提高过滤效果。

[0044] 在本实施例中,所述出渣槽26一侧固定连接有铲板25,铲板25可以在刮板20经过时刮出刮板20上的残渣提高去除效率。

[0045] 以上所述,仅为本实用新型的具体实施方式,但本实用新型的保护范围并不局限于此,任何熟悉本技术领域的技术人员在本实用新型揭露的技术范围内,可轻易想到其各种变化或替换,这些都应涵盖在本实用新型的保护范围之内。因此,本实用新型的保护范围应以所述权利要求的保护范围为准。

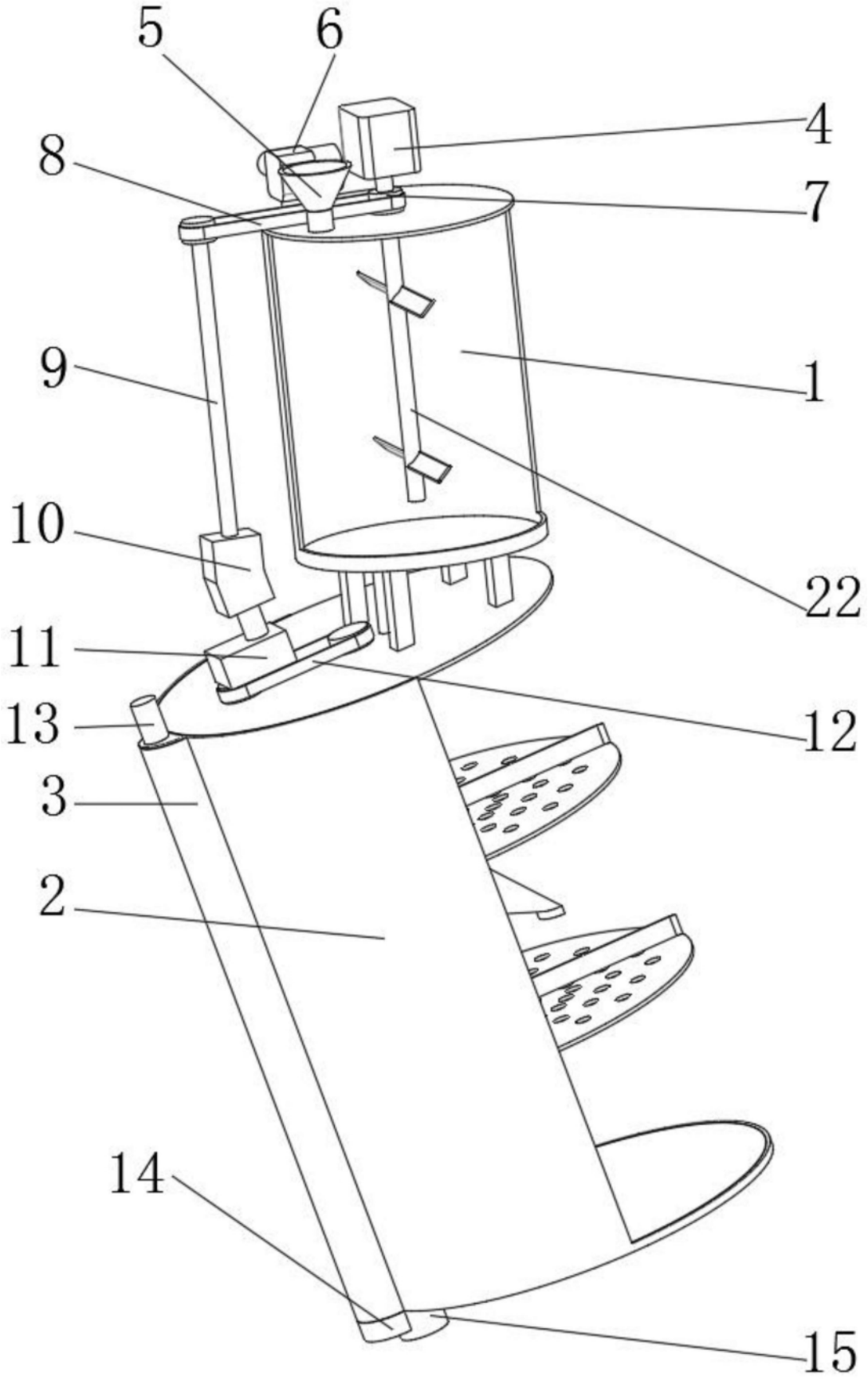

图1

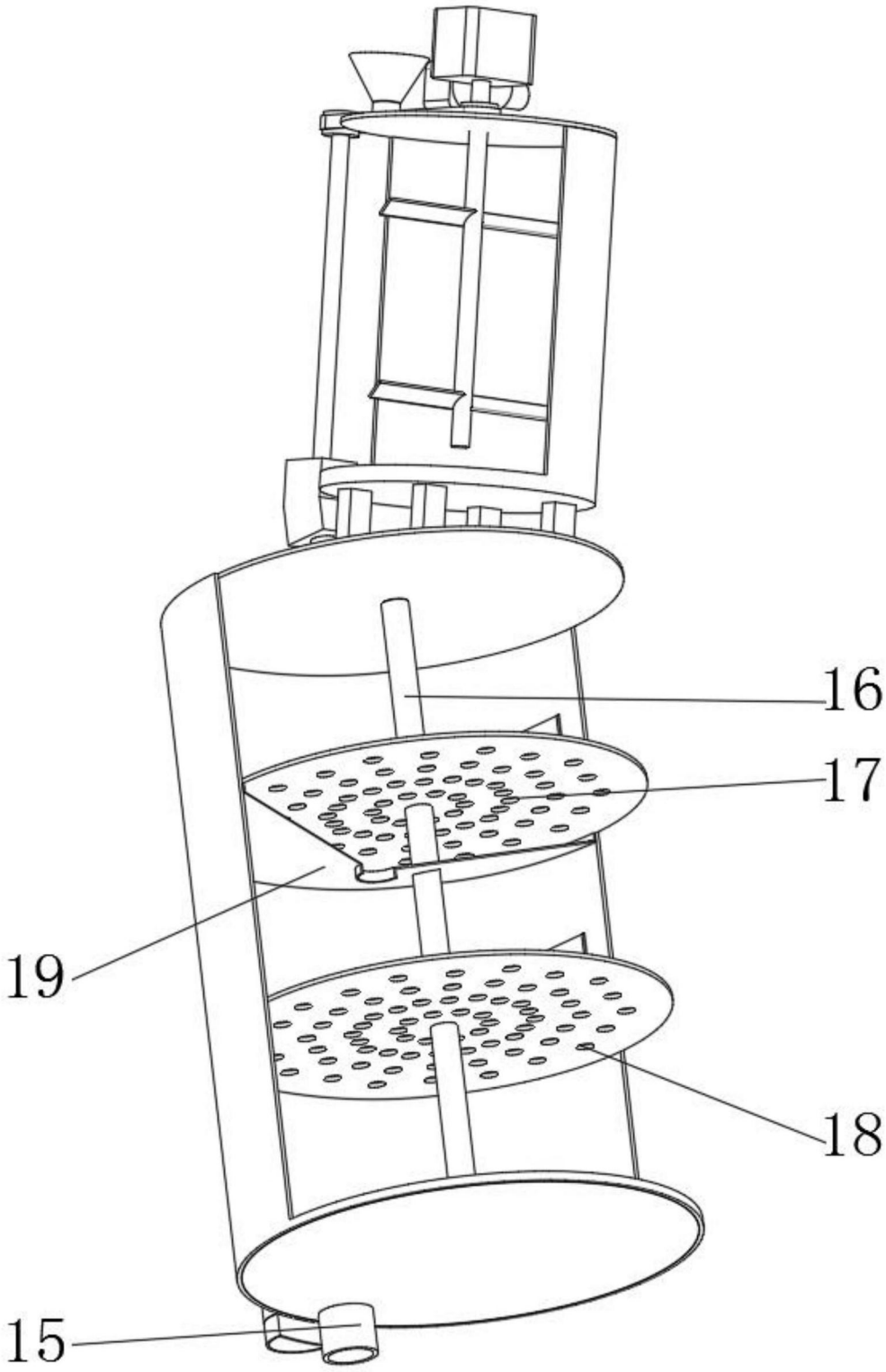

图2

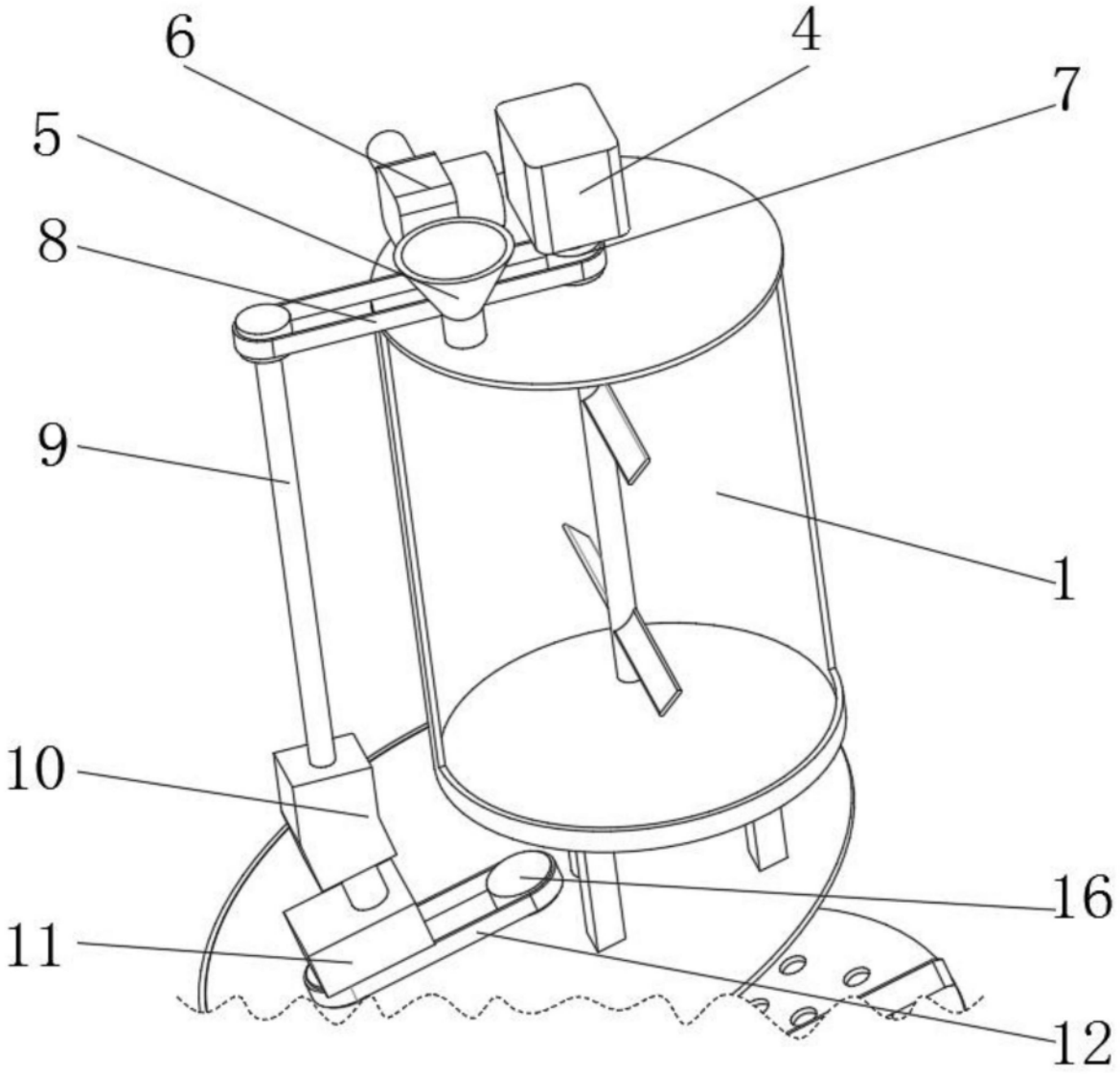

图3

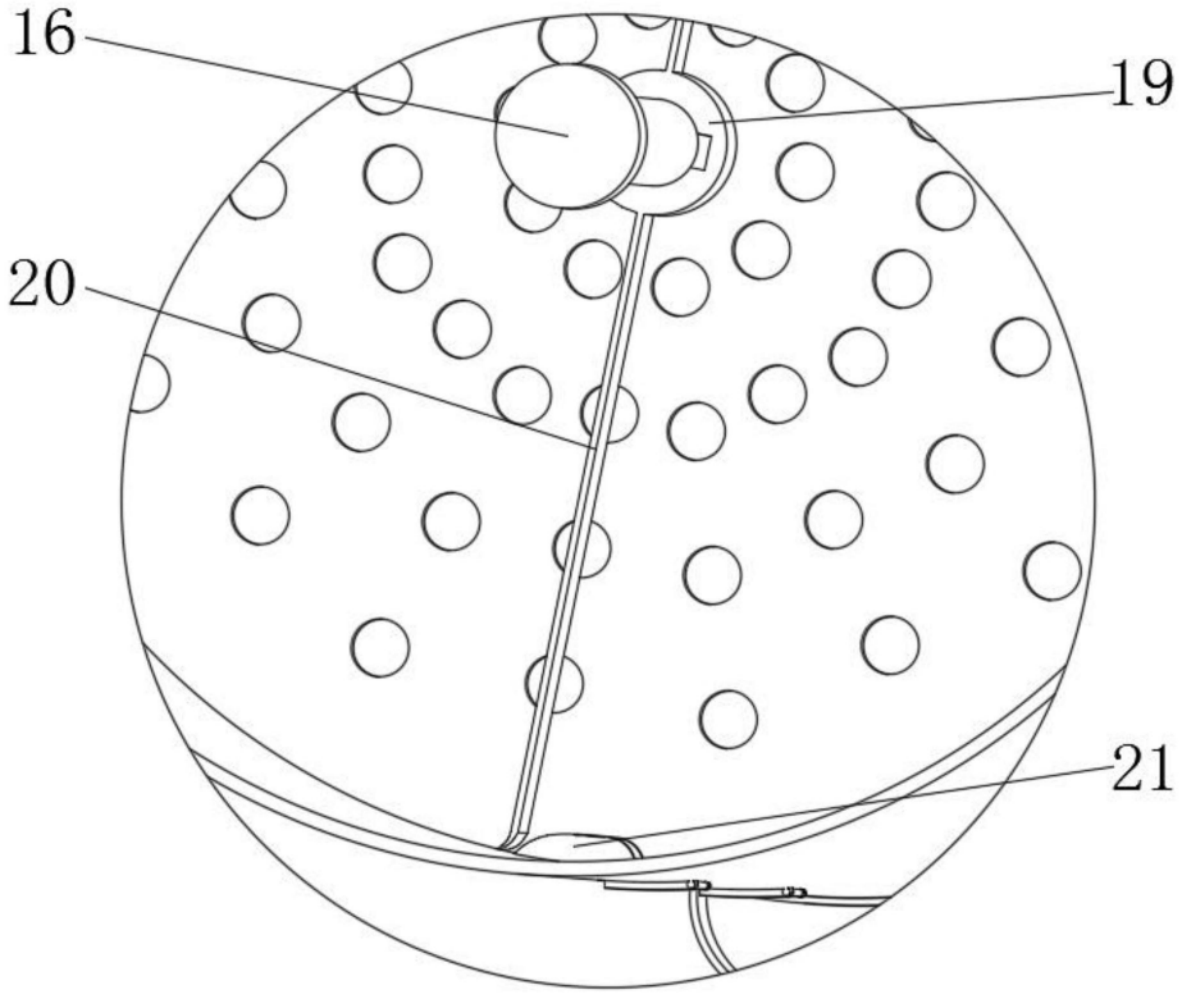

图4

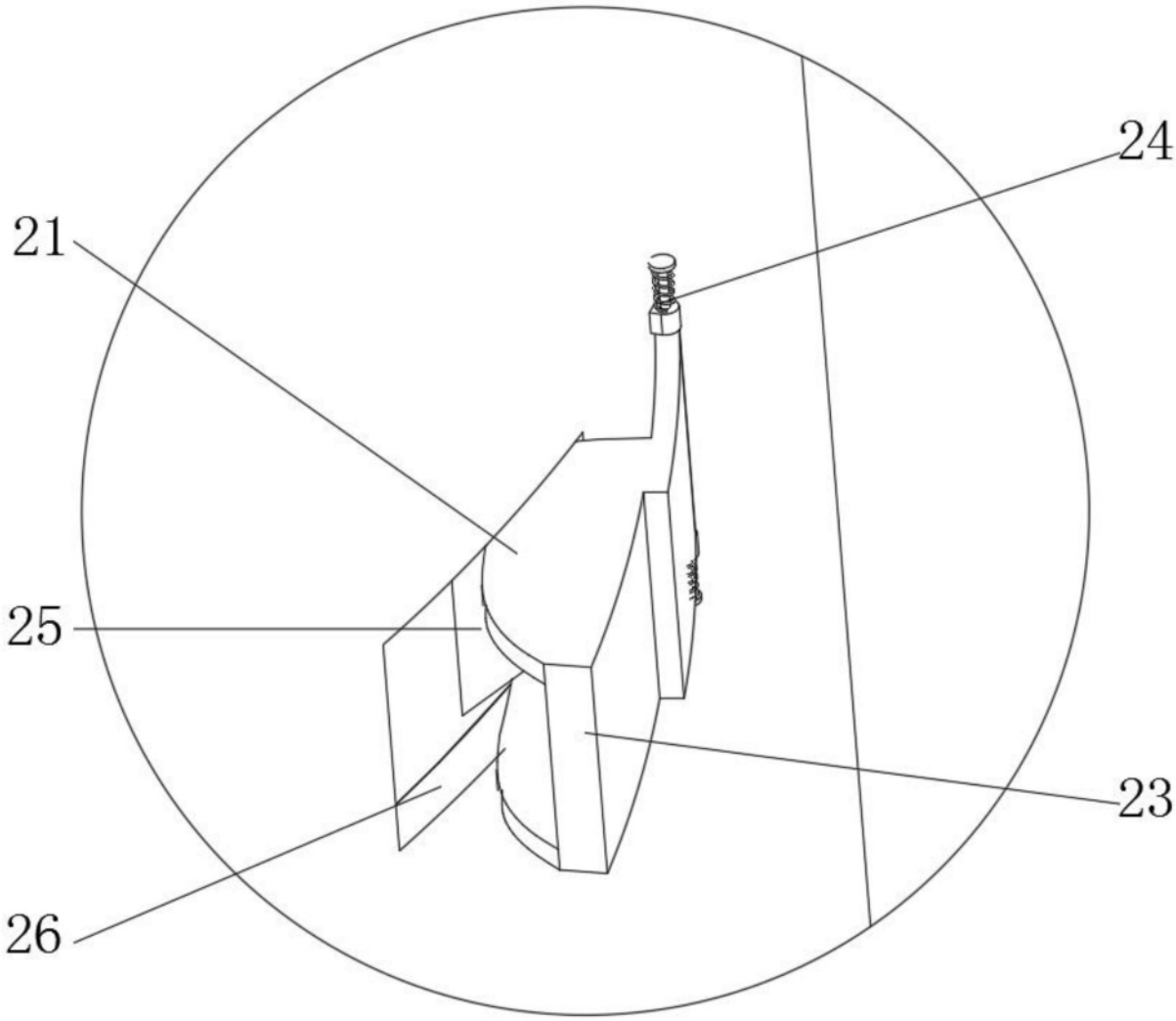

图5

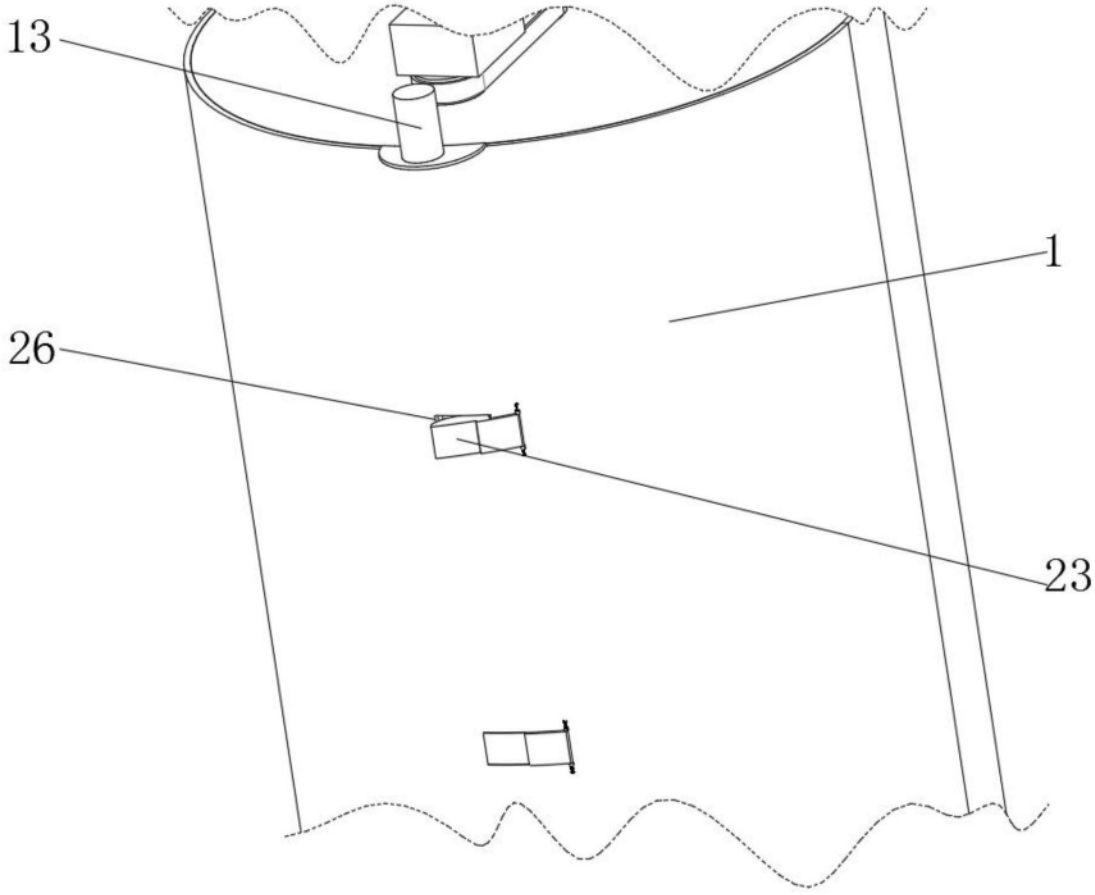

图6