(19)中华人民共和国国家知识产权局

(12)实用新型专利

(10)授权公告号 CN 209367478 U
(45)授权公告日 2019.09.10

(21)申请号 201920091735.8

(22)申请日 2019.01.21

(73)专利权人 义乌市双杰日用品有限公司
地址 322000 浙江省金华市义乌市上溪镇工业区(义乌市虹毓饰品有限公司内)

(72)发明人 蒋旭锋

(74)专利代理机构 杭州万合知识产权代理事务所(特殊普通合伙) 33294
代理人 余冬

(51)Int.Cl.
B65H 20/34(2006.01)
B65H 23/26(2006.01)

权利要求书1页 说明书2页 附图1页

(54)实用新型名称

一种台布复合机用储料装置

(57)摘要

本实用新型公开了一种台布复合机用储料装置,它包括储料架,储料架的两侧分别设置有进料辊(1)和收卷辊(2),其特征在于:所述储料架包括支架(3),支架(3)底端的两侧均设置有多个水平分布的凸台(4);两侧的凸台(4)相对设置,两侧凸台(4)的顶部之间转动设置有第一转辊(5);相邻两个凸台(4)之间位置处的底端设置有第二转辊(6),第二转辊(6)位于第一转辊(5)下方,第二转辊(6)的两端均设置有升降板(7);升降板(7)上连接有升降装置(8)。本实用新型不仅能够方便操作,还具有储料效果较好的优点。

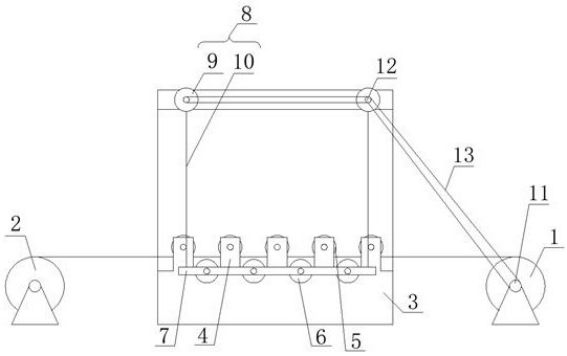

CN 209367478 U

1.一种台布复合机用储料装置，包括储料架，储料架的两侧分别设置有进料辊(1)和收卷辊(2)，其特征在于：所述储料架包括支架(3)，支架(3)底端的两侧均设置有多个水平分布的凸台(4)；两侧的凸台(4)相对设置，两侧凸台(4)的顶部之间转动设置有第一转辊(5)；相邻两个凸台(4)之间位置处的底端设置有第二转辊(6)，第二转辊(6)位于第一转辊(5)下方，第二转辊(6)的两端均设置有升降板(7)；升降板(7)上连接有升降装置(8)。

2.根据权利要求1所述的一种台布复合机用储料装置，其特征在于：所述升降装置(8)包括收卷轮(9)，收卷轮(9)设置在支架(3)的顶部；收卷轮(9)与升降板(7)之间连接有升降带(10)，升降带(10)的两端分别与收卷轮(9)和升降板(7)固定连接。

3.根据权利要求2所述的一种台布复合机用储料装置，其特征在于：所述进料辊(1)上固定有第一传动齿轮(11)；所述收卷轮(9)上固定有第二传动齿轮(12)，第一传动齿轮(11)和第二传动齿轮(12)之间连接有链带(13)；所述进料辊(1)的圆周长度相对于第一传动齿轮(11)的圆周长度之间的倍数为二倍的第二转辊(6)数量。

4.根据权利要求1、2或3所述的一种台布复合机用储料装置，其特征在于：所述支架(3)上对应相邻两个凸台(4)之间底端的位置处呈下凹的圆弧状，第二转辊(6)设置在支架(3)的下凹圆弧状位置处。

一种台布复合机用储料装置

技术领域

[0001] 本实用新型涉及一种储料装置，特别是一种台布复合机用储料装置。

背景技术

[0002] 目前，市场上常见的储料装置在使用时需要手动对布料进行牵引，使得布料能依次缠绕在多个第一转辊和第二转辊上，操作较麻烦。因此，现有的储料装置存在着操作较麻烦的问题。

实用新型内容

[0003] 本实用新型的目的在于，提供一种台布复合机用储料装置。本实用新型具有操作较方便的优点。

[0004] 本实用新型的技术方案：一种台布复合机用储料装置，包括储料架，储料架的两侧分别设置有进料辊和收卷辊；所述储料架包括支架，支架底端的两侧均设置有多个水平分布的凸台；两侧的凸台相对设置，两侧凸台的顶部之间转动设置有第一转辊；相邻两个凸台之间位置处的底端设置有第二转辊，第二转辊位于第一转辊下方，第二转辊的两端均设置有升降板；升降板上连接有升降装置。

[0005] 前述的一种台布复合机用储料装置中，所述升降装置包括收卷轮，收卷轮设置在支架的顶部；收卷轮与升降板之间连接有升降带，升降带的两端分别与收卷轮和升降板固定连接。

[0006] 前述的一种台布复合机用储料装置中，所述进料辊上固定有第一传动齿轮；所述收卷轮上固定有第二传动齿轮，第一传动齿轮和第二传动齿轮之间连接有链带；所述进料辊的圆周长度相对于第一传动齿轮的圆周长度之间的倍数为二倍的第二转辊数量。

[0007] 前述的一种台布复合机用储料装置中，所述支架上对应相邻两个凸台之间底端的位置处呈下凹的圆弧状，第二转辊设置在支架的下凹圆弧状位置处。

[0008] 与现有技术相比，本实用新型改进了现有的台布复合机用储料装置，通过在支架底部设置多个水平分布的凸台，并在凸台的顶部转动设置有第一转辊，同时在相邻两个凸台之间位置处的底部设置有第二转辊，第二转辊设置在第一转辊下方，引布时只需将复合台布从第一转辊和第二转辊之间水平引布即可，操作较方便；储料架工作时，只需将第二转辊通过升降板沿着支架上升即可，使用较方便。此外，本实用新型中的升降装置通过收卷轮收卷升降带从而带动升降板升降，同时，收卷轮上同心固定有第二传动齿轮，进料辊上同心固定有第一传动齿轮，第一传动齿轮和第二传动齿轮之间通过链带传动，且进料辊的圆周长度相对于第一传动齿轮的圆周长度之间的倍数为二倍的第二转辊数量，使得储料架中增长的复合台布的长度等于进料辊进料的复合台布的长度，储料架储料时，其中的复合台布不会被张紧或放松，储料效果较好；支架上对应相邻两个凸台之间底端的位置处呈下凹的圆弧状，使得第二转辊能较好地放置在支架上。因此，本实用新型不仅能够方便操作，还具有储料效果较好的优点。

附图说明

[0009] 图1是本实用新型的结构示意图；

[0010] 图2是本实用新型使用时的结构示意图。

[0011] 附图中的标记为：1-进料辊，2-收卷辊，3-支架，4-凸台，5-第一转辊，6-第二转辊，7-升降板，8-升降装置，9-收卷轮，10-升降带，11-第一传动齿轮，12-第二传动齿轮，13-链带。

具体实施方式

[0012] 下面结合附图和实施例对本实用新型作进一步的说明，但并不作为对本实用新型限制的依据。

[0013] 实施例。一种台布复合机用储料装置，构成如图1和2所示，包括储料架，储料架的两侧分别设置有进料辊1和收卷辊2；所述储料架包括支架3，支架3底端的两侧均设置有多个水平分布的凸台4；两侧的凸台4相对设置，两侧凸台4的顶部之间转动设置有第一转辊5；相邻两个凸台4之间位置处的底端设置有第二转辊6，第二转辊6位于第一转辊5下方，第二转辊6的两端均设置有升降板7；升降板7上连接有升降装置8。

[0014] 所述升降装置8包括收卷轮9，收卷轮9设置在支架3的顶部；收卷轮9与升降板7之间连接有升降带10，升降带10的两端分别与收卷轮9和升降板7固定连接；所述进料辊1上固定有第一传动齿轮11；所述收卷轮9上固定有第二传动齿轮12，第一传动齿轮11和第二传动齿轮12之间连接有链带13；所述进料辊1的圆周长度相对于第一传动齿轮11的圆周长度之间的倍数为二倍的第二转辊6数量；所述支架3上对应相邻两个凸台4之间底端的位置处呈下凹的圆弧状，第二转辊6设置在支架3的下凹圆弧状位置处。

[0015] 工作原理：开始时，第二转辊6设置在相邻两个凸台4之间底端的位置处(第二转辊6设置在第一转辊5下方)，链带13没有卡在第一传动齿轮11和第二传动齿轮12上(第一传动齿轮11和第二传动齿轮12一侧设有直径相同的圆辊，通过水平推动链带13控制链带13与第一传动齿轮11、第二传动齿轮12之间能否带动)；将进料辊1上的复合台布通过第一转辊5和第二转辊6之间水平引布至收卷辊2上，开始复合台布的收卷；当需要换卷时，启动储料装置，即使得链带13卡入第一传动齿轮11和第二传动齿轮12(若第二转动齿轮12为多个，多个第二转动齿轮12之间均连接有传动链带)，使得进料辊1继续进料时，通过第一传动齿轮11和链带13带动多个第二传动齿轮12同步转动并带动收卷轮9转动，收卷轮9转动使得升降带10被收卷轮9收卷，从而将升降板7竖直向上拉动；此时，第二转辊6从支架3底端(即相邻两个凸台4之间底端)开始上升并将复合台布上上提升，复合台布依次交错穿过多个第一转辊5和多个第二转辊6，使得第一转辊5和第二转辊6之间形成储料空间，储料完成后将链带13与第一传动齿轮11、第二传动齿轮12脱开，再将收卷轮9固定；由于进料辊1的圆周长度相对于第一传动齿轮11的圆周长度之间的倍数为第二转辊6根数的两倍，使得进料辊2上传送的复合台布的长度等于储料装置中复合台布储料的长度，不会使得复合台布松垮或张紧。

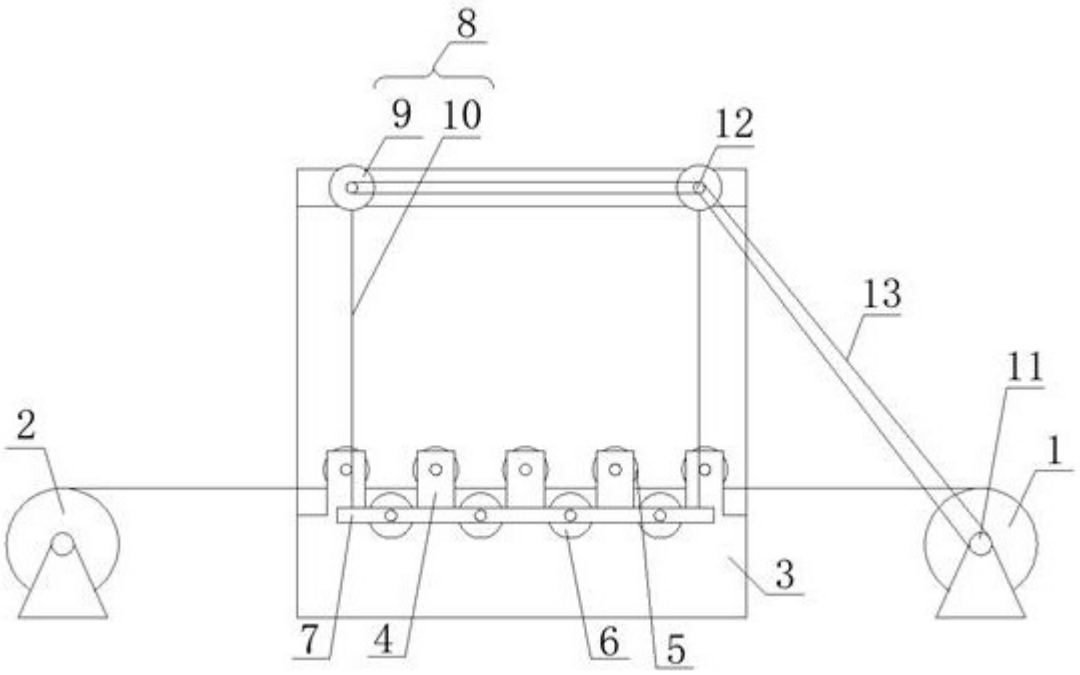

图1

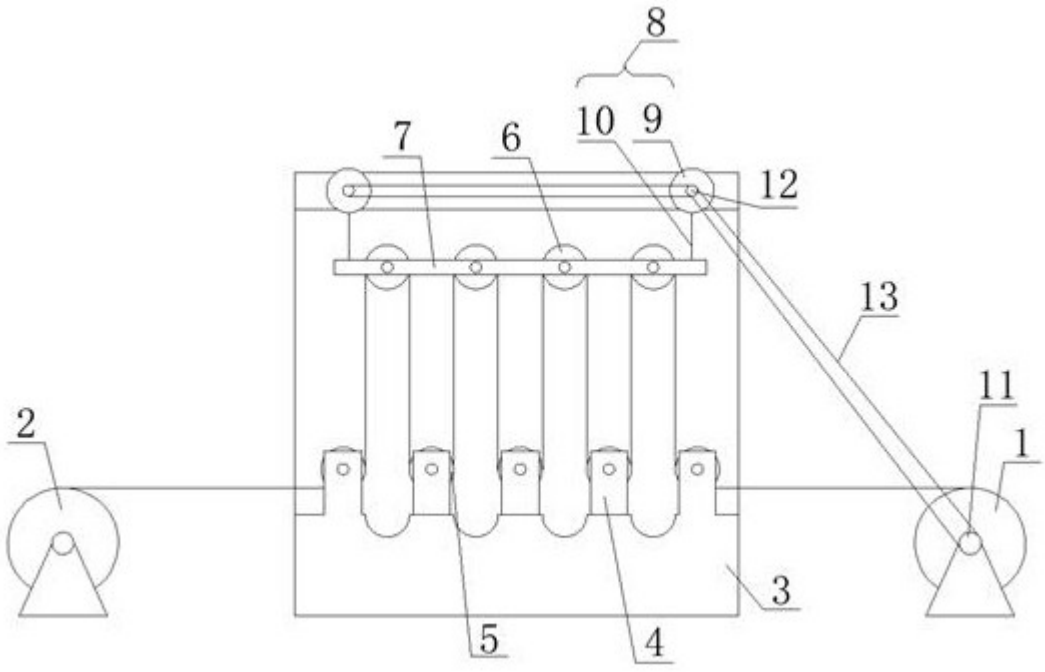

图2