(19)中华人民共和国国家知识产权局

(12)实用新型专利

(10)授权公告号 CN 205082873 U
(45)授权公告日 2016.03.16

(21)申请号 201520712269.2

(22)申请日 2015.09.15

(73)专利权人 燕山大学里仁学院
地址 066004 河北省秦皇岛市河北大街西段438号

(72)发明人 李勇 高超 傅依新 张雯嘉

(51)Int.Cl.
A45F 3/18(2006.01)

权利要求书1页 说明书2页 附图1页

(54)实用新型名称

新型户外水壶

(57)摘要

本实用新型涉及一种新型户外水壶，属于水壶领域。水壶分为两部分，内部为带旋盖的水杯，水杯底部包覆一圈无毒橡胶套；外部为一套筒，水杯放置在套筒中，无毒橡胶套使水壶内外两部分结合处密闭无缝隙。套筒底部有尖嘴和细水管，尖嘴塞有无毒橡胶塞，防止漏水，保护尖嘴不被污染。套筒底部盖有底部旋盖，保护尖嘴不被损坏。水壶内部水杯可以盛水；需要取水时拧开下端旋盖，拔掉橡胶塞，将细水管套在尖嘴上，另一端对准水源，向上拉动内部水杯，根据大气压强原理，筒外大气压将水由水管压入套筒内。套筒装满水后将水壶倒置，将细水管拔下放到底部旋盖上，用橡胶塞堵住尖嘴防止漏水，拧上底部旋盖，保护尖嘴。解决了传统水壶取浅水困难的问题。

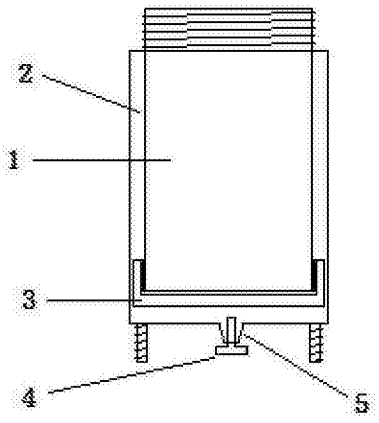

CN 205082873 U

1.一种新型户外水壶，其特征在于：本实用新型采用玻璃或无毒透明塑料作为制作材料，方便观察水质，应用针筒式设计，分为内外两部分：内部为带旋盖的水杯(1)，水杯(1)底部包覆一圈无毒橡胶套(3)；外部为一套筒(2)，水杯(1)放置在套筒(2)中，无毒橡胶套(3)使水壶内外两部分结合处密闭无缝隙，套筒(2)底部有尖嘴(5)和细水管(7)，尖嘴(5)内部可以放置一个过滤网，过滤杂质；外部塞有无毒橡胶塞(4)，既能防止漏水，也能保护尖嘴(5)不被污染，套筒(2)底部盖有底部旋盖(6)，保护尖嘴(5)不被损坏。

新型户外水壶

技术领域

[0001] 本实用新型涉及一种新型户外水壶，准确的说是一种方便户外取水，便捷实用的户外水壶，属于水壶领域。

背景技术

[0002] 水壶是出行必备用品，在野外工作或者探险中可能会遇到突发状况，例如迷路等，此时水是非常重要的。水用完后需要找到水源，但是遇到水源为溪流、浅水的特殊情况时，普通水壶一次只能汲取少量水，想要装满它非常麻烦。

[0003] 这里将公开公开一种方便户外取水、具有新造型的新型户外水壶。本实用新型采用针筒式设计，分为内外两部分：内部为带旋盖的水杯，可用来盛水；外部为套筒，套筒底部有尖嘴，水壶内外结合处有一圈无毒橡胶使其密闭，当需要取水时将细水管一端套在尖嘴处另一端对准水源，像使用针筒一样拉动内部水杯，根据大气压强原理，套筒内部压强小，筒外大气压将水由细水管压入套筒中。套筒装满水后把水壶倒置，拔掉细水管，将水管收起来放到旋盖上，用橡胶塞堵住尖嘴，防止漏水。再拧上底部旋盖，保护尖嘴。此水壶解决了传统水壶在特殊情况下收集浅水困难的问题。

实用新型内容

[0004] 本实用新型要解决的技术问题：本实用新型的目的是公开公开一种方便野外取水、具有新造型的新型户外水壶，解决了现有水壶在特殊情况下取浅水困难的问题。

[0005] 本实用新型解决其技术问题所采取的技术方案：一种新型户外水壶，其特征在于：本实用新型采用玻璃或无毒透明塑料作为制作材料，方便观察水质。应用针筒式设计，分为内外两部分：内部为带旋盖的水杯 (1)，水杯 (1) 底部包覆一圈无毒橡胶套 (3)；外部为一套筒 (2)，水杯 (1) 放置在套筒 (2) 中，无毒橡胶套 (3) 使水壶内外两部分结合处密闭无缝隙。套筒 (2) 底部有尖嘴 (5) 和细水管 (7)，尖嘴 (5) 内部可以放置一个过滤网，过滤杂质；外部塞有无毒橡胶塞 (4)，既能防止漏水，也能保护尖嘴 (5) 不被污染，套筒 (2) 底部盖有底部旋盖 (6)，保护尖嘴 (5) 不被损坏。

[0006] 使用时，水壶内部水杯 (1) 可以盛水；需要取水时拧开下端旋盖 (6)，拔掉无毒橡胶塞 (4)，将细水管 (7) 套在尖嘴 (5) 上，把细水管 (7) 另一端对准水源，向上拉动内部水杯 (1)，根据大气压强原理，套筒 (2) 内部压强小，筒外大气压将水由细水管 (7) 压入套筒 (2) 内。套筒 (2) 装满水后将水壶倒置，拔掉细水管 (7)，再将细水管 (7) 收起来放到套筒底部旋盖 (6) 上，用无毒橡胶塞 (4) 堵住尖嘴 (5)，防止漏水，再拧上套筒底部旋盖 (6)，保护尖嘴 (5)。

[0007] 本实用新型的有益效果是：本实用新型造型新颖，使用方便，应用针筒式设计，解决了特殊情况下传统水壶在浅水处取水困难的问题，比传统水壶更加便捷实用，而且可以制造出造型繁多，时尚美观的产品。

附图说明

[0008] 下面结合附图说明和具体实施方式对本实用新型进行进一步说明。

[0009] 图 1 为水壶内外结构图；

[0010] 图 2 为内部水杯旋盖图；

[0011] 图 3 为套筒底部旋盖图。

[0012] 其中：

[0013] 1、内部水杯；2、套筒；3、无毒橡胶套；4、无毒橡胶塞；5、尖嘴；6、套筒底部旋盖；7、细水管；8、内部水杯旋盖。

具体实施方式

[0014] 在图1、图2、图3所示的第一实施例中，一种新型户外水壶，其特征在于：它由内部水杯 (1) 和套筒 (2) 组成。采用玻璃或无毒透明塑料作为制作材料，方便观察水质。

[0015] 在图1、图2、图3所示的第二实施例中，一种新型户外水壶，其特征在于：应用了针筒式设计，水壶分为内外两部分：内部为带旋盖的水杯 (1)，水杯 (1) 底部包覆一圈无毒橡胶套 (3)；外部为一套筒 (2)，水杯 (1) 放置在套筒 (2) 中，无毒橡胶套 (3) 使水壶内外两部分结合处密闭无缝隙。套筒 (2) 底部有尖嘴 (5) 和细水管 (7)，尖嘴 (5) 内部放置一个过滤网，可以过滤杂质；外部塞有无毒橡胶塞 (4)，既能防止漏水，也能保护尖嘴 (5) 不被污染。套筒 (2) 底部盖有底部旋盖 (6)，保护尖嘴 (5) 不被损坏。

[0016] 在图1、图2、图3所示的第三实施例中，一种新型户外水壶，其特征在于：使用时水壶内部水杯 (1) 可以盛水；需要取水时拧开下端旋盖 (6)，拔掉无毒橡胶塞 (4)，将细水管 (7) 套在尖嘴 (5) 上，把细水管 (7) 另一端对准水源，向上拉动内部水杯 (1)，根据大气压强原理，套筒 (2) 内部压强小，筒外大气压将水由细水管 (7) 压入套筒 (2) 内。套筒 (2) 装满水后将细水管 (7) 收起来放到套筒底部旋盖 (6) 上，用无毒橡胶塞 (4) 堵住尖嘴 (5)，防止漏水，再拧上套筒底部旋盖 (6)，保护尖嘴 (5)。

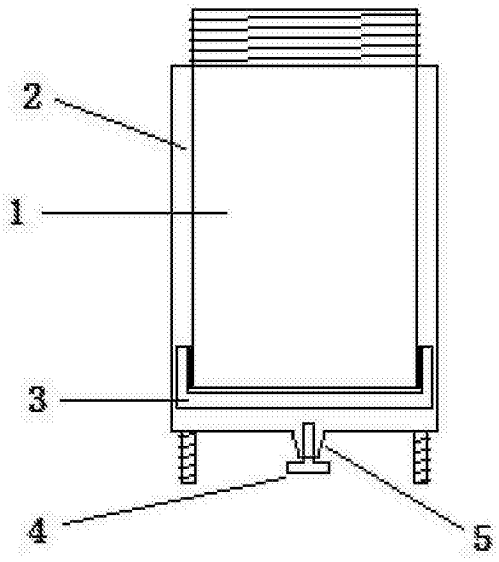

图 1

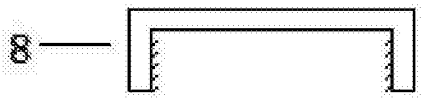

图 2

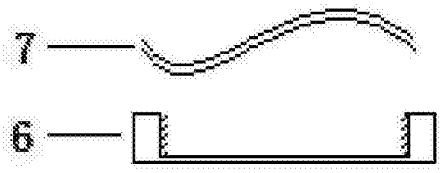

图 3