(19)中华人民共和国国家知识产权局

(12)实用新型专利

(10)授权公告号 CN 202020142 U
(45)授权公告日 2011.11.02

(21)申请号 201020693808.X

(22)申请日 2010.12.31

(73)专利权人 福建省漳平木村林产有限公司
地址 364400 福建省龙岩市漳平市富山工业区(和平)

(72)发明人 吴哲彦

(74)专利代理机构 厦门市首创君合专利事务所有限公司 35204
代理人 杨依展

(51)Int.Cl.
A47G 7/04(2006.01)

权利要求书 1 页 说明书 2 页 附图 2 页

(54)实用新型名称

一种多层花架

(57)摘要

本实用新型公开了一种多层花架，它包括二间隔并排的折叠架 100 及多层花架板 200。所述折叠架 100 包括一前腿 110 和一后腿 120，所述前腿 110 顶端和后腿 120 顶端转动连接在一起，所述二折叠架 100 的前腿 110 之间固设有与花架板 200 等数的间隔布置的水平的支撑杆 300。所述花架板 200 后端枢接在二折叠架 100 后腿 120 之间，所述花架板 200 底面前端设一开口朝后的钩接槽 210，所述钩接槽 210 和支撑杆 300 之间构成能装拆的连接结构。它具有如下优点：花架能折叠，则折叠后占用空间小，便于搬运、包装、携带、存储；能通过钩接槽和支撑杆配合，使花架稳定在展开状态，则展开、折叠方便快速。

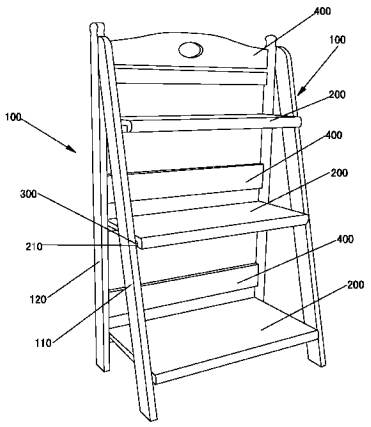

CN 202020142 U

1. 一种多层花架，其特征在于：它包括：

二间隔并排的折叠架（100），所述折叠架（100）包括一前腿（110）和一后腿（120），所述前腿（110）顶端和后腿（120）顶端转动连接在一起，所述二折叠架（100）的前腿（110）之间固设有与花架板（200）等数的间隔布置的水平的支撑杆（300）；及

多层花架板（200），所述花架板（200）后端枢接在二折叠架（100）后腿（120）之间，所述花架板（200）底面前端设一开口朝后的钩接槽（210），所述钩接槽（210）和支撑杆（300）之间构成能装拆的连接结构。

2. 根据权利要求 1 所述的一种多层花架，其特征在于：所述花架板（200）个数为三个。

3. 根据权利要求 1 或 2 所述的一种多层花架，其特征在于：所述二折叠架（100）的后腿（120）之间固设有与花架板（200）等数的隔板（400），所述数个隔板（400）分别高于对应花架板（200）之上。

一种多层花架

技术领域

[0001] 本实用新型涉及一种多层花架。

背景技术

[0002] 随着社会、经济快速发展，人民生活水平快速提高，越来越多家庭会选择在家里或院里种上花草。为了美观，为了便于打理，一般花草都会种植在花箱内，而现有花箱都是直接放置在地面上，因此存在有如下不足：1、不美观；2、花箱直接放置在地面，影响家庭或庭院卫生清洁；3、多个花箱只能并排放置，则增加占用面积。

实用新型内容

[0003] 本实用新型提供了一种多层花架，其克服了背景技术中花箱直接放置在地面上所存在的不足。

[0004] 本实用新型解决其技术问题的所采用的技术方案是：

[0005] 一种多层花架，它包括：

[0006] 二间隔并排的折叠架（100），所述折叠架（100）包括一前腿（110）和一后腿（120），所述前腿（110）顶端和后腿（120）顶端转动连接在一起，所述二折叠架（100）的前腿（110）之间固设有与花架板（200）等数的间隔布置的水平的支撑杆（300）；及

[0007] 多层花架板（200），所述花架板（200）后端枢接在二折叠架（100）后腿（120）之间，所述花架板（200）底面前端设一开口朝后的钩接槽（210），所述钩接槽（210）和支撑杆（300）之间构成能装拆的连接结构。

[0008] 一较佳实施例之中：所述花架板（200）个数为三个。

[0009] 一较佳实施例之中：所述二折叠架（100）的后腿（120）之间固设有与花架板（200）等数的隔板（400），所述数个隔板（400）分别高于对应花架板（200）之上。

[0010] 本技术方案与背景技术相比，它具有如下优点：

[0011] 1、花架能折叠，则折叠后占用空间小，便于搬运、包装、携带、存储；能通过钩接槽和支撑杆配合，使花架稳定在展开状态，则展开、折叠方便快速；花箱放置在花架板上，则花箱和地面之间留有间隙，则美观且便于清洁；由于设多个花架板，则能用做梯子；下层花架板还能用于放置鞋子等，则在家庭应用中实用性强；

[0012] 2、二折叠架后腿之间固设隔板，则不但能增加折叠架强度，而且，还会避免花箱后倾下摔，安全性能高。

附图说明

[0013] 下面结合附图和实施例对本实用新型作进一步说明。

[0014] 图 1 绘示了一较佳实施例的多层花架的立体示意图，此时花架处于展开状态。

[0015] 图 2 绘示了一较佳实施例的多层花架的立体示意图，此时花架处于折叠状态。

具体实施方式

[0016] 请查阅图 1 和图 2，一种多层花架，它包括二间隔并排的折叠架 100 及多层花架板 200。折叠架 100 和花架板 200 材质都为木质。

[0017] 所述折叠架 100 包括一前腿 110 和一后腿 120，所述前腿 110 顶端和后腿 120 顶端转动连接在一起。所述二折叠架 100 的前腿 110 之间固设有与花架板 200 等数的间隔布置的水平的支撑杆 300。所述二折叠架 100 的后腿 120 之间固 设有与花架板 200 等数的间隔布置的水平的隔板 400。

[0018] 所述花架板 200 后端枢接在二折叠架 100 后腿 120 之间，使得所述多个花架板 200 上下间隔布置。所述花架板 200 底面前端设一开口朝后的钩接槽 210，所述钩接槽 210 和支撑杆 300 之间构成能装拆的连接结构。

[0019] 本实施例之中 :所述数个隔板 400 分别高于对应花架板 200 之上。

[0020] 本实施例之中 :所述花架板 200 个数为三个。

[0021] 以上所述，仅为本实用新型较佳实施例而已，故不能依此限定本实用新型实施的范围，即依本实用新型专利范围及说明书内容所作的等效变化与修饰，皆应仍属本实用新型涵盖的范围内。

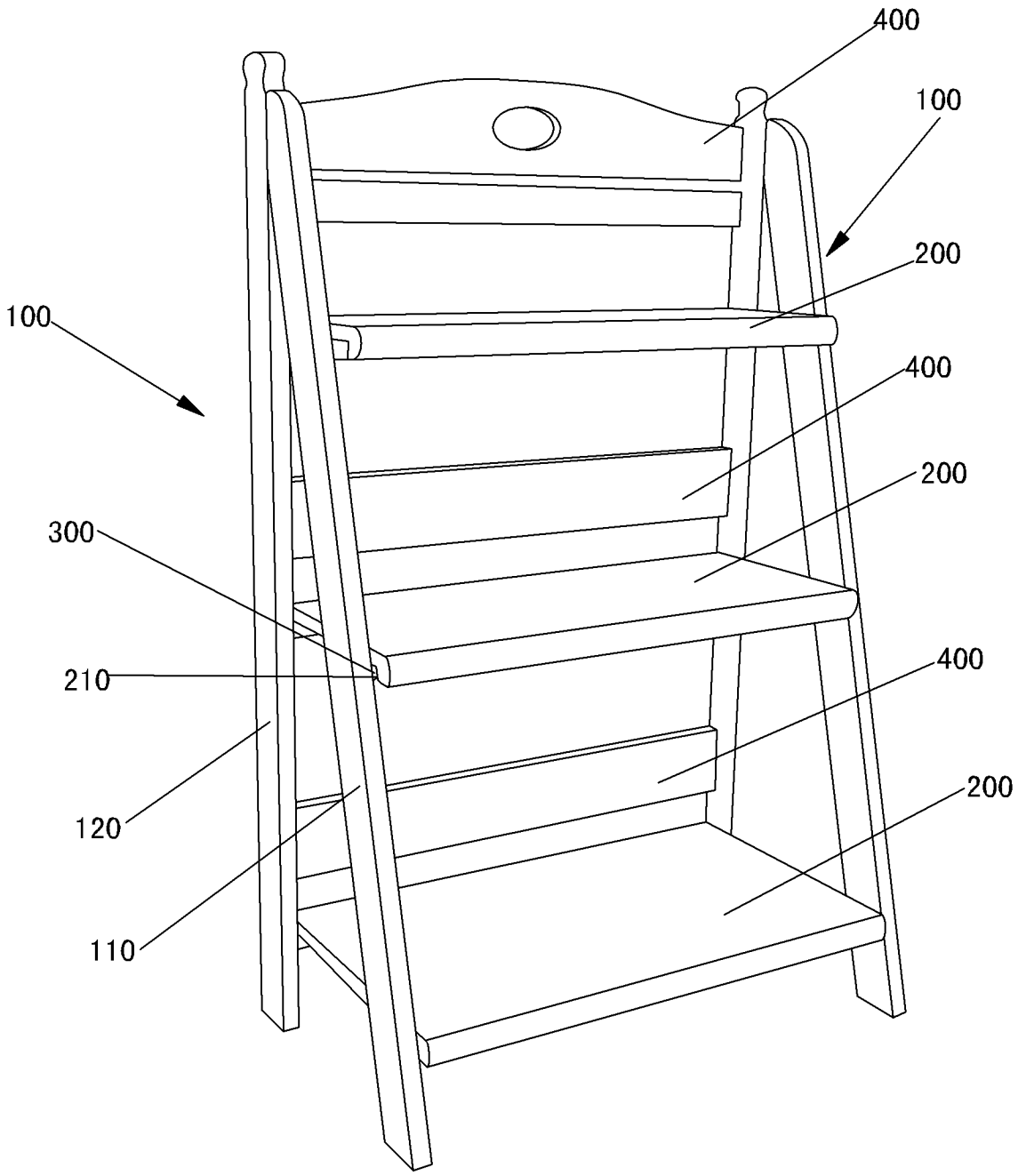

图 1

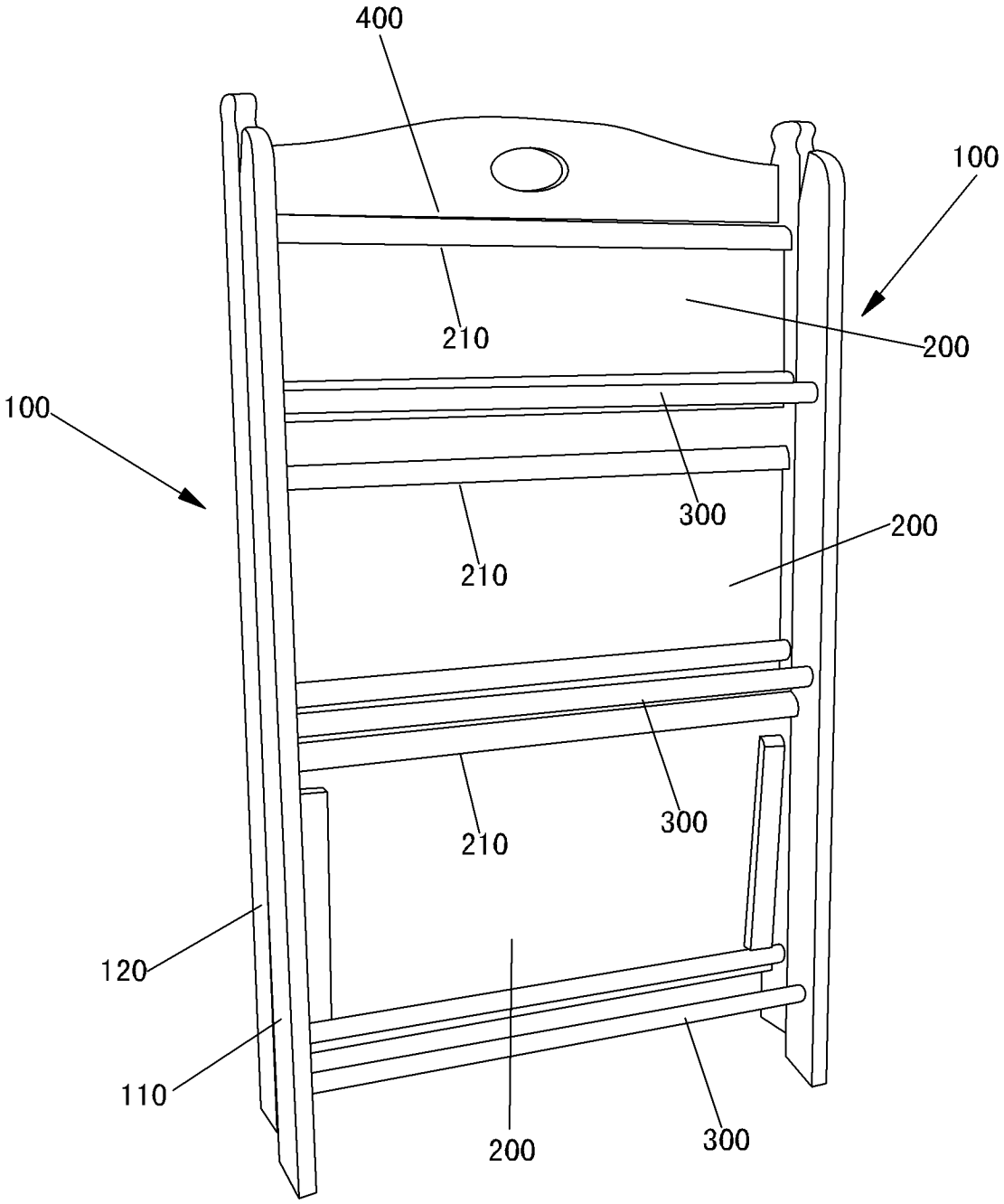

图 2