(19)中华人民共和国国家知识产权局

(12)实用新型专利

(10)授权公告号 CN 206345306 U
(45)授权公告日 2017.07.21

(21)申请号 201621295912.7

(22)申请日 2016.11.28

(73)专利权人 肖蓉
地址 550025 贵州省贵阳市花溪区花溪大学城贵州财经大学

(72)发明人 肖蓉

(51)Int.Cl.
B65G 1/06(2006.01)

权利要求书1页 说明书4页 附图2页

(54)实用新型名称

一种库存收发综合管理电子装置

(57)摘要

本实用新型提供一种库存收发综合管理电子装置，包括推板、货物放置板、气缸一、弹簧、电磁铁、拉伸板一、气缸二、拉伸板二、主板、蓄电池以及金属块，电磁铁左端固定有弹簧，弹簧左端安装有货物放置板，货物放置板左端焊接有气缸一，气缸一左端设置有推板，推板安置在货物放置板上端，该设计可将货物分类放置，气缸二上端焊接有主板，主板左右两端分别镶嵌有拉伸板二和拉伸板一，该设计便于取出货物，蓄电池右端安装有金属块，金属块右端焊接有连接轴，该设计便于查找货物，本实用新型使用方便，操作简单，降低了劳动强度，提高了工作效率。

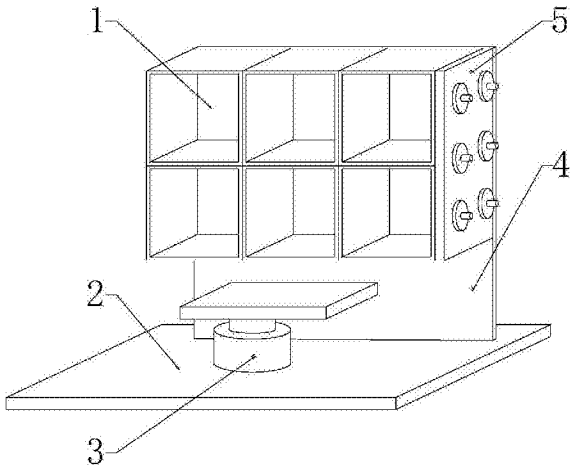

CN 206345306 U

1.一种库存收发综合管理电子装置，包括货物放置盒(1)、底板(2)、取货装置(3)、支撑靠板(4)以及货物查找装置(5)，其特征在于：所述货物放置盒(1)设有六个，六个所述货物放置盒(1)均焊接在支撑靠板(4)前端，所述支撑靠板(4)前端固定有货物查找装置(5)，所述货物查找装置(5)设置在六个货物放置盒(1)右端，所述货物放置盒(1)前侧安装有取货装置(3)，所述取货装置(3)安置在底板(2)上端，所述底板(2)上端装配有支撑靠板(4)；

所述货物放置盒(1)包括推板(11)、货物放置板(12)、气缸一(13)、弹簧(14)、电磁铁(15)以及盒体(16)，所述盒体(16)，内部右壁镶嵌有电磁铁(15)，所述电磁铁(15)左端固定有弹簧(14)，所述弹簧(14)左端安装有货物放置板(12)，所述货物放置板(12)左端焊接有气缸一(13)，所述气缸一(13)左端设置有推板(11)，所述推板(11)安置在货物放置板(12)上端，所述推板(11)、货物放置板(12)、气缸一(13)以及弹簧(14)均安装在盒体(16)内部；

所述取货装置(3)包括拉伸板一(31)、气缸二(32)、拉伸板二(33)以及主板(34)，所述气缸二(32)上端焊接有主板(34)，所述主板(34)左右两端分别镶嵌有拉伸板二(33)和拉伸板一(31)，所述主板(34)通过滑轨分别与拉伸板二(33)和拉伸板一(31)相连接；

所述货物查找装置(5)包括蓄电池(51)、金属块(52)、连接轴(53)、把手(54)以及支撑板(55)，所述蓄电池(51)右端安装有金属块(52)，所述金属块(52)右端焊接有连接轴(53)，所述支撑板(55)安置在蓄电池(51)右端，所述金属块(52)设置在支撑板(55)内侧，所述把手(54)安装在支撑板(55)右端，所述连接轴(53)穿过支撑板(55)与把手(54)相连接，所述金属块(52)、连接轴(53)以及把手(54)均设有六个；

所述盒体(16)焊接在支撑靠板(4)前端，所述气缸二(32)固定在底板(2)上端。

2.根据权利要求1所述的一种库存收发综合管理电子装置，其特征在于：所述拉伸板一(31)左端设置有拉手，所述拉伸板二(33)右端设置有拉手。

3.根据权利要求1所述的一种库存收发综合管理电子装置，其特征在于：所述把手(54)通过磁铁与支撑板(55)相连接。

4.根据权利要求1所述的一种库存收发综合管理电子装置，其特征在于：所述蓄电池(51)通过电线与电磁铁(15)相连接，所述电磁铁(15)通过电线与金属块(52)相连接。

5.根据权利要求1所述的一种库存收发综合管理电子装置，其特征在于：所述货物放置板(12)上端设置有滑槽且推板(11)安置在滑槽上端。

6.根据权利要求1所述的一种库存收发综合管理电子装置，其特征在于：所述蓄电池(51)和支撑板(55)通过螺栓相连接。

7.根据权利要求1所述的一种库存收发综合管理电子装置，其特征在于：所述把手(54)右端安置有标签。

8.根据权利要求1所述的一种库存收发综合管理电子装置，其特征在于：所述拉伸板一(31)、拉伸板二(33)以及主板(34)上端均安装有围栏。

一种库存收发综合管理电子装置

技术领域

[0001] 本实用新型是一种库存收发综合管理电子装置，属于技术服务领域。

背景技术

[0002] 库存，是仓库中实际储存的货物。可以分两类：一类是生产库存，即直接消耗物资的基层企业、事业的库存物资，它是为了保证企业、事业单位所消耗的物资能够不间断地供应而储存的；一类是流通库存，即生产企业的成品库存，生产主管部门的库存和各级物资主管部门的库存。

[0003] 现有的仓库中，储存的货物种类很多，而且都堆积置物架上，安置在下层的货物容易被压坏，工作人员要想找到某一样货物，需要花费大量的时间来查找，查找的工作强度很大，此外仓库中有部分货物被放置在上方的置物架上，工作人员需要站在梯子上将货物取下来，货物容易被摔落到地面上，损坏货物，甚至砸伤工作人员。

实用新型内容

[0004] 针对现有技术存在的不足，本实用新型目的是提供一种库存收发综合管理电子装置，以解决上述背景技术中提出的问题，本实用新型使用方便，操作简单，降低了劳动强度，提高了工作效率。

[0005] 为了实现上述目的，本实用新型是通过如下的技术方案来实现：一种库存收发综合管理电子装置，包括货物放置盒、底板、取货装置、支撑靠板以及货物查找装置，所述货物放置盒设有六个，六个所述货物放置盒均焊接在支撑靠板前端，所述支撑靠板前端固定有货物查找装置，所述货物查找装置设置在六个货物放置盒右端，所述货物放置盒前侧安装有取货装置，所述取货装置安置在底板上端，所述底板上端装配有支撑靠板，所述货物放置盒包括推板、货物放置板、气缸一、弹簧、电磁铁以及盒体，所述盒体内部右壁镶嵌有电磁铁，所述电磁铁左端固定有弹簧，所述弹簧左端安装有货物放置板，所述货物放置板左端焊接有气缸一，所述气缸一左端设置有推板，所述推板安置在货物放置板上端，所述推板、货物放置板、气缸一以及弹簧均安装在盒体内部，所述取货装置包括拉伸板一、气缸二、拉伸板二以及主板，所述气缸二上端焊接有主板，所述主板左右两端分别镶嵌有拉伸板二和拉伸板一，所述主板通过滑轨分别与拉伸板二和拉伸板一相连接，所述货物查找装置包括蓄电池、金属块、连接轴、把手以及支撑板，所述蓄电池右端安装有金属块，所述金属块右端焊接有连接轴，所述支撑板安置在蓄电池右端，所述金属块设置在支撑板内侧，所述把手安装在支撑板右端，所述连接轴穿过支撑板与把手相连接，所述金属块、连接轴以及把手均设有六个，所述盒体焊接在支撑靠板前端，所述气缸二固定在底板上端。

[0006] 进一步地，所述拉伸板一左端设置有拉手，所述拉伸板二右端设置有拉手。

[0007] 进一步地，所述把手通过磁铁与支撑板相连接。

[0008] 进一步地，所述蓄电池通过电线与电磁铁相连接，所述电磁铁通过电线与金属块相连接。

[0009] 进一步地，所述货物放置板上端设置有滑槽且推板安置在滑槽上端。

[0010] 进一步地，所述蓄电池和支撑板通过螺栓相连接。

[0011] 进一步地，所述把手右端安置有标签。

[0012] 进一步地，所述拉伸板一、拉伸板二以及主板上端均安装有围栏。

[0013] 本实用新型的有益效果：本实用新型的一种库存收发综合管理电子装置，本实用新型通过增加推板、货物放置板、气缸一、弹簧、电磁铁以及盒体，该设计实现对货物的储存，本实用新型因增加拉伸板一、气缸二、拉伸板二以及主板，该设计能将安置在货架上方的货物轻松取下，省时省力，解决了仓库中货物被放置在上方的置物架上，工作人员需要站在梯子上将货物取下来，货物容易被摔落到地面上，损坏货物，甚至砸伤工作人员的问题。

[0014] 本实用新型由于增添蓄电池、金属块、连接轴、把手以及支撑板，该设计将货物分类放置，帮助工作人员快速找到所需的货物，节约了查找时间，解决了现有仓库中储存的货物种类很多，而且都堆积置物架上，安置在下层的货物容易被压坏，工作人员要想找到所需货物，需要花费大量的时间来查找，查找的工作强度很大的弊端。

[0015] 因增加拉手，该设计为工作人员移动拉伸板一和拉伸板二提供了便利，因增加磁铁，该设计使蓄电池和金属块连接紧固，因增加电线，该设计便于电能的传输，因增加滑槽，该设计便于推板的左右移动，因增加螺栓，该设计使蓄电池和支撑板连接牢固，因增加标签，该设计便于工作人员快速查找到所需货物，因增加围栏，该设计保护货物不从拉伸板一、拉伸板二或主板上端掉落下来，本实用新型使用方便，操作简单，降低了劳动强度，提高了工作效率。

附图说明

[0016] 通过阅读参照以下附图对非限制性实施例所作的详细描述，本实用新型的其它特征、目的和优点将会变得更明显：

[0017] 图1为本实用新型一种库存收发综合管理电子装置的结构示意图；

[0018] 图2为本实用新型一种库存收发综合管理电子装置中货物放置盒的结构示意图；

[0019] 图3为本实用新型一种库存收发综合管理电子装置中取货装置的结构示意图；

[0020] 图4为本实用新型一种库存收发综合管理电子装置中货物查找装置的结构示意图；

[0021] 图中：1-货物放置盒、2-底板、3-取货装置、4-支撑靠板、5-货物查找装置、11-推板、12-货物放置板、13-气缸一14-弹簧、15-电磁铁、16-盒体、31-拉伸板一、32-气缸二、33-拉伸板二、34-主板、51-蓄电池、52-金属块、连53-接轴、54-把手、55-支撑板

具体实施方式

[0022] 为使本实用新型实现的技术手段、创作特征、达成目的与功效易于明白了解，下面结合具体实施方式，进一步阐述本实用新型。

[0023] 请参阅图1-图4，本实用新型提供一种技术方案：一种库存收发综合管理电子装置，包括货物放置盒1、底板2、取货装置3、支撑靠板4以及货物查找装置5，货物放置盒1设有六个，六个货物放置盒1均焊接在支撑靠板4前端，支撑靠板4前端固定有货物查找装置5，货物查找装置5设置在六个货物放置盒1右端，货物放置盒1前侧安装有取货装置3，取货装置3

安置在底板2上端，底板2上端装配有支撑靠板4。

[0024] 货物放置盒1包括推板11、货物放置板12、气缸一13、弹簧14、电磁铁15以及盒体16，盒体16内部右壁镶嵌有电磁铁15，电磁铁15左端固定有弹簧14，弹簧14左端安装有货物放置板12，货物放置板12左端焊接有气缸一13，气缸一13左端设置有推板11，推板11安置在货物放置板12上端，推板11、货物放置板12、气缸一13以及弹簧14均安装在盒体16内部，该设计可将货物分类放置。

[0025] 取货装置3包括拉伸板一31、气缸二32、拉伸板二33以及主板34，气缸二32上端焊接有主板34，主板34左右两端分别镶嵌有拉伸板二33和拉伸板一31，主板34通过滑轨分别与拉伸板二33和拉伸板一31相连接，该设计便于取出货物。

[0026] 货物查找装置5包括蓄电池51、金属块52、连接轴53、把手54以及支撑板55，蓄电池51右端安装有金属块52，金属块52右端焊接有连接轴53，支撑板55安置在蓄电池51右端，金属块52设置在支撑板55内侧，把手54安装在支撑板55右端，连接轴53穿过支撑板55与把手54相连接，金属块52、连接轴53以及把手54均设有六个，该设计便于查找货物。

[0027] 盒体16焊接在支撑靠板4前端，气缸二32固定在底板2上端，拉伸板一31左端设置有拉手，拉伸板二33右端设置有拉手。

[0028] 把手54通过磁铁与支撑板55相连接，蓄电池51通过电线与电磁铁15相连接，电磁铁15通过电线与金属块52相连接，货物放置板12上端设置有滑槽且推板11安置在滑槽上端，蓄电池51和支撑板55通过螺栓相连接，把手54右端安置有标签，拉伸板一31、拉伸板二33以及主板34上端均安装有围栏。。

[0029] 具体实施方式：在储存货物时，工作人员将货物放置在货物放置板12上，在需要取出货物时，工作人员查看把手54右端的标签，找到所需的货物标签，然后握住把手54，并将把手54向右拉动，把手54向右移动带动连接轴53向右移动，连接轴53向右移动带动金属块52向右移动，金属块52与蓄电池51分离，由于电磁铁15通过电线分别与蓄电池51和金属块52相连接，所以此时连接蓄电池51、蓄电池51和电磁铁15的电路断开，电磁铁15断电停止工作，电磁铁15失去吸附力，货物放置板12在弹簧14的弹力作用下向左移动，货物放置板12左端从盒体16内部移动到盒体16左侧，工作人员可以在众多的货物放置盒1中发现装载货物的货物放置盒1，该设计可帮助工作人员快速找到所需的货物，节约了查找时间，解决了工作人员要想找到所需货物，需要花费大量的时间来查找，查找的工作强度很大的弊端。

[0030] 找到装载货物的货物放置盒1后，工作人员将拉伸板一31向左拉动，然后将拉伸板二33向右移动，工作人员开启气缸二32，气缸二32工作带动主板34向上移动，主板34向上移动带动拉伸板一31和拉伸板二33向上移动，当拉伸板一31、气缸二32以及主板34移动到货物所在的高度时，工作人员关闭气缸二32，然后工作人员开启气缸一13，气缸一13工作带动推板11向左移动，推板11向左移动推动货物向左移动，当货物被推动到拉伸板一31、主板34或拉伸板二33上时，工作人员关闭气缸一13，工作人员再次启动气缸二32，将货物从高处运载到低处，该设计能将安置在货架上方的货物轻松取下，省时省力，解决了工作人员从高处将货物取下时，货物容易被摔落到地面上，损坏货物，甚至砸伤工作人员的问题。

[0031] 以上显示和描述了本实用新型的基本原理和主要特征和本实用新型的优点，对于本领域技术人员而言，显然本实用新型不限于上述示范性实施例的细节，而且在不背离本实用新型的精神或基本特征的情况下，能够以其他的具体形式实现本实用新型。因此，无论

从哪一点来看，均应将实施例看作是示范性的，而且是非限制性的，本实用新型的范围由所附权利要求而不是上述说明限定，因此旨在将落在权利要求的等同要件的含义和范围内的所有变化囊括在本实用新型内。不应将权利要求中的任何附图标记视为限制所涉及的权利要求。

[0032] 此外，应当理解，虽然本说明书按照实施方式加以描述，但并非每个实施方式仅包含一个独立的技术方案，说明书的这种叙述方式仅仅是为清楚起见，本领域技术人员应当将说明书作为一个整体，各实施例中的技术方案也可以经适当组合，形成本领域技术人员可以理解的其他实施方式。

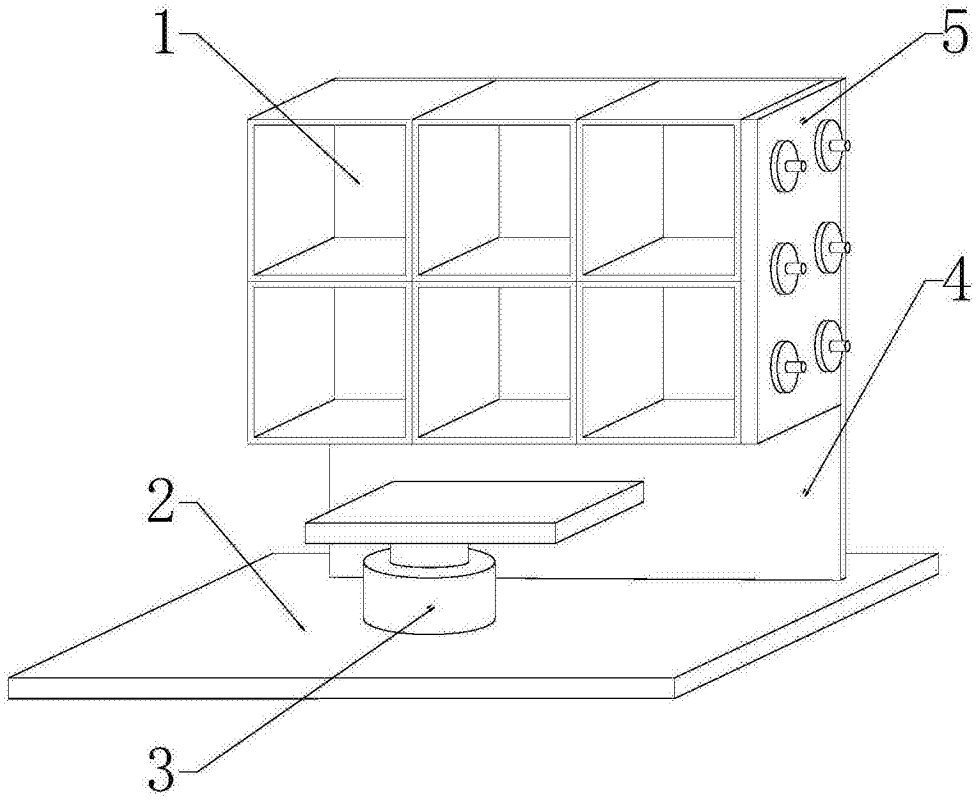

图1

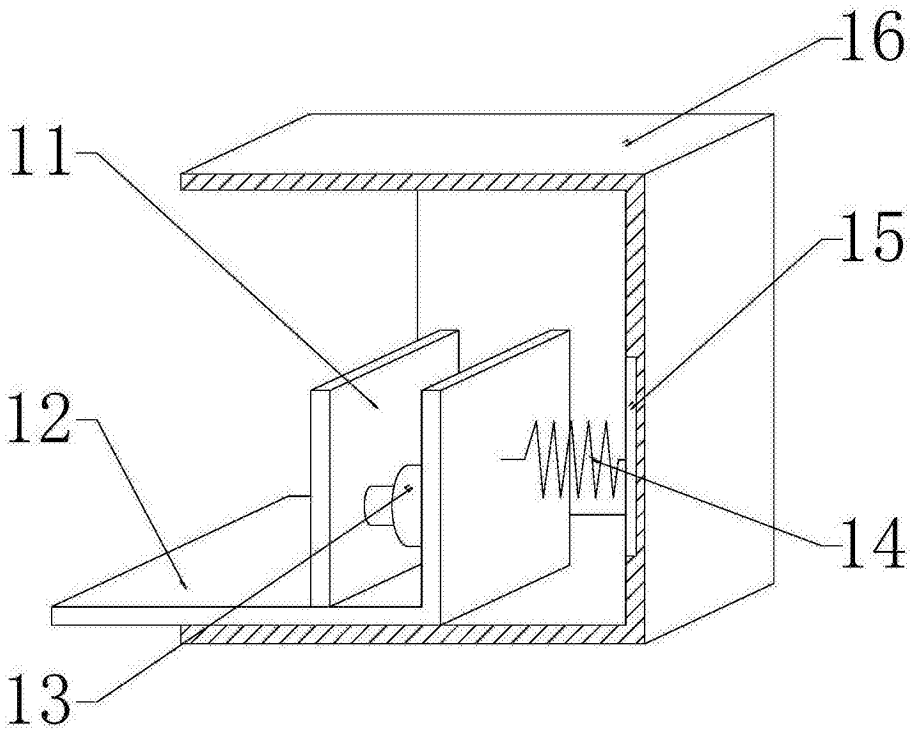

图2

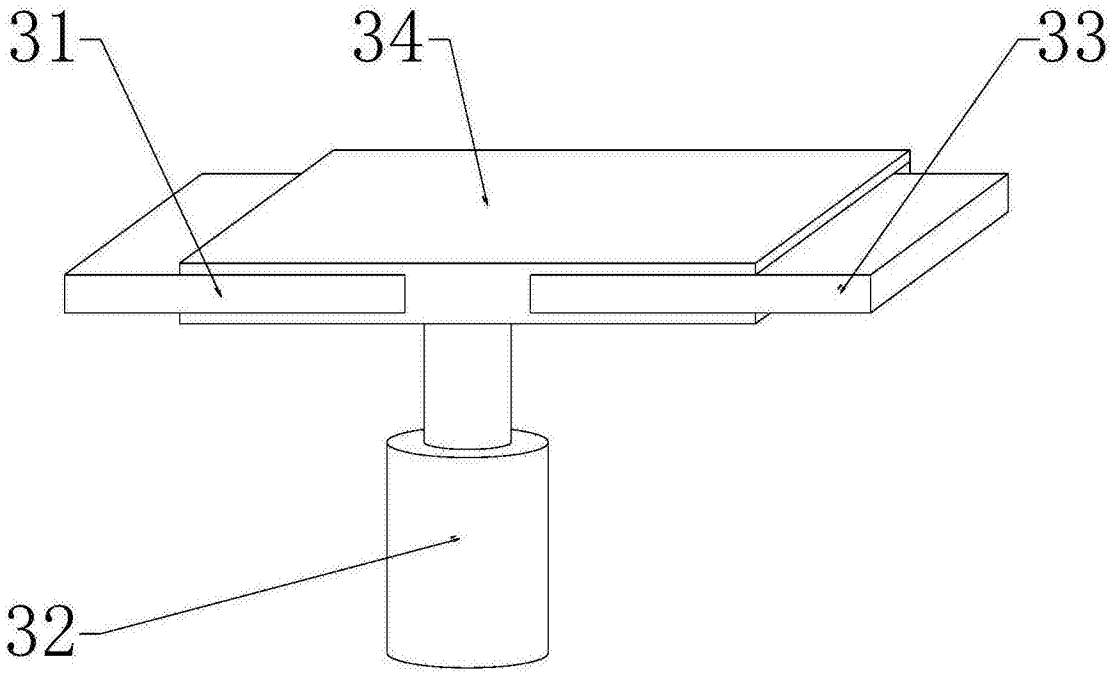

图3

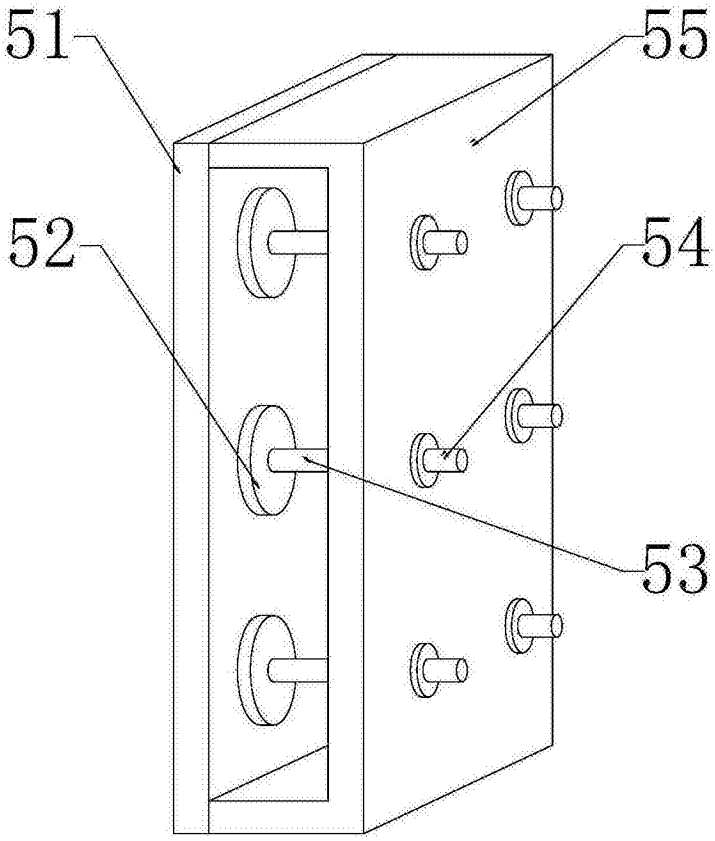

图4