(19)国家知识产权局

(12)实用新型专利

(10)授权公告号 CN 220255900 U
(45)授权公告日 2023.12.29

(21)申请号 202321633825.8

(22)申请日 2023.06.26

(73)专利权人 佛山市德启首饰包装有限公司
地址 528000 广东省佛山市南海区大沥镇盐步东秀村亨澂铁路南(土名)青年农场厂房

(72)发明人 裴德明

(74)专利代理机构 北京道隐专利代理事务所(普通合伙) 16159
专利代理师 陈明发

(51)Int.Cl.
A45C 11/16(2006.01)
A45C 13/02(2006.01)

权利要求书1页 说明书3页 附图3页

(54)实用新型名称

一种拿放快捷的首饰盒

(57)摘要

本实用新型涉及首饰盒技术领域,具体为一种拿放快捷的首饰盒,包括:盒体,所述盒体顶部后侧安装有盒盖,盒体内底部固定连接有壳体,壳体顶端对称开设有槽孔,壳体顶部中部两侧均固定连接有保护罩;存放架,所述存放架分别设于防护罩内部,用于存放首饰;推送组件,所述推送组件设于壳体内部,所述盒盖顶端中部固定连接有把手,把手内设置有防护垫;有益效果为:通过推动推拉块,使得连接板会推动固定板移动,进而实现滑块带动楔形块沿着滑轨移动,同时活动杆会缩回杆套内,复位弹簧被压缩,在楔形块移动过程中,楔形块会推动楔形板向上移动,直至存放架内的首饰从保护罩内显露,从而方便拿取,方便使用。

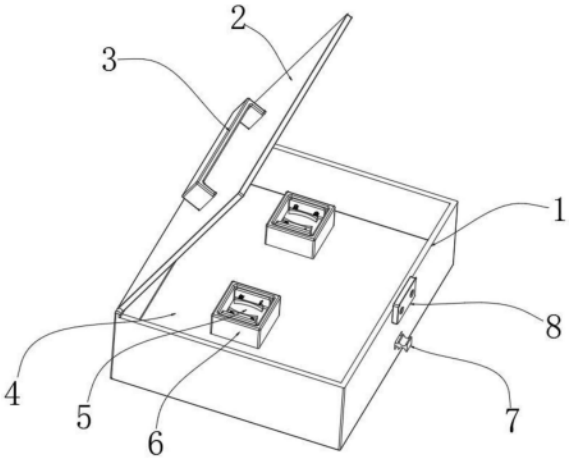

CN 220255900 U

1.一种拿放快捷的首饰盒,其特征在于:所述首饰盒包括:

盒体(1),所述盒体(1)顶部后侧安装有盒盖(2),盒体(1)内底部固定连接有壳体(4),壳体(4)顶端对称开设有槽孔(41),壳体(4)顶部中部两侧均固定连接有保护罩(6);

存放架(5),所述存放架(5)分别设于防护罩内部,用于存放首饰;

推送组件(7),所述推送组件(7)设于壳体(4)内部。

2.根据权利要求1所述的一种拿放快捷的首饰盒,其特征在于:所述盒盖(2)顶端中部固定连接有把手(3),把手(3)内设置有防护垫。

3.根据权利要求1所述的一种拿放快捷的首饰盒,其特征在于:所述盒体(1)前侧中上部安装有锁块(8),用于锁定盒盖(2)。

4.根据权利要求1所述的一种拿放快捷的首饰盒,其特征在于:所述存放架(5)底端中部均固定连接有楔形板(52),楔形板(52)两侧均固定连接有插接块(53),楔形板(52)均滑动连接在槽孔(41)内,槽孔(41)两侧均开设有插接槽(42),插接槽(42)内均滑动连接有插接块(53)。

5.根据权利要求1所述的一种拿放快捷的首饰盒,其特征在于:所述存放架(5)内两侧均对称安装有压缩弹簧(54),同侧压缩弹簧(54)远离存放架(5)侧壁一端均固定连接有夹持板(51),夹持板(51)相互靠近一侧均设置有柔性护垫。

6.根据权利要求1所述的一种拿放快捷的首饰盒,其特征在于:所述推送组件(7)包括滑轨(71),所述滑轨(71)分别固定连接在盒体(1)内底端两侧,滑轨(71)表面均滑动连接有滑块(74),滑块(74)顶端中部均固定连接有楔形块(78),楔形块(78)相互靠近一侧固定连接有固定板(77),楔形块(78)和楔形板(52)一一对应,固定板(77)前侧中部固定连接有连接板(75),连接板(75)远离固定板(77)一端固定连接有推拉块(76)。

7.根据权利要求1所述的一种拿放快捷的首饰盒,其特征在于:所述壳体(4)内后侧壁对称安装有杆套(72),杆套(72)内中部均滑动连接有活动杆(79),活动杆(79)远离杆套(72)一端分别固定连接在固定板(77)后端两侧中部,活动杆(79)外周均套设有复位弹簧(73)。

一种拿放快捷的首饰盒

技术领域

[0001] 本实用新型涉及首饰盒技术领域,具体为一种拿放快捷的首饰盒。

背景技术

[0002] 首饰盒用来放置首饰,可作为收藏首饰、首饰包装及首饰礼品盒,首饰盒的颜色通常根据饰物的颜色来配搭,黄金类首饰,通常配红色或金色的首饰盒,或者其他暖色调的也可,铂金类首饰,就配冷色调的首饰盒。

[0003] 现有技术中,为了减小首饰在盒体内的晃动,通常将首饰放在保护罩内,由于保护罩深度较深,首饰大部分体积均位于内腔中,且首饰外壁通常较为光滑,从而导致使用人员不方便将首饰从保护罩内腔中取出,使用不便。

实用新型内容

[0004] 本实用新型的目的在于提供一种拿放快捷的首饰盒,以解决上述背景技术中提出的问题。

[0005] 为实现上述目的,本实用新型提供如下技术方案:一种拿放快捷的首饰盒,所述首饰盒包括:

[0006] 盒体,所述盒体顶部后侧安装有盒盖,盒体内底部固定连接有壳体,壳体顶端对称开设有槽孔,壳体顶部中部两侧均固定连接有保护罩;

[0007] 存放架,所述存放架分别设于防护罩内部,用于存放首饰;

[0008] 推送组件,所述推送组件设于壳体内部。

[0009] 优选的,所述盒盖顶端中部固定连接有把手,把手内设置有防护垫。

[0010] 优选的,所述盒体前侧中上部安装有锁块,用于锁定盒盖。

[0011] 优选的,所述存放架底端中部均固定连接有楔形板,楔形板两侧均固定连接有插接块,楔形板均滑动连接在槽孔内,槽孔两侧均开设有插接槽,插接槽内均滑动连接有插接块。

[0012] 优选的,所述存放架内两侧均对称安装有压缩弹簧,同侧压缩弹簧远离存放架侧壁一端均固定连接有夹持板,夹持板相互靠近一侧均设置有柔性护垫。

[0013] 优选的,所述推送组件包括滑轨,所述滑轨分别固定连接在盒体内底端两侧,滑轨表面均滑动连接有滑块,滑块顶端中部均固定连接有楔形块,楔形块相互靠近一侧固定连接有固定板,楔形块和楔形板一一对应,固定板前侧中部固定连接有连接板,连接板远离固定板一端固定连接有推拉块。

[0014] 优选的,所述壳体内后侧壁对称安装有杆套,杆套内中部均滑动连接有活动杆,活动杆远离杆套一端分别固定连接在固定板后端两侧中部,活动杆外周均套设有复位弹簧。

[0015] 与现有技术相比,本实用新型的有益效果是:

[0016] 本实用提出的拿放快捷的首饰盒内设置有推送组件,通过推动推拉块,使得连接板会推动固定板移动,进而实现滑块带动楔形块沿着滑轨移动,同时活动杆会缩回杆套内,

复位弹簧被压缩,在楔形块移动过程中,楔形块会推动楔形板向上移动,直至存放架内的首饰从保护罩内显露,从而方便拿取,方便使用。

附图说明

[0017] 图1为本实用新型主视立体结构示意图;

[0018] 图2为本实用新型盒体内部结构示意图;

[0019] 图3为本实用新型壳体局部结构示意图;

[0020] 图4为本实用新型推送组件局部结构示意图;

[0021] 图5为本实用新型存放架局部结构示意图。

[0022] 图中:1、盒体;2、盒盖;3、把手;4、壳体;41、槽孔;42、插接槽;5、存放架;51、夹持板;52、楔形板;53、插接块;54、压缩弹簧;6、保护罩;7、推送组件;71、滑轨;72、杆套;73、复位弹簧;74、滑块;75、连接板;76、推拉块;77、固定板;78、楔形块;79、活动杆;8、锁块。

具体实施方式

[0023] 为了使本实用新型的目的、技术方案进行清楚、完整地描述,及优点更加清楚明白,以下结合附图对本实用新型实施例进行进一步详细说明。应当理解,此处所描述的具体实施例是本实用新型一部分实施例,而不是全部的实施例,仅仅用以解释本实用新型实施例,并不用于限定本实用新型实施例,本领域普通技术人员在没有做出创造性劳动前提下所获得的所有其他实施例,都属于本实用新型保护的范围。

[0024] 请参阅图1至图5,本实用新型提供一种技术方案:一种拿放快捷的首饰盒,首饰盒包括:盒体1,盒体1顶部后侧安装有盒盖2,盒体1内底部固定连接有壳体4,壳体4顶端对称开设有槽孔41,壳体4顶部中部两侧均固定连接有保护罩6;存放架5,存放架5分别设于防护罩内部,用于存放首饰,存放架5底端中部均固定连接有楔形板52,楔形板52两侧均固定连接有插接块53,楔形板52均滑动连接在槽孔41内,槽孔41两侧均开设有插接槽42,插接槽42内均滑动连接有插接块53,存放架5内两侧均对称安装有压缩弹簧54,同侧压缩弹簧54远离存放架5侧壁一端均固定连接有夹持板51,夹持板51相互靠近一侧均设置有柔性护垫,盒体1前侧中上部安装有锁块8,用于锁定盒盖2;盒盖2顶端中部固定连接有把手3,把手3内设置有防护垫,存放架5内设置有压缩弹簧54和夹持板51,可以将首饰固定在存放架5内,避免首饰在移动过程中晃动,导致首饰表面被刮花。

[0025] 推送组件7,推送组件7设于壳体4内部,推送组件7包括滑轨71,滑轨71分别固定连接在盒体1内底端两侧,滑轨71表面均滑动连接有滑块74,滑块74顶端中部均固定连接有楔形块78,楔形块78相互靠近一侧固定连接有固定板77,楔形块78和楔形板52一一对应,固定板77前侧中部固定连接有连接板75,连接板75远离固定板77一端固定连接有推拉块76,壳体4内后侧壁对称安装有杆套72,杆套72内中部均滑动连接有活动杆79,活动杆79远离杆套72一端分别固定连接在固定板77后端两侧中部,活动杆79外周均套设有复位弹簧73。

[0026] 通过推动推拉块76,使得连接板75会推动固定板77移动,进而实现滑块74带动楔形块78沿着滑轨71移动,同时活动杆79会缩回杆套72内,复位弹簧73被压缩,在楔形块78移动过程中,楔形块78会推动楔形板52向上移动,直至存放架5内的首饰从保护罩6内显露,从而方便拿取,方便使用。

[0027] 尽管上面对本申请说明性的具体实施方式进行了描述,以便于本技术领域的技术人员能够理解本申请,但是本申请不仅限于具体实施方式的范围,对本技术领域的普通技术人员而言,只要各种变化只要在所附的权利要求限定和确定的本申请精神和范围内,一切利用本申请构思的申请创造均在保护之列。

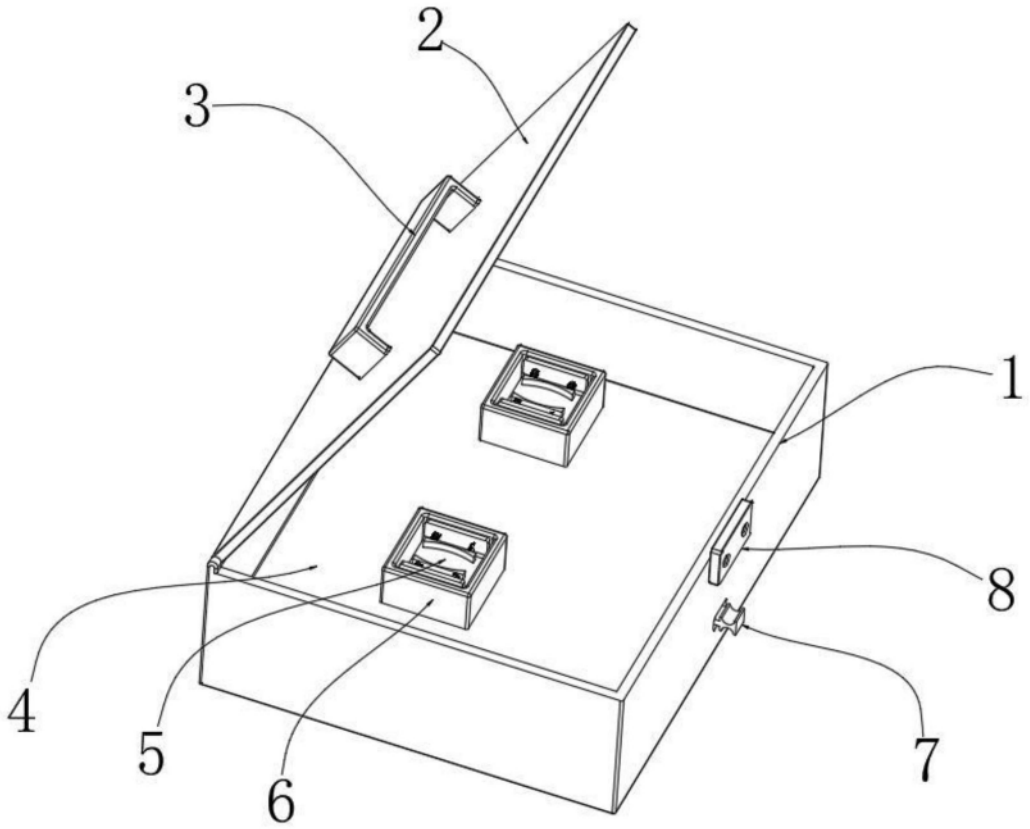

图1

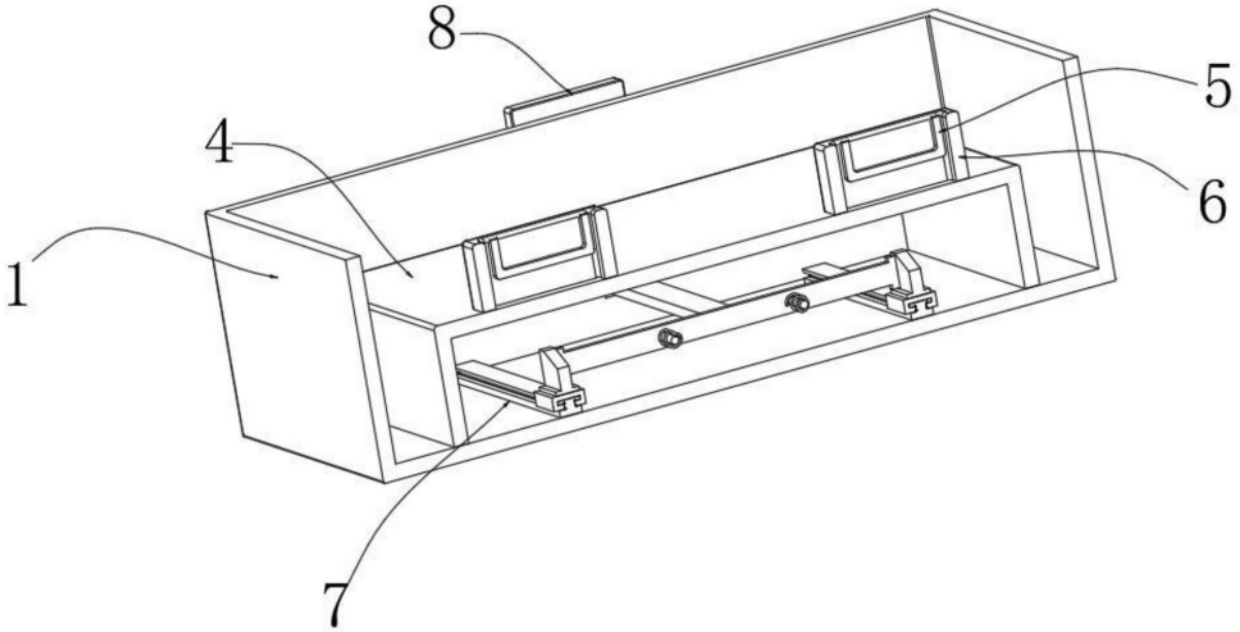

图2

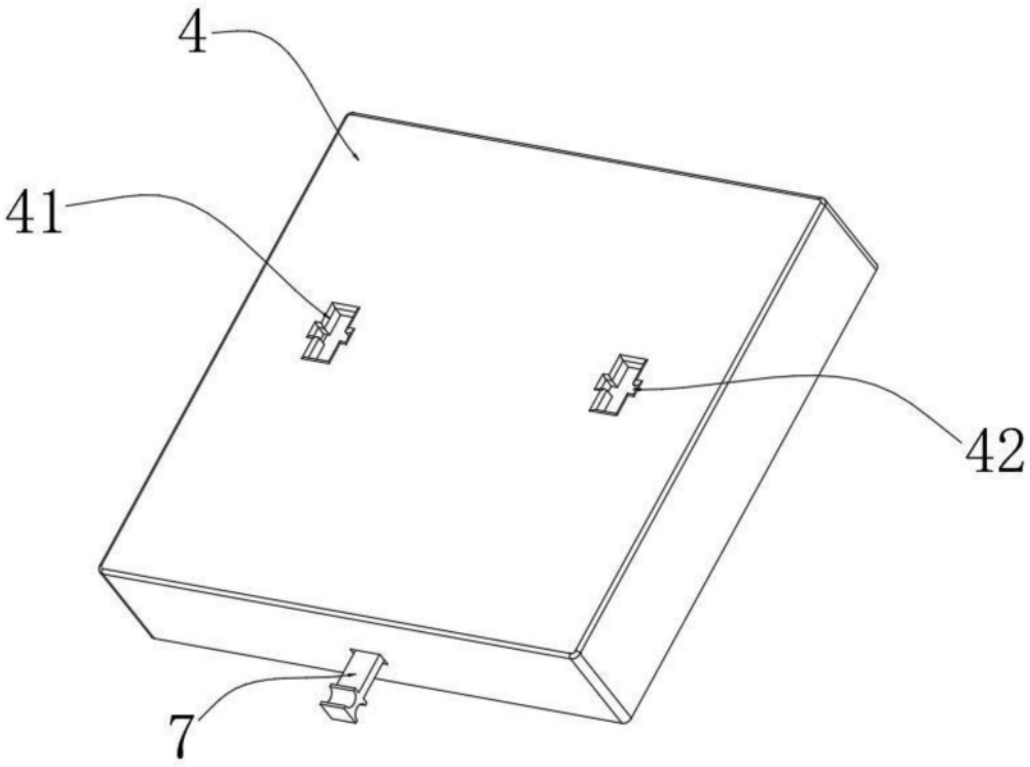

图3

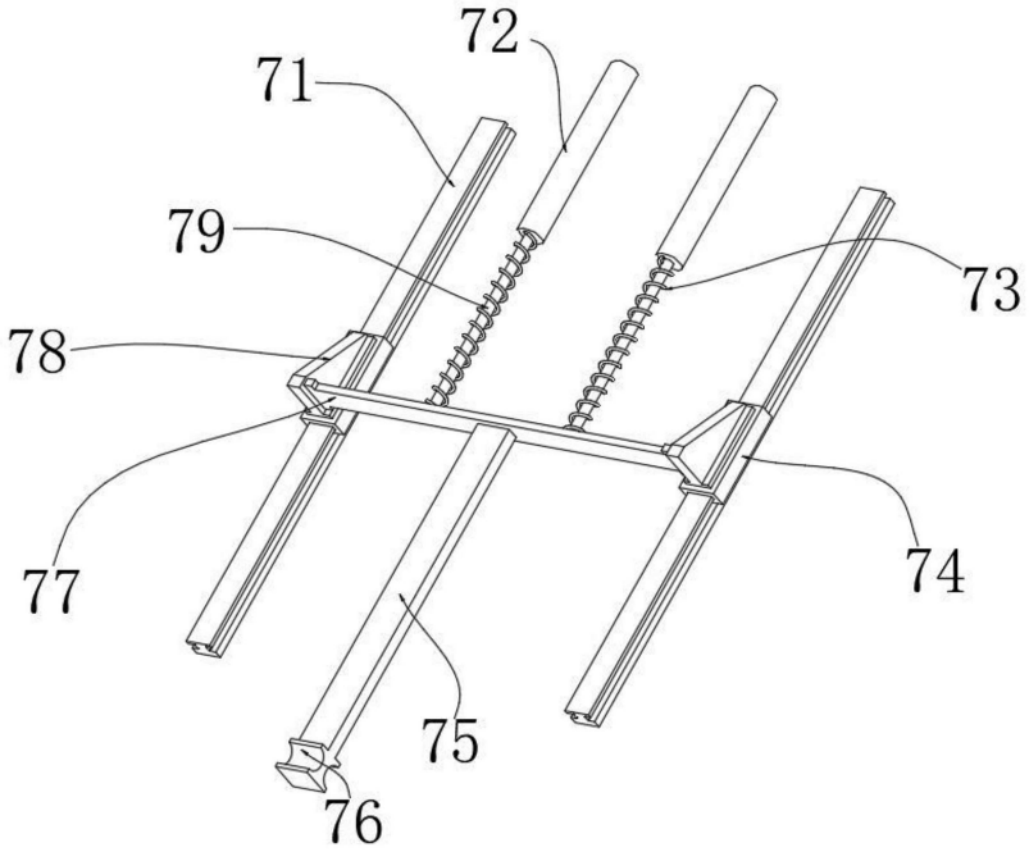

图4

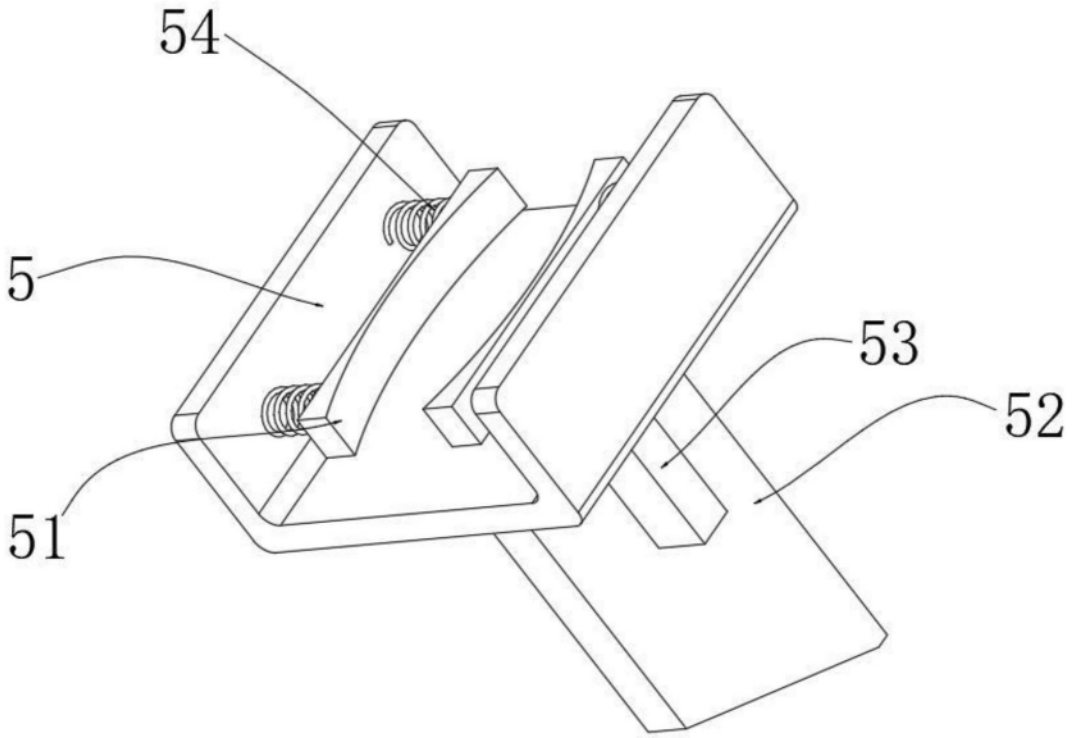

图5