(19)国家知识产权局

(12)实用新型专利

(10)授权公告号 CN 222532597 U
(45)授权公告日 2025.02.28

(21)申请号 202421356611.5

(22)申请日 2024.06.14

(73)专利权人 内蒙古雁留香食品有限公司
地址 017000 内蒙古自治区鄂尔多斯市东胜区联丰食品园区11号3层306、307、308室

(72)发明人 屈生亮 裴永凯 赵瑞 裴育东 李智 王璐 陈兰 冯伊莉

(74)专利代理机构 安徽致至知识产权代理事务所(普通合伙) 34221
专利代理师 汪源

(51)Int.Cl.
A22C 5/00(2006.01)
A23L 13/72(2023.01)

权利要求书1页 说明书3页 附图4页

(54)实用新型名称

一种拌料装置

(57)摘要

本实用新型公开了一种拌料装置,包括搅拌机、电机和第一连接杆,所述搅拌机的顶端右侧表面固定安装有支撑架,所述电机安装在支撑架的左侧,所述电机的输出端处固定连接有第一搅拌杆,且第一搅拌杆通过传动机构连接有第一连接杆,所述第一连接杆的表面固定套设有第一齿轮,且第一齿轮的左侧表面啮合有第二齿轮,所述第二齿轮的中心位置处固定连接有第二连接杆,且第二连接杆的底端固定连接有第二搅拌杆。本实用新型通过传动机构带动第一齿轮转动,第一齿轮拨动第二齿轮间接性转动,进而便于带动螺旋杆转动,从而使得蓄料桶内部的腌料定量的排出,配合第一搅拌杆搅拌,使得腌料与肉块充分的融合。

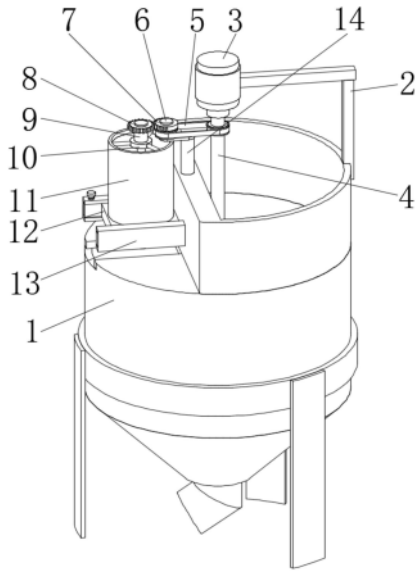

CN 222532597 U

1.一种拌料装置,包括搅拌机(1)、电机(3)和第一连接杆(6),其特征在于,所述搅拌机(1)的顶端右侧表面固定安装有支撑架(2),所述电机(3)安装在支撑架(2)的左侧,所述电机(3)的输出端处固定连接有第一搅拌杆(4),且第一搅拌杆(4)通过传动机构(5)连接有第一连接杆(6),所述第一连接杆(6)的表面固定套设有第一齿轮(7),且第一齿轮(7)的左侧表面啮合有第二齿轮(8),所述第二齿轮(8)的中心位置处固定连接有第二连接杆(9),且第二连接杆(9)的底端固定连接有第二搅拌杆(15),所述第二搅拌杆(15)的底端固定连接螺旋杆(16)。

2.根据权利要求1所述的一种拌料装置,其特征在于,所述螺旋杆(16)的表面套设有固定罩(18),所述固定罩(18)的顶端固定连接有蓄料桶(11),且蓄料桶(11)的顶端内壁固定安装有限位支架(10)。

3.根据权利要求2所述的一种拌料装置,其特征在于,所述蓄料桶(11)的表面固定套设有固定套环(12),且固定套环(12)的前后表面固定连接有限位杆(20),所述限位杆(20)的表面套设有限位架(13),且限位架(13)的右侧与搅拌机(1)的表面固定连接。

4.根据权利要求1所述的一种拌料装置,其特征在于,所述搅拌机(1)的顶端固定连接有支撑柱(14),且支撑柱(14)的顶端固定连接有支撑板(17),所述支撑板(17)的左侧表面固定连接有传动机构(5)。

5.根据权利要求3所述的一种拌料装置,其特征在于,所述限位架(13)的顶端开设有螺纹槽,且螺纹槽的内部插设有螺纹栓(19)。

6.根据权利要求2所述的一种拌料装置,其特征在于,所述搅拌机(1)的左侧表面开设有矩形槽,所述固定罩(18)贯穿矩形槽插设在搅拌机(1)的内部。

一种拌料装置

技术领域

[0001] 本实用新型涉及牛羊肉腌制技术领域,尤其涉及一种拌料装置。

背景技术

[0002] 牛羊肉是牛肉和羊肉的统称,腌制是早期保存蔬菜的一种非常有效的方法,腌制是利用食盐的保藏作用,将新鲜果品或者其他方法已经加工过的原料用盐腌渍制成食品的方法现今,蔬菜的腌制已从简单的保存手段转变为独特风味蔬菜产品的加工技术,牛羊肉的腌制应该准备好羊肉或者牛肉,洗净,切小块,葱切小圈,加入,肉中,加入生抽、加入孜然粒、孜然粉、辣椒粉、油、盐,拌匀后取出即可完成腌制;

[0003] 现很多食品加工厂都会进行生产腌制牛羊肉,传统的牛羊肉腌制时调料都是工作人员手动进行搅拌,使其与牛羊肉混合,人工搅拌不仅费时费力且原料混合的均匀性较差,影响牛羊肉腌制的效果。

[0004] 为此,我们提出一种拌料装置来解决上述问题。

实用新型内容

[0005] 本实用新型的目的是为了解决现有技术中存在的缺点,而提出的一种拌料装置。

[0006] 为了实现上述目的,本实用新型采用了如下技术方案:

[0007] 一种拌料装置,包括搅拌机、电机和第一连接杆,所述搅拌机的顶端右侧表面固定安装有支撑架,所述电机安装在支撑架的左侧,所述电机的输出端处固定连接有第一搅拌杆,且第一搅拌杆通过传动机构连接有第一连接杆,所述第一连接杆的表面固定套设有第一齿轮,且第一齿轮的左侧表面啮合有第二齿轮,所述第二齿轮的中心位置处固定连接有第二连接杆,且第二连接杆的底端固定连接有第二搅拌杆,所述第二搅拌杆的底端固定连接螺旋杆,所述第一齿轮的外壁设置有一半的齿牙,第一齿轮通过其表面的齿牙间接性与第二齿轮啮合连接。

[0008] 优选的,所述螺旋杆的表面套设有固定罩,所述固定罩的顶端固定连接有蓄料桶,且蓄料桶的顶端内壁固定安装有限位支架。

[0009] 优选的,所述蓄料桶的表面固定套设有固定套环,且固定套环的前后表面固定连接有限位杆,所述限位杆的表面套设有限位架,且限位架的右侧与搅拌机的表面固定连接。

[0010] 优选的,所述搅拌机的顶端固定连接有支撑柱,且支撑柱的顶端固定连接有支撑板,所述支撑板的左侧表面固定连接有传动机构,所述传动机构由两组皮带轮与一组皮带组成,一组所述皮带轮与第一连接杆固定连接,另一组所示皮带轮与第一搅拌杆固定连接,两组皮带轮通过皮带连接,从而实传动工作。

[0011] 优选的,所述限位架的顶端开设有螺纹槽,且螺纹槽的内部插设有螺纹栓。

[0012] 优选的,所述搅拌机的左侧表面开设有矩形槽,所述固定罩贯穿矩形槽插设在搅拌机的内部。

[0013] 与现有技术相比,本实用新型的有益效果为:

[0014] 1、该装置通过传动机构带动第一齿轮转动,第一齿轮拨动第二齿轮间接性转动,进而便于带动螺旋杆转动,从而使得蓄料桶内部的腌料定量的排出,配合第一搅拌杆搅拌,使得腌料与肉块充分的融合。

[0015] 2、该装置通过转动螺纹栓向上移动,拉动蓄料桶带动限位杆从而限位架的内部滑出,进而便于对蓄料桶进行拆卸,从而便于对蓄料桶的内部进行清洗,大大提高该装置的实用性。

附图说明

[0016] 图1为本实用新型提出的一种拌料装置的立体结构示意图;

[0017] 图2为图1中的第一齿轮与第二齿轮结构立体连接示意图;

[0018] 图3为图1中的蓄料桶结构立体剖面示意图;

[0019] 图4为图1中的限位架与限位杆结构立体炸裂示意图;

[0020] 图5为图1中的固定套环与支撑柱结构立体仰视示意图。

[0021] 图中:1、搅拌机;2、支撑架;3、电机;4、第一搅拌杆;5、传动机构;6、第一连接杆;7、第一齿轮;8、第二齿轮;9、第二连接杆;10、限位支架;11、蓄料桶;12、固定套环;13、限位架;14、支撑柱;15、第二搅拌杆;16、螺旋杆;17、支撑板;18、固定罩;19、螺纹栓;20、限位杆。

具体实施方式

[0022] 下面将结合本实用新型实施例中的附图,对本实用新型实施例中的技术方案进行清楚、完整地描述,显然,所描述的实施例仅仅是本实用新型一部分实施例,而不是全部的实施例。

[0023] 参照图1-5,一种拌料装置,包括搅拌机1、电机3和第一连接杆6,搅拌机1的顶端右侧表面固定安装有支撑架2,电机3安装在支撑架2的左侧,电机3的输出端处固定连接有第一搅拌杆4,且第一搅拌杆4通过传动机构5连接有第一连接杆6,第一连接杆6的表面固定套设有第一齿轮7,且第一齿轮7的左侧表面啮合有第二齿轮8,第二齿轮8的中心位置处固定连接有第二连接杆9,且第二连接杆9的底端固定连接有第二搅拌杆15,第二搅拌杆15的底端固定连接螺旋杆16。

[0024] 进一步的,参照图3可以得知,螺旋杆16的表面套设有固定罩18,固定罩18的顶端固定连接有蓄料桶11,且蓄料桶11的顶端内壁固定安装有限位支架10,在使用的过程中,通过限位支架10便于对第二搅拌杆15限位。

[0025] 进一步的,参照图4可以得知,蓄料桶11的表面固定套设有固定套环12,且固定套环12的前后表面固定连接有限位杆20,限位杆20的表面套设有限位架13,且限位架13的右侧与搅拌机1的表面固定连接,限位架13设置有两组,两组限位架13表面开设有滑槽,限位杆20插设在滑槽的内部,从而便于安装。

[0026] 进一步的,参照图4和图5可以得知,搅拌机1的顶端固定连接有支撑柱14,且支撑柱14的顶端固定连接有支撑板17,支撑板17的左侧表面固定连接有传动机构5,在使用的过程中,支撑柱14与支撑板17连接,可对传动机构5起到支撑的作用,进而便于对第一齿轮7起到支撑的作用。

[0027] 进一步的,参照图4可以得知,限位架13的顶端开设有螺纹槽,且螺纹槽的内部插

设有螺纹栓19,在使用的过程中,转动螺纹栓19移动将限位杆20限位,从而可以起到固定作用。

[0028] 进一步的,参照图1和图3可以得知,搅拌机1的左侧表面开设有矩形槽,固定罩18贯穿矩形槽插设在搅拌机1的内部,通过矩形槽便于腌料进入搅拌机1的内部,对肉块进行腌制。

[0029] 工作原理:本实用新型在使用时,根据附图1、附图2、附图3、附图4和附图5所示,在装置进行工作前,首先将电机3通电,电机3的输出端转动带动第一搅拌杆4转动,第一搅拌杆4转动通过传动机构5带动第一连接杆6转动,第一连接杆6转动带动第一齿轮7转动,第一齿轮7转动带动第二齿轮8间接性转动,第二齿轮8转动带动第二连接杆9转动,第二连接杆9转动带动第二搅拌杆15转动,第二搅拌杆15转动带动螺旋杆16转动,螺旋杆16转动便于将蓄料桶11内部的腌料定量投入搅拌机1的内部;

[0030] 通电完成之后,将肉块倒入搅拌机1的内部,第一搅拌杆4对肉块进行搅拌,使得肉块与腌料充分的混合,当需要对蓄料桶11进行清洗时,电机3停止工作,转动螺纹栓19向上移动,之后向左侧拉动蓄料桶11将其拆卸,操作完成,以上为本实用新型的全部工作原理。

[0031] 本实用新型中,以上所述所有部件的安装方式、连接方式或设置方式均为常见机械方式,并且其所有部件的具体结构、型号和系数指标均为其自带技术,只要能够达成其有益效果的均可进行实施,故不在多加赘述。

[0032] 上述实施例为本实用新型较佳的实施方式,但本实用新型的实施方式并不受上述实施例的限制,其他的任何未背离本实用新型的精神实质与原理下所作的改变、修饰、替代、组合、简化,均应为等效的置换方式,都包含在本实用新型的保护范围之内。

[0033] 本实用新型中,在未作相反说明的情况下,“上下左右、前后内外以及垂直水平”等包含在术语中的方位词仅代表该术语在常规使用状态下的方位,或为本领域技术人员理解的俗称,而不应视为对该术语的限制,与此同时,“第一”、“第二”和“第三”等数列名词不代表具体的数量及顺序,仅仅是用于名称的区分,而且,术语“包括”、“包含”或者其任何其他变体意在涵盖非排他性的包含,从而使得包括一系列要素的过程、方法、物品或者设备不仅包括那些要素,而且还包括没有明确列出的其他要素,或者是还包括为这种过程、方法、物品或者设备所固有的要素。

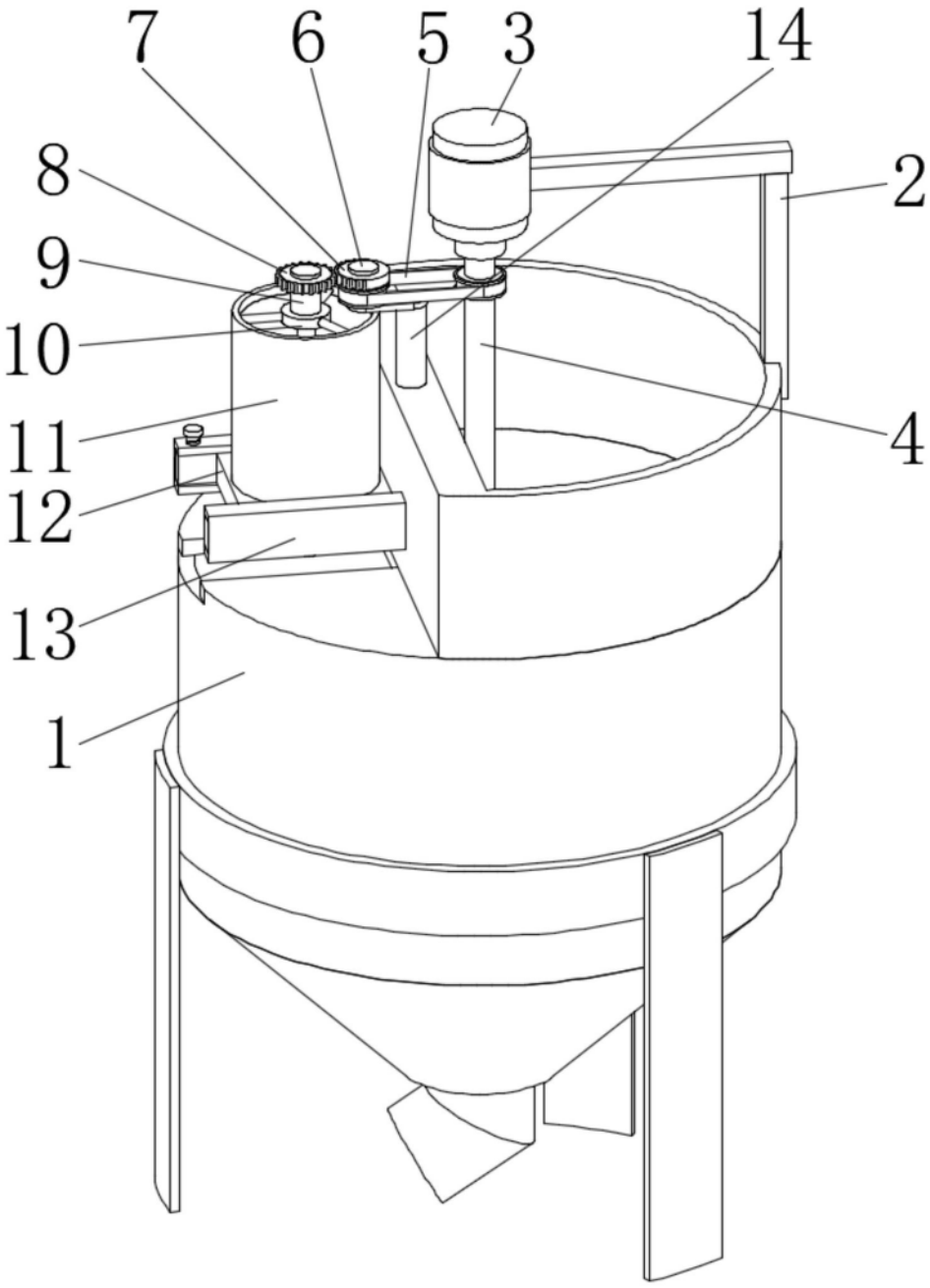

图1

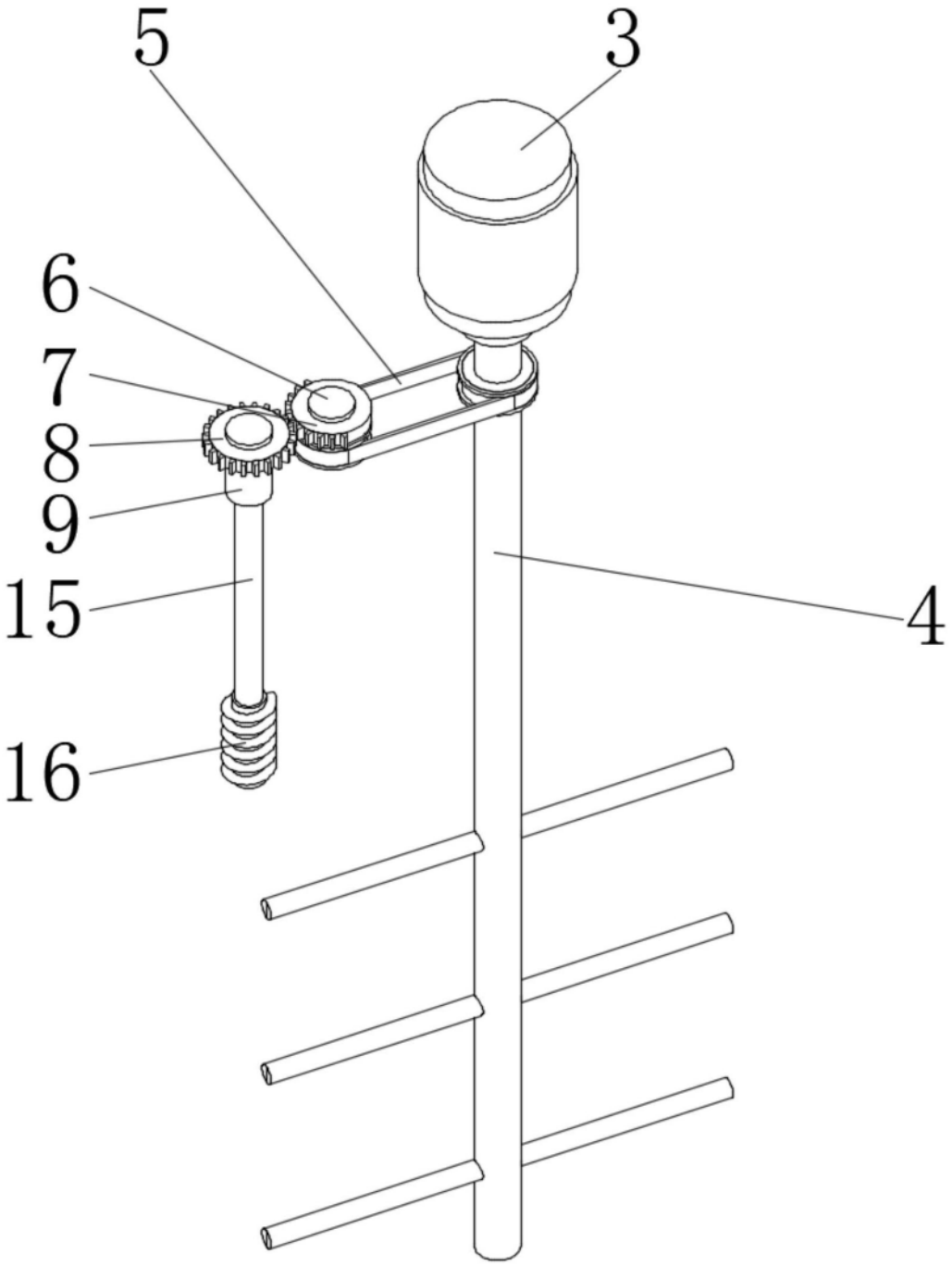

图2

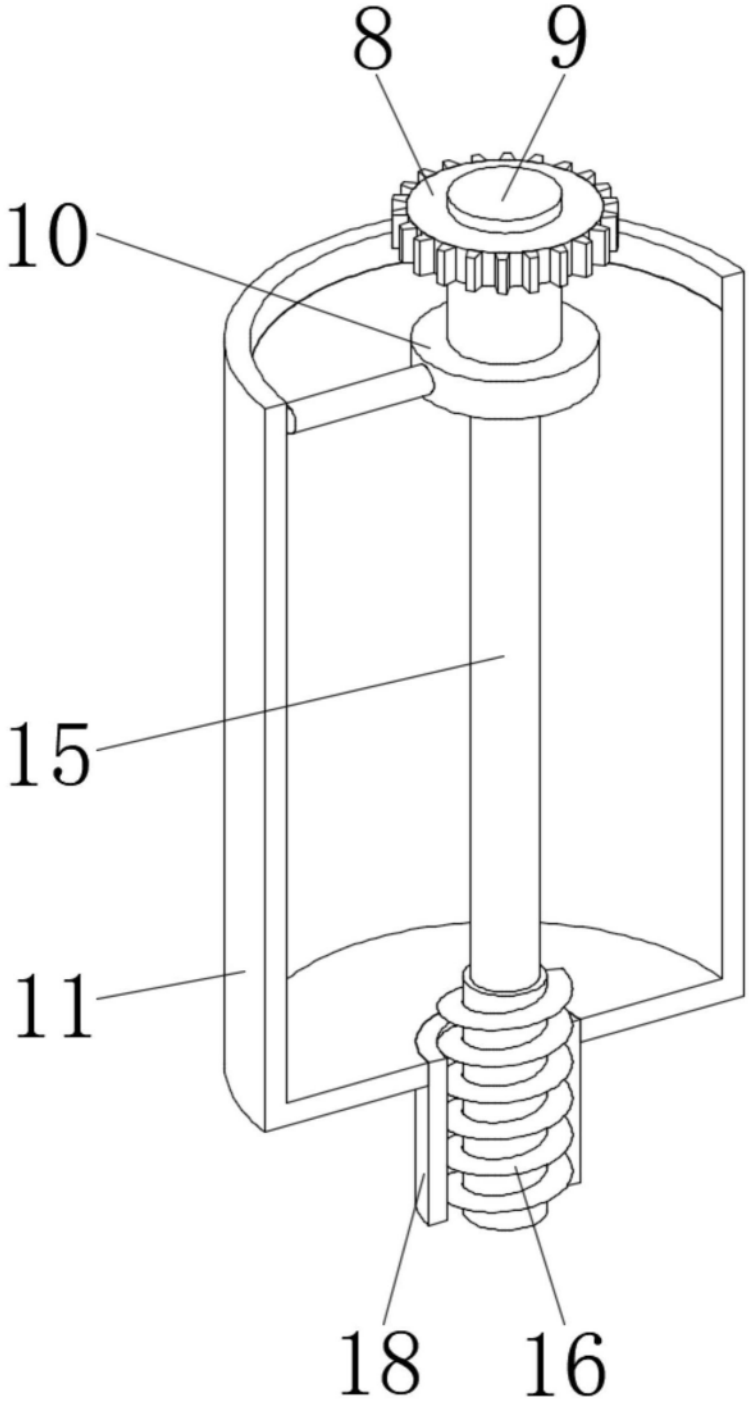

图3

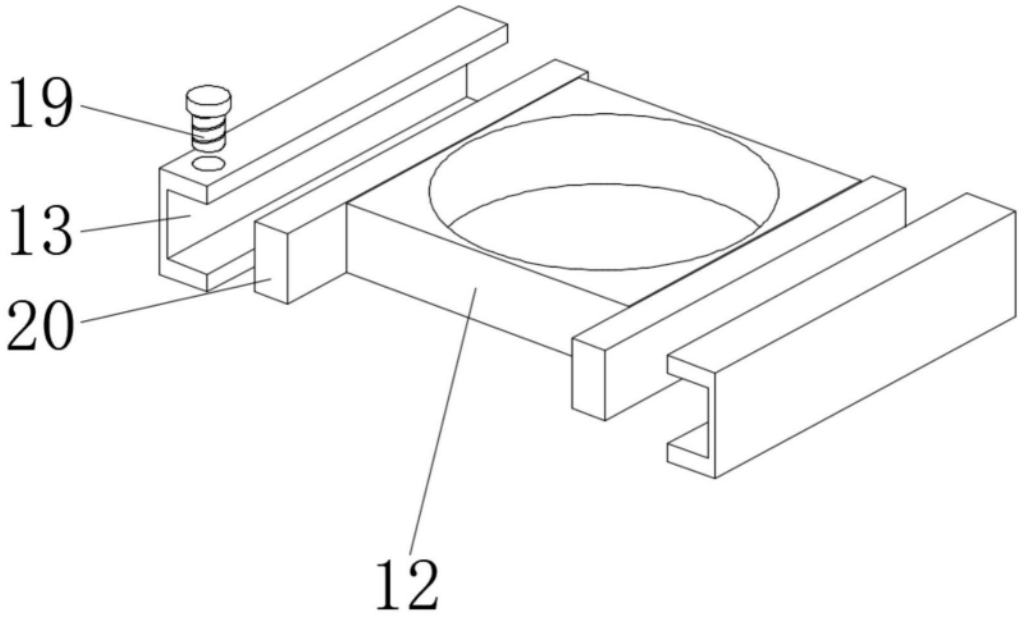

图4

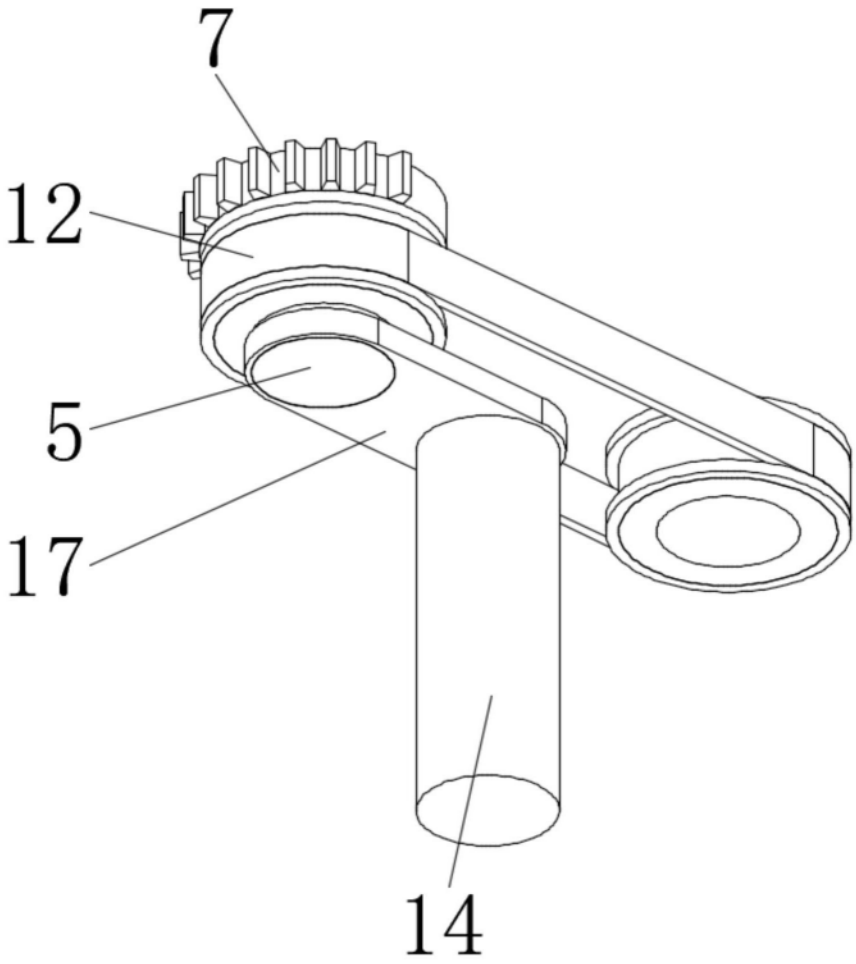

图5