(19)中华人民共和国国家知识产权局

(12)发明专利申请

(10)申请公布号 CN 103600758 A
(43)申请公布日 2014.02.26

(21)申请号 201310498436.3

(22)申请日 2013.10.22

(71)申请人 太荣兵
地址 250299 山东省济南市章丘市鲁宏大道540号

(72)发明人 太荣兵 郅健斌 王鹏

(74)专利代理机构 济南诚智商标专利事务所有限公司 37105
代理人 牟海峰

(51)Int.Cl.
B62B 1/26(2006.01)

权利要求书1页 说明书1页 附图1页

(54)发明名称

一种路缘石搬运小车

(57)摘要

本发明涉及一种路缘石搬运小车，其结构由车架、车轮护板、车轮、夹具组成；车轮安装在车架两侧，车轮护板位于车轮上方并固定在车架上，夹具位于车架下方并通过一根轴吊装在车架上。本发明与现有技术相比，更适合用于短距离搬运，操作简单、灵活、省时、省力。

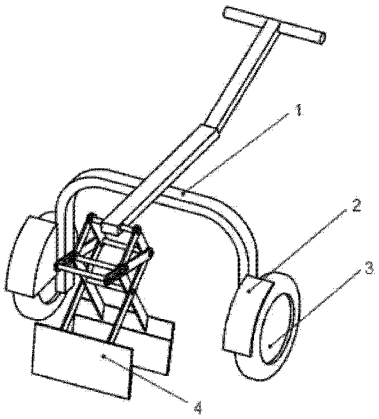

CN 103600758 A

1. 一种路缘石搬运小车，其特征在于：由车架、车轮护板、车轮、吊装夹具组成；车轮安装在车架两侧，车轮护板位于车轮上方并固定在车架上，吊装夹具位于车架下方并通过一根轴吊装在车架上。

2. 根据权利要求 1 所述的路缘石搬运小车，其特征在于：搬运小车的吊装夹具具有重力自锁能力。

3. 根据权利要求 1 所述的路缘石搬运小车，其特征在于：夹板内侧附有一层橡胶垫。

一种路缘石搬运小车

技术领域

[0001] 本发明涉及一种用于市政工程的施工装置，具体地说是一种路缘石搬运小车。

背景技术

[0002] 市政工程建设是城市生存和发展必不可少的物质条件，是提高人民生活水平必不可少的条件，现在的市政施工中不可避免的会用到路缘石。由于单个路缘石的重量约100KG，数量众多，采用吊车、叉车等大型机械进行短距离搬运不灵活，效率低，而人工搬运非常容易砸伤手脚，因此迫切需要一种小型搬运装置，而现在市场上却没有该类装置。

发明内容

[0003] 针对上述不足，本发明提供了一种用于短距离搬运路缘石的小车。

[0004] 本发明是通过以下技术实现的：一种路缘石搬运小车，由车架、车轮护板、车轮、吊装夹具组成；车轮安装在车架两侧，车轮护板位于车轮上方并固定在车架上，吊装夹具位于车架下方并通过一根轴吊装在车架上。

[0005] 所述搬运小车的吊装夹具具有重力自锁能力，在重力的作用下能牢牢夹紧路缘石。

[0006] 所述搬运小车夹板内侧附有一层橡胶垫，既可以保护路缘石在搬运的过程中不被碰损，又可以增加与路缘石之间的摩擦力，使路缘石被夹的更牢固。

[0007] 本发明与现有技术相比，更适合用于短距离搬运，操作简单、灵活、省时、省力。

附图说明

[0008] 附图 1 为本发明的结构示意图；

[0009] 附图 2 为图 1 中夹具的放大结构示意图。

图中：1、车架，2、车轮，3、车轮护板，4、夹具，5、连杆，6、连杆，7、夹板调节杆，8、连杆，9、连杆，10、护板，11、护板，12、联接轴，13、夹板调节轴，14、联接轴，15 联接轴，16 联接轴。

具体实施方式

[0010] 一种路缘石搬运小车，由车架 1、车轮护板 2、车轮 3、夹具 4 组成；其特征在于：车轮 1 安装在车架两侧，车轮护板 2 位于车轮 3 上方并固定在车架 1 上，夹具 4 位于车架 1 下方并通过一根轴 16 固定在车架 1 上。

[0011] 当运输路缘石时，移动小车位置，使夹具对齐路缘石，拉近夹板调节轴 13 与联接轴 14 之间的距离，夹板 10、11 被打开，抬升车架 1 前端的小车把手，夹具 4 下降，当夹板与路缘石的两个侧面贴合后，松开夹板调节轴 13 与联接轴 14，用力下压小车把手，吊装夹具 4 被抬升，同时在重力的作用下路缘石被夹板牢牢加紧并随着吊装夹具被抬升，此时可以将路缘石移动到任意需要的位置。

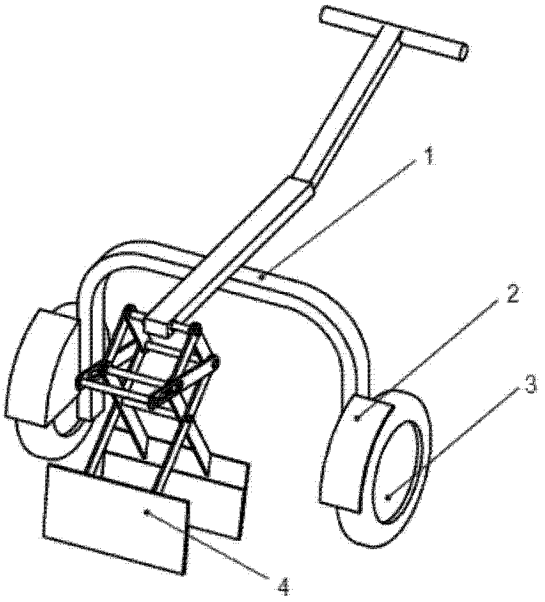

图 1

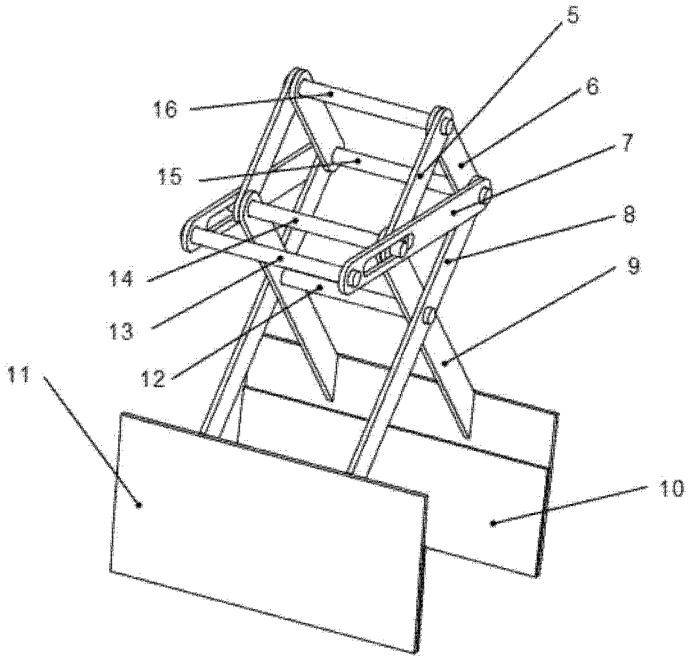

图 2