(19)中华人民共和国国家知识产权局

(12)实用新型专利

(10)授权公告号 CN 213130521 U
(45)授权公告日 2021.05.07

(21)申请号 202021582428.9

(22)申请日 2020.08.03

(73)专利权人 河南省儿童医院郑州儿童医院
地址 450018 河南省郑州市郑东新区龙湖外环东路33号

(72)发明人 郭燕

(74)专利代理机构 郑州欧凯专利代理事务所(普通合伙) 41166
代理人 毛瑞官

(51)Int.Cl.
A61G 12/00(2006.01)
A61B 50/13(2016.01)

权利要求书1页 说明书3页 附图2页

(54)实用新型名称

一种儿科门诊护理用医用推车

(57)摘要

本实用新型属于护理装置技术领域，尤其为一种儿科门诊护理用医用推车，包括箱体，所述箱体内壁固定连接有第一隔板，所述第一隔板表面固定连接有第二隔板，所述第二隔板表面固定连接有电机箱；本实用新型，通过设置正反电机、第一螺纹柱、螺纹帽和支撑杆，当人们需要对放置板的高度进行调节时，人们只需要通过控制开关控制正反电机运作，从而可以带动第一螺纹柱进行转动，同时可以带动第二螺纹柱进行转动，在第一螺纹柱和螺纹帽的相互作用下，从而可以带动支撑杆进行移动，进而人们可以对放置板的高度进行调节，在正反电机、第一螺纹柱、螺纹帽和支撑杆的相互作用下，从而人们在对放置板的高度进行调节时更加快捷，进而提高了人们的工作效率。

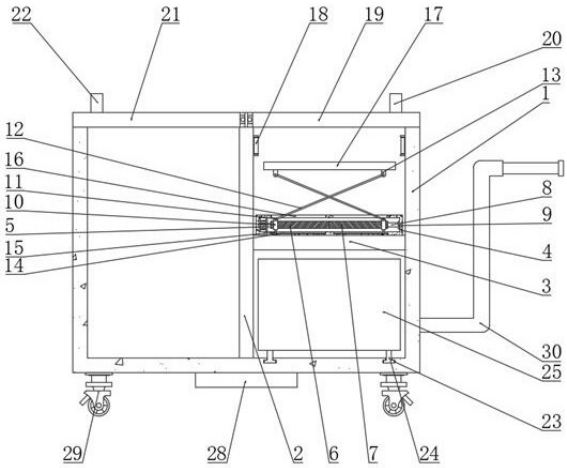

CN 213130521 U

1.一种儿科门诊护理用医用推车，包括箱体(1)，其特征在于：所述箱体(1)内壁固定连接有第一隔板(2)，所述第一隔板(2)表面固定连接有第二隔板(3)，所述第二隔板(3)表面固定连接有电机箱(4)，所述电机箱(4)内壁固定连接有正反电机(5)，所述正反电机(5)的输出轴固定连接有第一螺纹柱(6)，所述第一螺纹柱(6)另一端固定连接有第二螺纹柱(7)，所述第一螺纹柱(6)与第二螺纹柱(7)螺纹相反，所述第二螺纹柱(7)另一端固定连接有第一转轴(8)，所述电机箱(4)内壁固定连接有第一轴承(9)，所述第一转轴(8)另一端穿设在第一轴承(9)内，所述第一螺纹柱(6)表面螺纹连接有螺纹帽(10)，所述螺纹帽(10)表面固定连接有第一固定台(11)，所述第一固定台(11)另一端通过销轴活动连接有支撑杆(12)。

2.根据权利要求1所述的一种儿科门诊护理用医用推车，其特征在于：所述支撑杆(12)另一端通过销轴活动连接有第二固定台(13)，所述第二固定台(13)另一端固定连接有放置板(17)，所述电机箱(4)表面开设有限位孔(16)，所述电机箱(4)内壁开设有第一滑槽(14)，所述第一滑槽(14)内滑动连接有第一滑块(15)，所述第一滑块(15)另一端固定连接在螺纹帽(10)表面，所述螺纹帽(10)共有两个，且分别连接在第一螺纹柱(6)和第二螺纹柱(7)表面。

3.根据权利要求1所述的一种儿科门诊护理用医用推车，其特征在于：所述箱体(1)内壁固定连接有杀毒灯(18)，所述箱体(1)表面通过合页活动连接有第一箱门(19)，所述第一箱门(19)表面固定连接有第一把手(20)，所述箱体(1)表面通过合页活动连接有第二箱门(21)，所述第二箱门(21)表面固定连接有第二把手(22)。

4.根据权利要求1所述的一种儿科门诊护理用医用推车，其特征在于：所述箱体(1)内壁开设有第二滑槽(23)，所述第二滑槽(23)内互动连接有第二滑块(24)，所述第二滑块(24)另一端固定连接哟放置箱(25)，所述第二滑块(24)共有两个，且对称连接在放置箱(25)表面。

5.根据权利要求1所述的一种儿科门诊护理用医用推车，其特征在于：所述箱体(1)表面通过合页活动连接有第三箱门(26)，所述第三箱门(26)表面固定连接有第三把手(27)，所述箱体(1)下表面固定连接有蓄电池(28)。

6.根据权利要求1所述的一种儿科门诊护理用医用推车，其特征在于：所述箱体(1)下表面固定连接有万向轮(29)，所述万向轮(29)表面设置有刹车片，所述万向轮(29)共有四个，且呈矩形连接在箱体(1)下表面，所述箱体(1)表面固定连接有推把(30)，所述箱体(1)表面固定连接有控制开关(31)。

一种儿科门诊护理用医用推车

技术领域

[0001] 本实用新型属于护理装置技术领域，具体涉及一种儿科门诊护理用医用推车。

背景技术

[0002] 儿科学属临床医学的二级学科，研究对象是自胎儿至青春期的儿童。目前，使用的护理车通常是普通的护理车，功能比较单一，容易使被护理儿科患者产生抵触情绪，使护理工作无法顺利进行，而且普通的护理车不便于拿出护理装置，而且还不能放置一些物品。

实用新型内容

[0003] 为解决上述背景技术中提出的问题。本实用新型提供了一种儿科门诊护理用医用推车，具有便于取出的特点。

[0004] 为实现上述目的，本实用新型提供如下技术方案：一种儿科门诊护理用医用推车，包括箱体，所述箱体内壁固定连接有第一隔板，所述第一隔板表面固定连接有第二隔板，所述第二隔板表面固定连接有电机箱，所述电机箱内壁固定连接有正反电机，所述正反电机的输出轴固定连接有第一螺纹柱，所述第一螺纹柱另一端固定连接有第二螺纹柱，所述第一螺纹柱与第二螺纹柱螺纹相反，所述第二螺纹柱另一端固定连接有第一转轴，所述电机箱内壁固定连接有第一轴承，所述第一转轴另一端穿设在第一轴承内，所述第一螺纹柱表面螺纹连接有螺纹帽，所述螺纹帽表面固定连接有第一固定台，所述第一固定台另一端通过销轴活动连接有支撑杆。

[0005] 优选的，所述支撑杆另一端通过销轴活动连接有第二固定台，所述第二固定台另一端固定连接有放置板，所述电机箱表面开设有限位孔，所述电机箱内壁开设有第一滑槽，所述第一滑槽内滑动连接有第一滑块，所述第一滑块另一端固定连接在螺纹帽表面，所述螺纹帽共有两个，且分别连接在第一螺纹柱和第二螺纹柱表面。

[0006] 优选的，所述箱体内壁固定连接有杀毒灯，所述箱体表面通过合页活动连接有第一箱门，所述第一箱门表面固定连接有第一把手，所述箱体表面通过合页活动连接有第二箱门，所述第二箱门表面固定连接有第二把手。

[0007] 优选的，所述箱体内壁开设有第二滑槽，所述第二滑槽内互动连接有第二滑块，所述第二滑块另一端固定连接哟放置箱，所述第二滑块共有两个，且对称连接在放置箱表面。

[0008] 优选的，所述箱体表面通过合页活动连接有第三箱门，所述第三箱门表面固定连接有第三把手，所述箱体下表面固定连接有蓄电池。

[0009] 优选的，所述箱体下表面固定连接有万向轮，所述万向轮表面设置有刹车片，所述万向轮共有四个，且呈矩形连接在箱体下表面，所述箱体表面固定连接有推把，所述箱体表面固定连接有控制开关。

[0010] 与现有技术相比，本实用新型的有益效果是：

[0011] 本实用新型，通过设置正反电机、第一螺纹柱、螺纹帽和支撑杆，当人们需要对放置板的高度进行调节时，人们只需要通过控制开关控制正反电机运作，从而可以带动第一

螺纹柱进行转动，同时可以带动第二螺纹柱进行转动，在第一螺纹柱和螺纹帽的相互作用下，从而可以带动支撑杆进行移动，进而人们可以对放置板的高度进行调节，在正反电机、第一螺纹柱、螺纹帽和支撑杆的相互作用下，从而人们在对放置板的高度进行调节时更加快捷，进而提高了人们的工作效率，在第一滑槽和第一滑块的相互作用下，从而螺纹帽得以定向移动，进而表面了螺纹帽移动时发生偏移。

附图说明

[0012] 附图用来提供对本实用新型的进一步理解，并且构成说明书的一部分，与本实用新型的实施例一起用于解释本实用新型，并不构成对本实用新型的限制。在附图中：

[0013] 图1为本实用新型正视剖面的结构示意图；

[0014] 图2为本实用新型正视的结构示意图；

[0015] 图中：1、箱体；2、第一隔板；3、第二隔板；4、电机箱；5、正反电机；6、第一螺纹柱；7、第二螺纹柱；8、第一转轴；9、第一轴承；10、螺纹帽；11、第一固定台；12、支撑杆；13、第二固定台；14、第一滑槽；15、第一滑块；16、限位孔；17、放置板；18、杀毒灯；19、第一箱门；20、第一把手；21、第二箱门；22、第二把手；23、第二滑槽；24、第二滑块；25、放置箱；26、第三箱门；27、第三把手；28、蓄电池；29、万向轮；30、推把；31、控制开关。

具体实施方式

[0016] 下面将结合本实用新型实施例中的附图，对本实用新型实施例中的技术方案进行清楚、完整地描述，显然，所描述的实施例仅仅是本实用新型一部分实施例，而不是全部的实施例。基于本实用新型中的实施例，本领域普通技术人员在没有做出创造性劳动前提下所获得的所有其他实施例，都属于本实用新型保护的范围。

实施例

[0017] 请参阅图1-2，本实用新型提供以下技术方案：一种儿科门诊护理用医用推车，包括箱体1，所述箱体1内壁固定连接有第一隔板2，所述第一隔板2表面固定连接有第二隔板3，所述第二隔板3表面固定连接有电机箱4，所述电机箱4内壁固定连接有正反电机5，所述正反电机5的输出轴固定连接有第一螺纹柱6，所述第一螺纹柱6另一端固定连接有第二螺纹柱7，所述第一螺纹柱6与第二螺纹柱7螺纹相反，所述第二螺纹柱7另一端固定连接有第一转轴8，所述电机箱4内壁固定连接有第一轴承9，所述第一转轴8另一端穿设在第一轴承9内，所述第一螺纹柱6表面螺纹连接有螺纹帽10，所述螺纹帽10表面固定连接有第一固定台11，所述第一固定台11另一端通过销轴活动连接有支撑杆12，通过设置正反电机5、第一螺纹柱6、螺纹帽10和支撑杆12，当人们需要对放置板17的高度进行调节时，人们只需要通过控制开关31控制正反电机5运作，从而可以带动第一螺纹柱6进行转动，同时可以带动第二螺纹柱7进行转动，在第一螺纹柱6和螺纹帽10的相互作用下，从而可以带动支撑杆12进行移动，进而人们可以对放置板17的高度进行调节，在正反电机5、第一螺纹柱6、螺纹帽10和支撑杆12的相互作用下，从而人们在对放置板17的高度进行调节时更加快捷，进而提高了人们的工作效率。

[0018] 具体的，所述支撑杆12另一端通过销轴活动连接有第二固定台13，所述第二固定

台13另一端固定连接有放置板17，所述电机箱4表面开设有限位孔16，所述电机箱4内壁开设有第一滑槽14，所述第一滑槽14内滑动连接有第一滑块15，在第一滑槽14和第一滑块15的相互作用下，从而螺纹帽10得以定向移动，进而表面了螺纹帽10移动时发生偏移，所述第一滑块15另一端固定连接在螺纹帽10表面，所述螺纹帽10共有两个，且分别连接在第一螺纹柱6和第二螺纹柱7表面。

[0019] 具体的，所述箱体1内壁固定连接有杀毒灯18，所述箱体1表面通过合页活动连接有第一箱门19，所述第一箱门19表面固定连接有第一把手20，所述箱体1表面通过合页活动连接有第二箱门21，所述第二箱门21表面固定连接有第二把手22。

[0020] 具体的，所述箱体1内壁开设有第二滑槽23，所述第二滑槽23内互动连接有第二滑块24，所述第二滑块24另一端固定连接哟放置箱25，所述第二滑块24共有两个，且对称连接在放置箱25表面。

[0021] 具体的，所述箱体1表面通过合页活动连接有第三箱门26，所述第三箱门26表面固定连接有第三把手27，所述箱体1下表面固定连接有蓄电池28。

[0022] 具体的，所述箱体1下表面固定连接有万向轮29，所述万向轮29表面设置有刹车片，所述万向轮29共有四个，且呈矩形连接在箱体1下表面，所述箱体1表面固定连接有推把30，所述箱体1表面固定连接有控制开关31。

[0023] 本实用新型的工作原理及使用流程：本实用新型，在使用时，首先将该装置放置到合适的位置，当人们需要对载有护理器械的放置板17高度进行调节时，人们只需要通过控制开关31控制正反电机5运作，从而可以带动第一螺纹柱6进行转动，同时可以带动第二螺纹柱7进行转动，在第一螺纹柱6和螺纹帽10的相互作用下，从而可以带动支撑杆12进行移动，进而人们可以对载有护理器械的放置板17高度进行调节，当人们需要移动放置箱25时，人们只需要拉动第三把手27打开箱门，从而人们得以对放置箱25进行移动。

[0024] 最后应说明的是：以上所述仅为本实用新型的优选实施例而已，并不用于限制本实用新型，尽管参照前述实施例对本实用新型进行了详细的说明，对于本领域的技术人员来说，其依然可以对前述各实施例所记载的技术方案进行修改，或者对其中部分技术特征进行等同替换。凡在本实用新型的精神和原则之内，所作的任何修改、等同替换、改进等，均应包含在本实用新型的保护范围之内。

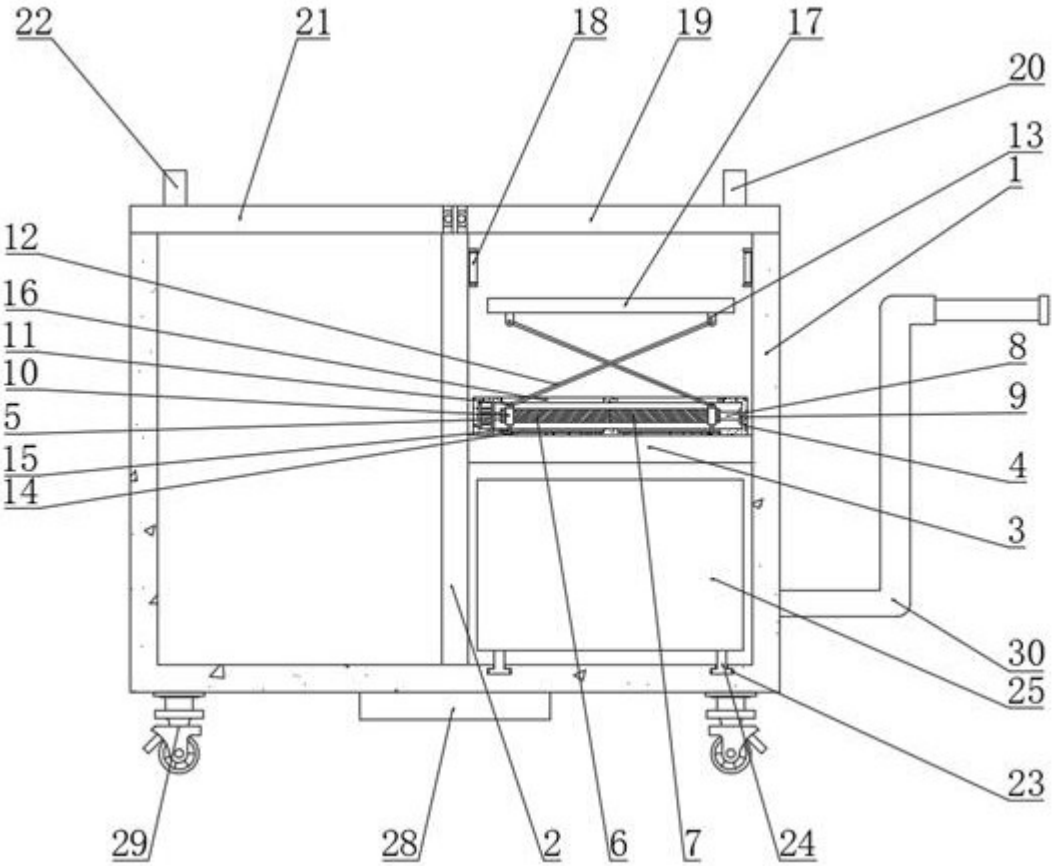

图1

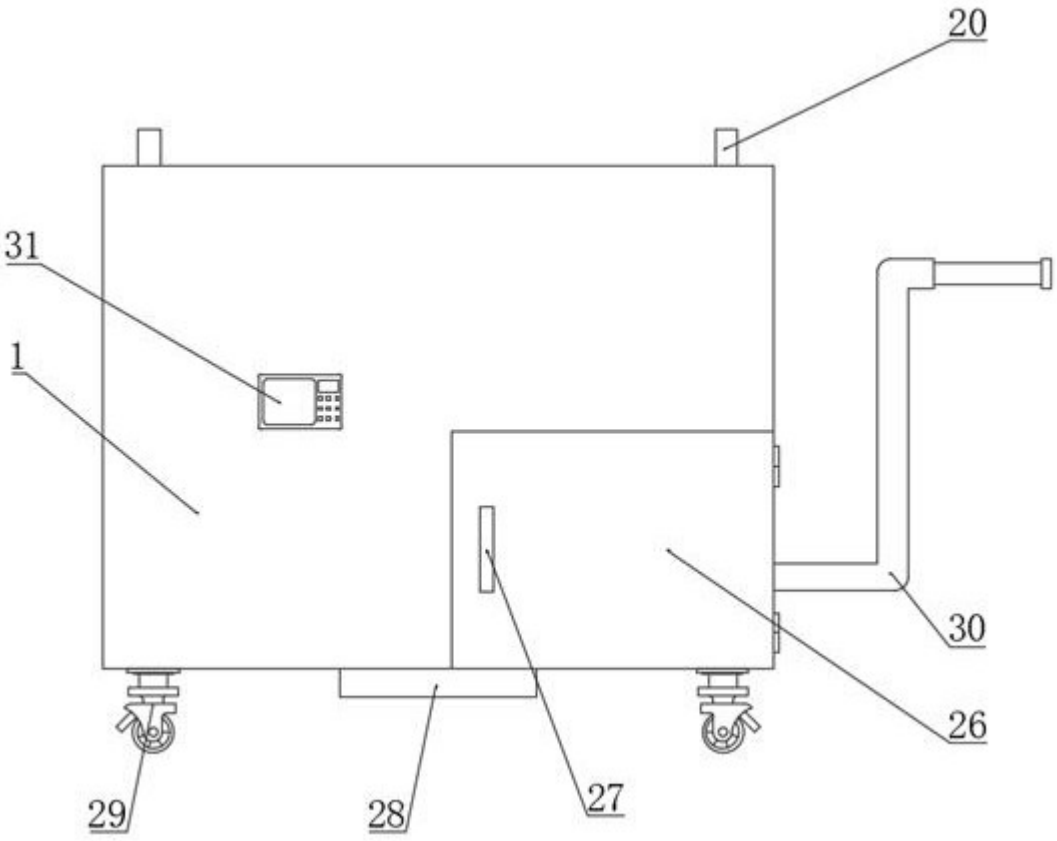

图2