(19)中华人民共和国国家知识产权局

(12)实用新型专利

(10)授权公告号 CN 211527310 U
(45)授权公告日 2020.09.18

(21)申请号 201920090421.6

(22)申请日 2019.01.18

(73)专利权人 济南翼菲自动化科技有限公司
地址 250101 山东省济南市高新区科远路1658号星宇科技园1号厂房

(72)发明人 冯攀

(74)专利代理机构 济南诚智商标专利事务所有限公司 37105
代理人 马祥明

(51)Int.Cl.
G01B 5/30(2006.01)

(ESM)同样的发明创造已同日申请发明专利

权利要求书1页 说明书2页 附图2页

(54)实用新型名称

一套清洗架的检测治具

(57)摘要

一套清洗架的检测治具，包括有底板，底板上安装有相互垂直的侧板和挡板，挡板上安装有竖直方向的导轨，滑板安装在导轨上并沿导轨上下移动，滑板上对应底板上方垂直安装测量杆，测量杆上有测量块，底板上对应测量杆设有刻度尺。把清洗架平放在底板上，并将其推到侧板和挡板位置，通过滑板下落，观察清洗架的倾斜、变形等情况。解决了长期困扰手机玻璃行业的清洗架变形无法检测、玻璃在清洗架中偏移产生划伤的问题，能够快速检测出清洗架的良品、需维修品和报废品，给手机玻璃的生产带来极大的便利。

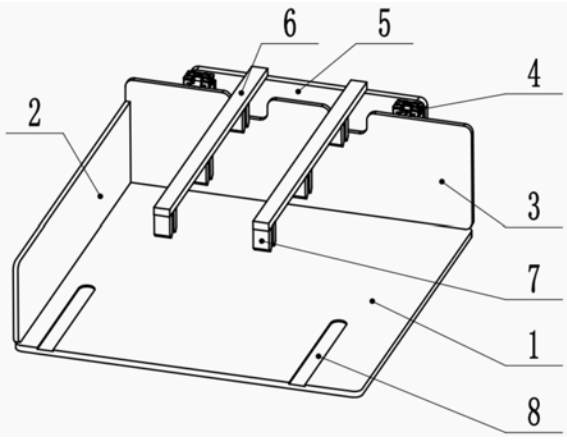

CN 211527310 U

1.一套清洗架的检测治具,其特征在于,包括有底板,底板上安装有相互垂直的侧板和挡板,挡板上安装有竖直方向的导轨,滑板安装在导轨上并沿导轨上下移动,滑板上对应底板上方垂直安装测量杆,测量杆上有测量块,底板上对应测量杆设有刻度尺,所述测量杆上安装有若干成对使用的测量块,成对的两测量块之间留有测量玻璃的缝隙;所述测量杆包括两个,两个测量杆平行。

2.根据权利要求1所述的一套清洗架的检测治具,其特征在于,所述侧板和挡板垂直安装在底板的边缘。

3.根据权利要求1所述的一套清洗架的检测治具,其特征在于,所述导轨安装在挡板的背面,导轨通过滑块与滑板配合。

4.根据权利要求1所述的一套清洗架的检测治具,其特征在于,所述底板上对应测量杆设有安装刻度尺用的凹槽。

一套清洗架的检测治具

技术领域

[0001] 本实用新型涉及检测治具技术领域，特别涉及一套清洗架的检测治具。

背景技术

[0002] 清洗架作为手机玻璃的中转载具，一般由不锈钢板焊接而成，其使用场景多、搬运次数多，在使用过程中，由于冷热、挤压、堆叠等原因，很容易产生变形，变形后的清洗架会划伤玻璃表面、无法为玻璃提供准确的位置支撑，严重降低玻璃插架和出架效率。

实用新型内容

[0003] 为克服现有技术中存在的问题，本实用新型提供了一套清洗架的检测治具。

[0004] 本实用新型解决其技术问题所采取的技术方案是：该清洗架的检测治具，包括有底板，底板上安装有相互垂直的侧板和挡板，挡板上安装有竖直方向的导轨，滑板安装在导轨上并沿导轨上下移动，滑板上对应底板上方垂直安装测量杆，测量杆上有测量块，底板上对应测量杆设有刻度尺。

[0005] 进一步地，所述侧板和挡板垂直安装在底板的边缘。

[0006] 进一步地，所述导轨安装在挡板的背面，导轨通过滑块与滑板配合。

[0007] 进一步地，所述测量杆上安装有若干成对使用的测量块，成对的两测量块之间留有测量玻璃的缝隙。

[0008] 进一步地，所述测量杆包括两个，两个测量杆平行。

[0009] 进一步地，所述底板上对应测量杆设有安装刻度尺用的凹槽。

[0010] 一种清洗架的检测治具的使用方法：

[0011] 把清洗架平放在底板上，观察清洗架在底板上是否晃动，判断清洗架是否翘偏变形；

[0012] 把清洗架推向侧板和挡板，观察清洗架与侧板、挡板之间的角度和缝隙，判断清洗架是否上下方向倾斜变形、左右方向是否扭偏变形，并通过两个刻度尺对应的数值，计算出变形量；

[0013] 把玻璃插在清洗架中的指定位置，向下滑动滑板，使测量块下降到玻璃位置，观察玻璃是否进入每对测量块之间的缝隙，判断清洗架变形带来的玻璃位置偏移。

[0014] 综上，本实用新型的上述技术方案的有益效果如下：

[0015] 本实用新型可快速、便捷的进行清洗架的检测。结构简单、成本低廉，便于快速制造和使用，解决了长期困扰手机玻璃行业的清洗架变形无法检测、玻璃在清洗架中偏移产生划伤的问题，能够快速检测出清洗架的良品、需维修品和报废品，给手机玻璃的生产带来极大的便利。

附图说明

[0016] 图1为本实用新型结构示意图。

[0017] 图2为本实用新型使用状态结构示意图。

[0018] 图中：

[0019] 1底板，2侧板，3挡板，4导轨，5滑板，6测量杆，7测量块，8刻度尺，9清洗架，10玻璃。

具体实施方式

[0020] 以下结合附图对本实用新型的特征和原理进行详细说明，所举实施例仅用于解释本实用新型，并非以此限定本实用新型的保护范围。

[0021] 如图1所示，本实用新型包含底板1、侧板2、挡板3、导轨4、滑板5、测量杆6、测量块7、刻度尺8。侧板2和挡板3分别安装在底板1的边缘部位，三者互相垂直。

[0022] 导轨4安装在挡板3的背面，用于提供导向，滑板5安装在导轨4的滑块上。

[0023] 测量杆6垂直安装在滑板5上，测量杆6上安装若干成对使用的测量块7，每对测量块7的两个测量块7之间留有2-3mm的缝隙，用于测量玻璃10的位置。

[0024] 可在底板1上表面直接刻置刻度，或者在底板1上表面设置两个凹槽，用于安装刻度尺8。

[0025] 如图2所示，使用方法：把清洗架9平放在底板1上，观察清洗架9在底板1上是否晃动，判断清洗架9是否翘偏变形。把清洗架9推向侧板2和挡板3，观察清洗架9与侧板2、挡板3之间的角度和缝隙，判断清洗架9是否上下方向倾斜变形、左右方向是否扭偏变形，并通过两个刻度尺8的数值，计算出变形量。把玻璃10插在清洗架9中的指定位置，向下滑动滑板5，使测量块7下降到玻璃10位置，观察玻璃10是否进入每对测量块7之间的缝隙，判断清洗架9变形带来的玻璃10位置偏移。

[0026] 上述实施例仅仅是对本实用新型的优选实施方式进行的描述，并非对本实用新型的范围进行限定，在不脱离本实用新型设计精神的前提下，本领域相关技术人员对本实用新型的各种变形和改进，均应扩入本实用新型权利要求书所确定的保护范围内。

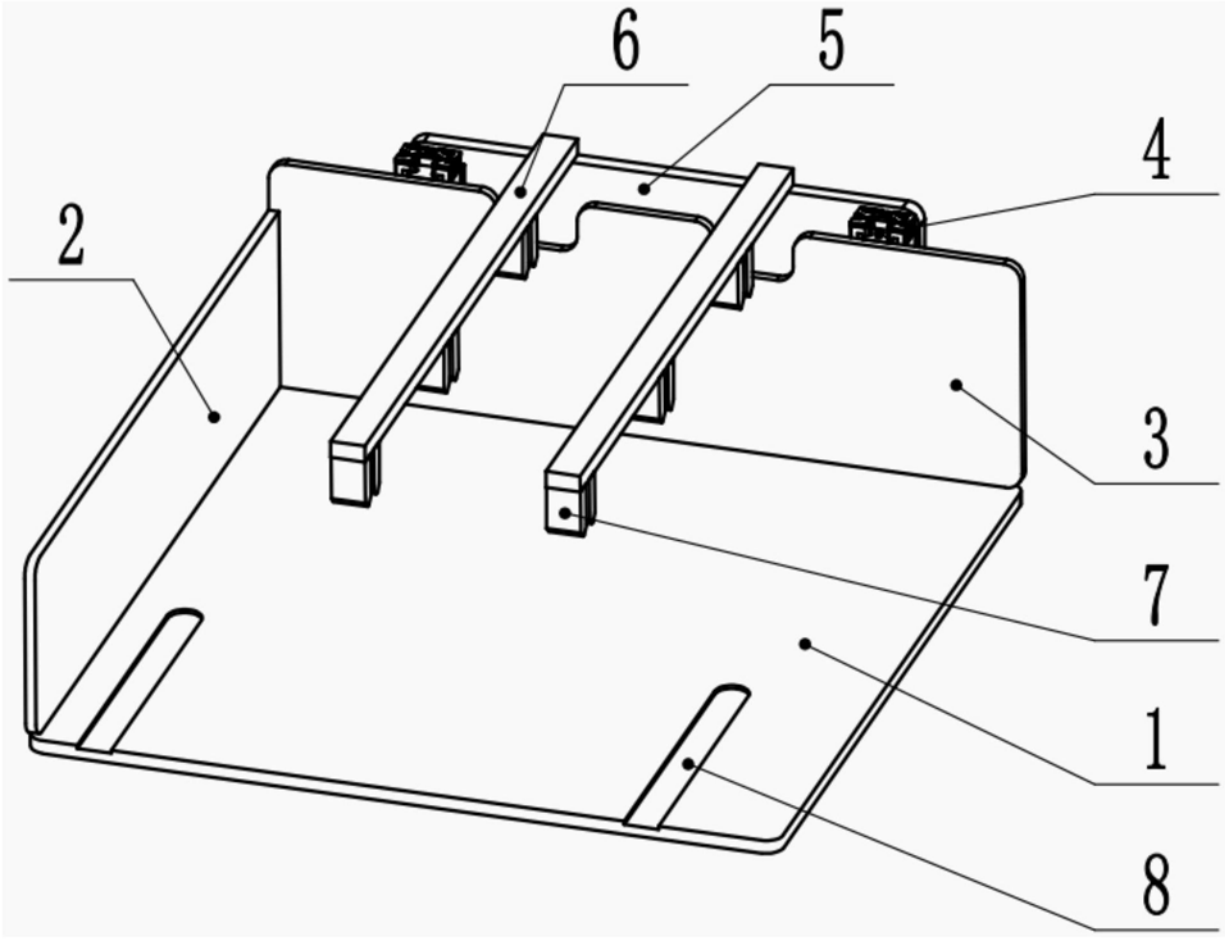

图1

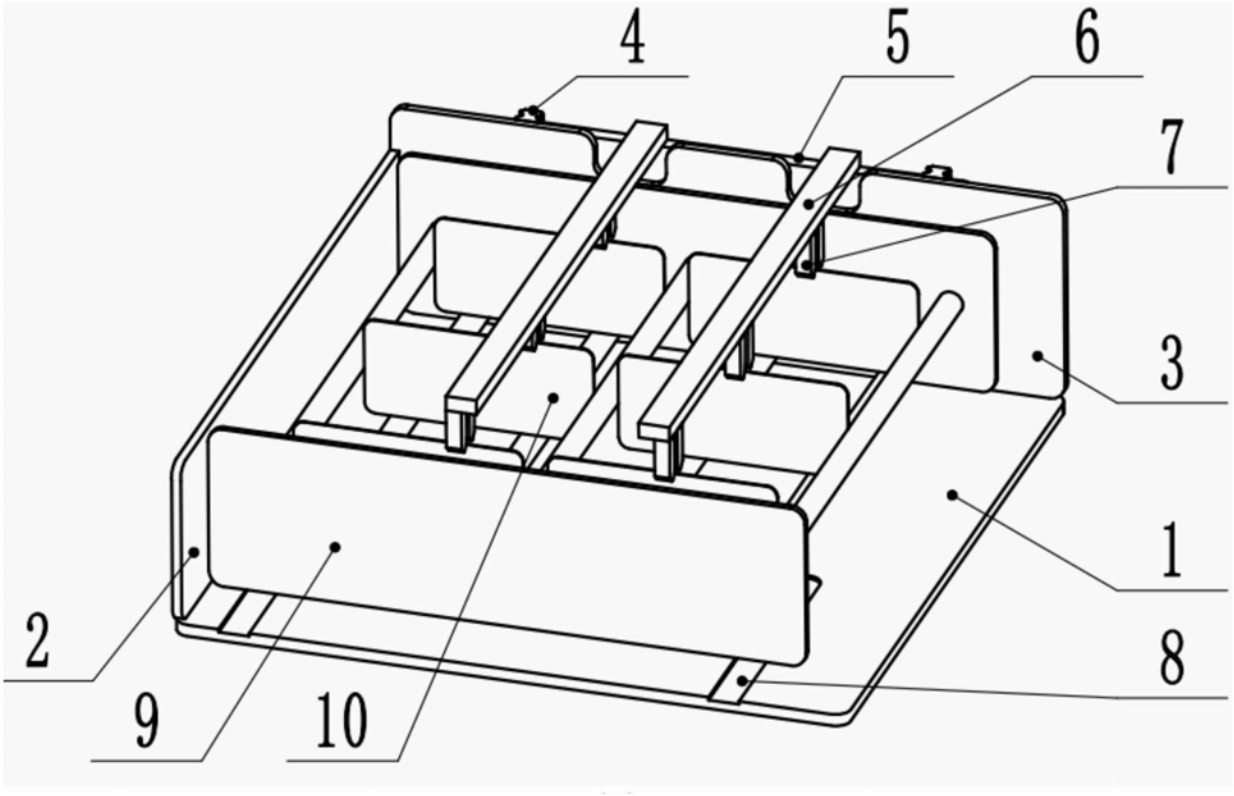

图2