【公報種別】特許法第１７条の２の規定による補正の掲載
【部門区分】第１部門第２区分
【発行日】平成19年6月28日(2007.6.28)

【公表番号】特表2006-523512(P2006-523512A)
【公表日】平成18年10月19日(2006.10.19)
【年通号数】公開・登録公報2006-041
【出願番号】特願2006-510007(P2006-510007)
【国際特許分類】
Ａ６１Ｆ　5/01　(2006.01)
Ａ６１Ｇ　13/00　(2006.01)
Ａ６１Ｇ　13/04　(2006.01)
Ａ６１Ｇ　13/02　(2006.01)
Ａ６１Ｇ　13/12　(2006.01)
【ＦＩ】
Ａ６１Ｆ　5/01　D
Ａ６１Ｆ　5/01　K
Ａ６１Ｇ　13/00　Ｚ
Ａ６１Ｇ　13/00　Ｅ
Ａ６１Ｇ　13/00　Ｄ
Ａ６１Ｇ　13/00　Ｍ

【手続補正書】
【提出日】平成19年5月11日(2007.5.11)
【手続補正１】
【補正対象書類名】図面
【補正対象項目名】全図
【補正方法】変更
【補正の内容】

【図１】

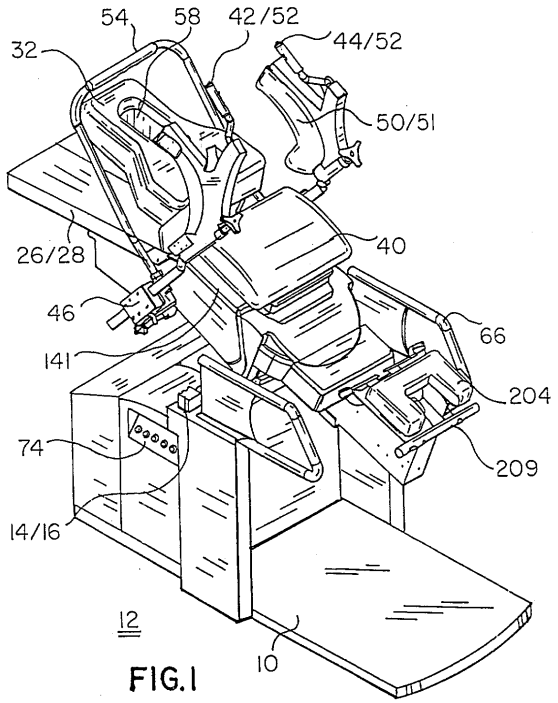

FIG.1

【図２】

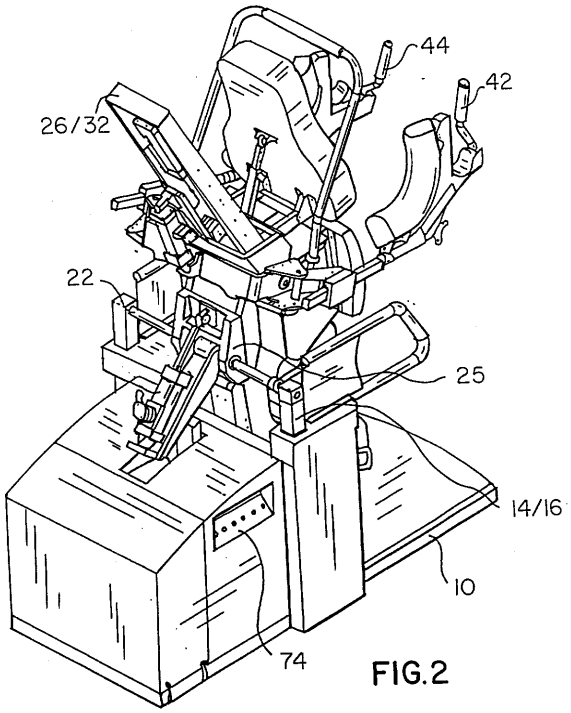

FIG.2

【図３】

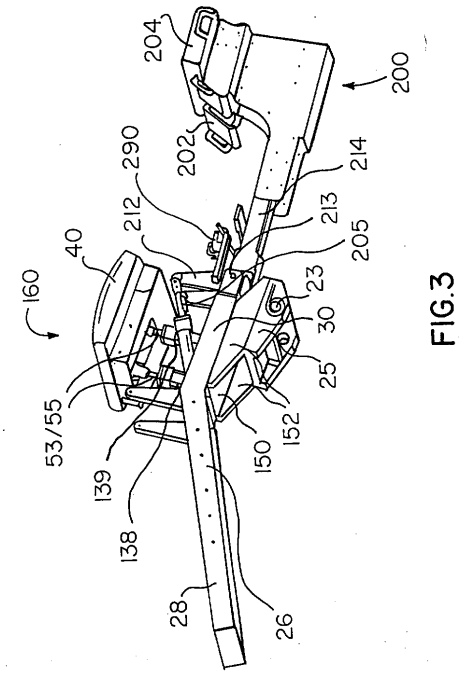

FIG.3

【図４】

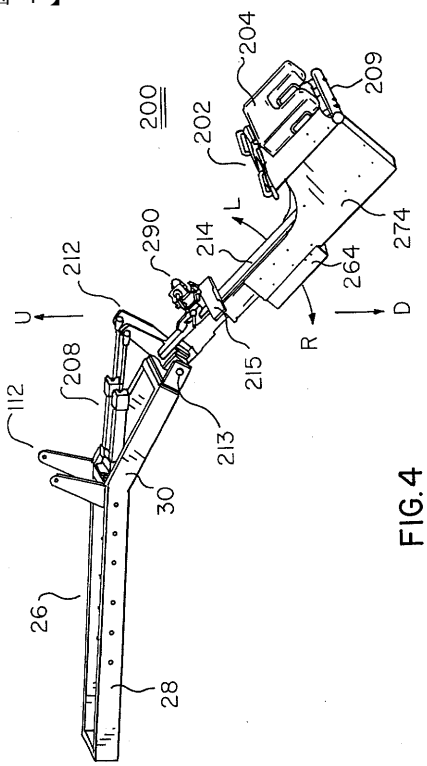

FIG.4

【図５】

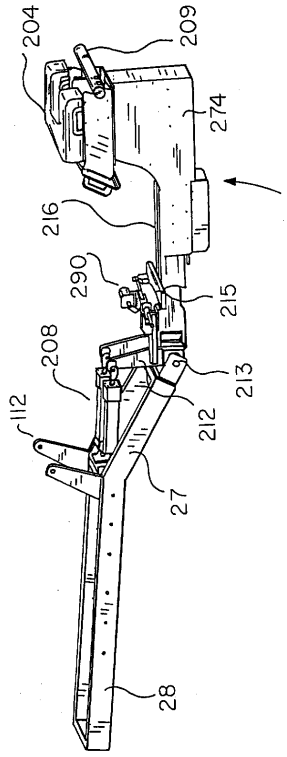

FIG.5

【図６】

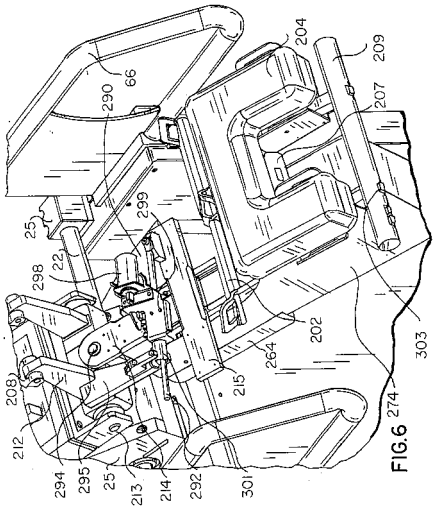

FIG.6

【図７】

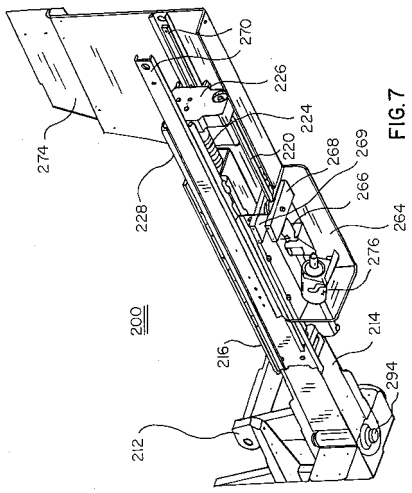

FIG.7

【図８】

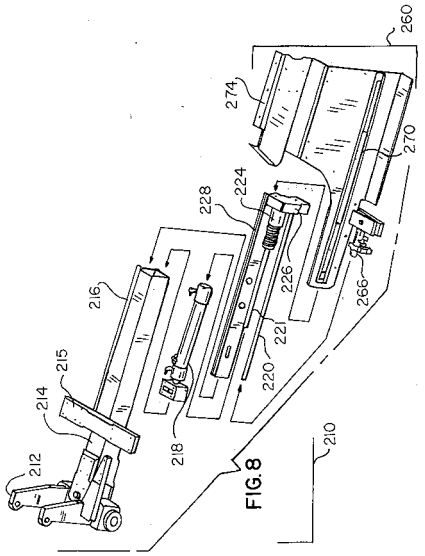

FIG.8

【図９】

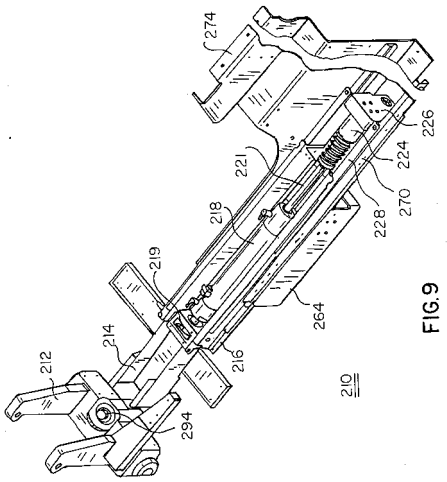

FIG.9

【図１０】

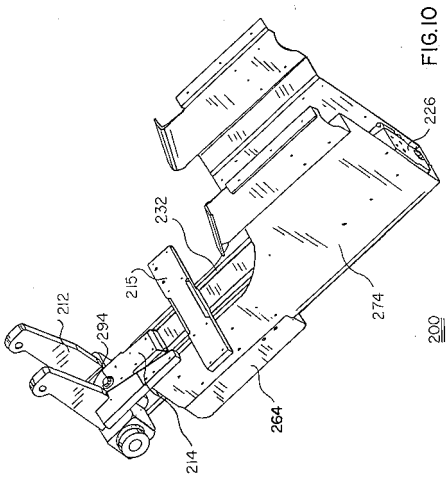

FIG.10

【図１１】

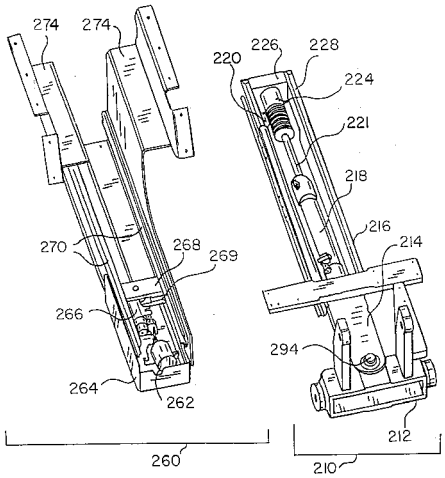

FIG.11

【図１２】

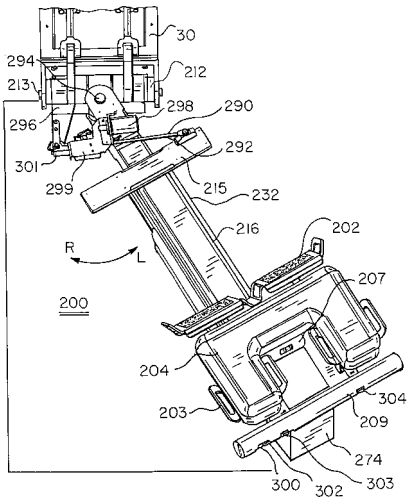

FIG.12