(19)中华人民共和国国家知识产权局

(12)实用新型专利

(10)授权公告号 CN 203042340 U
(45)授权公告日 2013.07.10

(21)申请号 201320089002.3

(22)申请日 2013.02.05

(73)专利权人 华春梅
地址 256200 山东省邹平县黛溪四路 41 号
邹平县计划生育妇幼保健服务中心

(72)发明人 华春梅

(51)Int.Cl.
*A61B 17/02*(2006.01)

权利要求书1页 说明书1页 附图1页

(54)实用新型名称

妇产科用手术拉钩

(57)摘要

妇产科用手术拉钩，属于医疗用具技术领域。本实用新型的技术方案是：包括底座，其特征是在底座上设有伸缩杆，伸缩杆上设有消毒盒，消毒盒内设有多个弹力绳，弹力绳上设有拉钩。本实用新型结构简单，使用方便，在给病人进行妇科腹部切开手术时操作简便、省时省力，减轻了医务人员的工作难度。

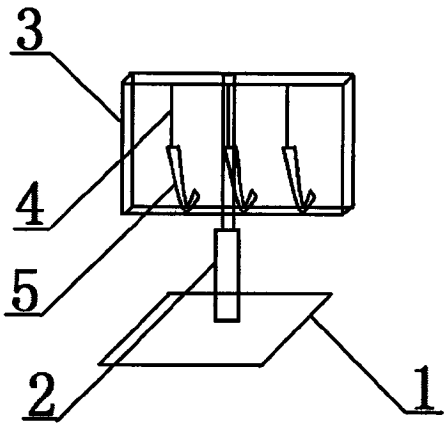


CN 203042340 U

1. 妇产科用手术拉钩，包括底座 (1)，其特征是：在底座 (1) 上设有伸缩杆 (2)，伸缩杆 (2) 上设有消毒盒 (3)，消毒盒 (3) 内设有多个弹力绳 (4)，弹力绳 (4) 上设有拉钩 (5)。

# 妇产科用手术拉钩

[0001] 技术领域：本实用新型属于医疗用具技术领域，具体地讲是一种妇产科用手术拉钩。

[0002] 背景技术：临床上在给病人进行妇科腹部切开手术时所使用的手术拉钩主要由钩体和拉臂构成，需要由医务人员手工牵拉，这样操作非常麻烦、费时费力，给医务人员增加了极大的工作难度。

[0003] 发明内容：本实用新型的目的是提供一种在给病人进行妇科腹部切开手术时操作简便、省时省力的妇产科用手术拉钩。

[0004] 本实用新型的技术方案是：包括底座，其特征是在底座上设有伸缩杆，伸缩杆上设有消毒盒，消毒盒内设有多个弹力绳，弹力绳上设有拉钩。

[0005] 本实用新型的有益效果是：本实用新型结构简单，使用方便，在给病人进行妇科腹部切开手术时操作简便、省时省力，减轻了医务人员的工作难度。

[0006] 附图说明：附图 1 为本实用新型的结构示意图。

[0007] 图中 1、底座，2、伸缩杆，3、消毒盒，4、弹力绳，5、拉钩。

[0008] 具体实施方式：包括底座 1，其特征是在底座 1 上设有伸缩杆 2，伸缩杆 2 上设有消毒盒 3，消毒盒 3 内设有多个弹力绳 4，弹力绳 4 上设有拉钩 5。在给病人进行妇科腹部手术时，将底座 1 放在手术床边，打开消毒盒 3，分别用拉钩 5 勾住手术创沿即可。

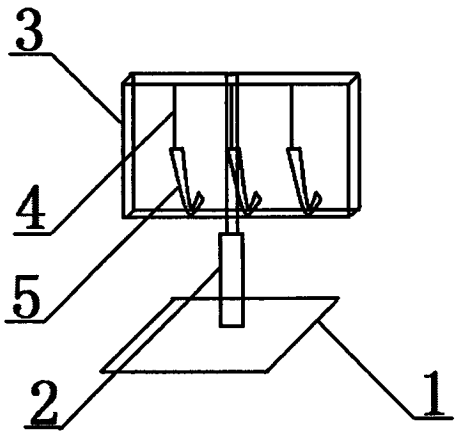


图 1