(19) OFICINA ESPAÑOLA DE PATENTES Y MARCAS

ESPAÑA

(11) Número de publicación: **1 074 142**

(21) Número de solicitud: U 201130143

(51) Int. Cl.:
B65D 5/46 (2006.01)

(12) SOLICITUD DE MODELO DE UTILIDAD U

(22) Fecha de presentación: **14.02.2011**

(43) Fecha de publicación de la solicitud: **25.03.2011**

(71) Solicitante/s: **Josep Teixido Vidal**
Olzinelles, 110
08014 Barcelona, ES
Joan López Rovira

(72) Inventor/es: **Teixido Vidal, Josep y López Rovira, Joan**

(74) Agente: **Espiell Volart, Eduardo María**

(54) Título: **Bolsa de papel con asa integrada.**

ES 1 074 142 U

DESCRIPCIÓN

Bolsa de papel con asa integrada.

La presente invención se refiere a una bolsa, elaborada en papel, caracterizada esencialmente por poseer el asa para su agarre y transporte practicada en su propio cuerpo, constituida por unos taladros troquelados, describiéndose a continuación sus características esenciales.

Las acciones protectoras del medio ambiente, tan frecuentes hoy día, tienden, entre otras medidas, a la eliminación de las bolsas elaboradas con materiales de muy difícil autodestrucción y de grave incidencia sobre el entorno, como son los envases y bolsas de plástico. Es por ello que las diversas reglamentaciones sobre la protección medioambiental favorecen el uso del papel, preferentemente reciclado, para la elaboración de las bolsas que, de manera general, se usan en supermercados y grandes superficies para contener los diversos productos que se ofrecen para la venta y transportarlos con comodidad.

Estado de la técnica

En la actualidad existen bolsas sin asas, elaboradas en papel para el contenido y transporte de objetos diversos y, en especial, productos alimenticios, bolsas conocidas como de tipo "americano", que han de ser llevadas abrazadas, posición evidentemente incómoda.

Como variante a estos tipos de bolsas, existen modelos, también elaborados en papel, provistos de asas suplementarias, especialmente pegadas, que, si bien facilitan el agarre para su transporte, resultan excesivamente costosas de fabricación, lo que es un grave impedimento para su utilización en grandes cantidades, como sucede en los grandes establecimientos, en general.

Y haciendo también referencia a las acciones para la protección del medio ambiente, es también una tendencia actual la eliminación al máximo de las bolsas provistas de recubrimientos interiores de material plástico, bien sea como aislantes bien sea como protección, como son los acolchados plásticos de burbujas de aire.

Objeto de esta invención

Es objeto de esta invención presentar una bolsa de papel, indistintamente del tipo de "fuelle" o del tipo "americano", sin fuelle, provista de unas mejoras que permitirán su fácil agarre para el transporte de los productos en ella contenidos, no encareciendo en absoluto su elaboración ya que no se ha añadido accesorio complementario alguno.

La concepción de la bolsa que se describe, permite su utilización para diversos pesos a llevar, ya que puede variarse su capacidad, y con ello la cantidad de producto en ella colocados, disponiendo siempre el mismo sistema de agarre y sujeción, el cual consiste, esencialmente, en practicar a la bolsa, en su parte superior, de una serie de taladros troquelados que permitan el paso de los dedos y/o parte delantera de la mano del usuario/usuaria, una vez colocados en su interior los productos a transportar y efectuado, de Inmediato, el doblez o dobleces de la parte superior abierta de la bolsa para que quede cerrada, y ser así agarrada para su transporte.

La disposición de una segunda zona de taladros, por debajo de la primera, permitirá efectuar más dobleces en la parte superior de la bolsa, reduciendo su altura, cuando no sea necesario usar la totalidad de la capacidad de la misma, al no tener que colocar muchos objetos en su interior, quedando, de este modo, la bolsa con un tamaño más reducido y soportando menor peso al haber reducido su volumen.

Las características del papel, preferentemente reciclado, que se utilizará en la elaboración de la bolsa, requerirá, en según qué aplicaciones y con el objeto de aumentar la resistencia del mismo en la zona donde se han efectuado los taladros, la colocación en su interior de refuerzos, verticales u horizontales, de papel, tela o malla de algodón, por ejemplo, que cubran la zona de dichos taladros, para mayor seguridad de esa zona.

Asimismo, y en otras aplicaciones, la bolsa podrá recubrirse interiormente con una capa de material anti-humedad, como parafina o cera, para su uso en el transporte de productos refrigerados.

Representación gráfica

Como complemento de lo descrito anteriormente, y para facilitar el resto de la misma, se adjuntan unos dibujos en los que se han representado unas aplicaciones prácticas de la bolsa de papel con asa integrada objeto de la presente invención.

En dichos dibujos,

La fig. 1 es una vista en perspectiva de una bolsa de papel normal, tipo "fuelle", sin cerrar por su parte superior, y provista de un taladro rectangular, dibujándose con líneas de trazos, la ubicación de unos refuerzos opcionales, colocados en la cara interior de la bolsa, cubriendo la zona del taladro;

La fig. 2 dibuja la misma bolsa, cerrada por su parte superior mediante unos dobleces que llegan justo por encima de la abertura;

La fig. 3 muestra, también en perspectiva, una bolsa tipo "americano", sin fuelle, provista de dos zonas taladradas, situadas a diferente altura con referencia a su parte superior, la cual está cerrada mediante dobleces que llegan a los taladros superiores, por donde será agarrada por el usuario;

La fig. 4 es una figura complementaria de la anterior, dibujando la bolsa cerrada con más dobleces, que llegan hasta la segunda zona de taladros, por donde será agarrada por el usuario, presentando así una bolsa de menor tamaño y, en consecuencia, menor capacidad; y

Finalmente, la fig. 5 dibuja varios tipos de taladros que pueden practicarse sobre la superficie de la bolsa para configurar la zona de agarre.

Descripción de la invención

De acuerdo con los dibujos referenciados, la bolsa de papel está fabricada según el conocido tipo "fuelle" (1) o del tipo "americano" (2), sin dicho fuelle.

De acuerdo con el ejemplo de realización representado en las figs. 1 y 2, la bolsa de tipo "fuelle" (1) está dotada, en este ejemplo, de un taladro rectangular (3), situado cerca del borde superior de la misma y centrado con respecto a los bordes de la bolsa. Este taladro (3), del que se ha conservado la solapa (3a) después del troquelado, queda situado a una distancia suficiente del borde superior que permite efectuar unos doblados (4) para el cierre de la bolsa (1) por esa parte superior, quedando este taladro (3) justo por debajo de los mencionados doblados (4), los cuales, a su vez, constituyen un refuerzo para el asido.

Puede fabricarse también la bolsa, en el ejemplo de realización dibujado en las figs. 3 y 4, según el tipo "americano" (2), dotada de dos zonas de taladros, en este caso varios taladros de forma circular (5), lo que

permite cerrar la parte superior de la bolsa (2) mediante los dobleces (4) hasta llegar a la primera zona (6) de taladros (5), conformando una bolsa con la altura determinada desde esos taladros (5) hasta la base (8) de la bolsa (2), Al efectuarse más dobleces (4) hasta llegar a la zona inferior (7) de taladros (5) se reduce la altura de la bolsa, quedando asimismo reducida su capacidad y, en consecuencia, siendo menor el peso a transportar. Los doblados (4) aumentan el refuerzo para el asido.

Los taladros se troquelan sobre ambas caras de la superficie de la bolsa (1) y (2), y pueden ser de forma rectangular, referencia (3) de las figuras 1 y 2, o circular, referencia (5) de las figuras 3 y 4, o bien pueden adoptar diversas formas tales como las formas triangular (9), ovoidal (10), semicircular (11), rasgado (12) o multirrasgado (13), entre otros, representados esquemáticamente en la figura 5.

Como elemento opcional de seguridad en la zona de los taladros, se disponen unos refuerzos (14) verticalmente, en las caras interiores de la bolsa cubriendo la zona de los taladros, o bien unos refuerzos (15), dispuestos horizontalmente en la misma zona, refuerzos que pueden ser, según convenga, de papel, tela o malla de algodón, entre otros materiales.

Descrito suficientemente el objeto de esta invención, debe indicarse que toda variación en dimensiones, formas, aspecto y acabado de las bolsas provistas del elemento de agarre incorporado, en nada alterarán la esencialidad de la misma, que queda resumida en las reivindicaciones que siguen.

REIVINDICACIONES

1. Bolsa de papel con asa integrada, fabricada preferentemente de papel eventualmente reciclado y que adopta las formas conocidas de bolsa tipo fuelle (1) o bolsa tipo "americano" (2), sin fuelle, **caracterizada** porque en la parte superior de la misma, cerca de su borde abierto, presenta unos taladros, de forma rectangular (3) o de forma circular (5), situados a una distancia del borde superior suficiente para permitir efectuar unas dobleces (4) para cierre de la bolsa o (2), de modo que queden dichos taladros (3) o (5), situados justo por debajo de dichos dobleces (4) permitiendo el paso de los dedos del usuario, para agarre de la bolsa, definiendo, desde las dobleces (4) hasta el fondo (8) de la bolsa, la altura de la misma para su capacidad de utilización.

2. Bolsa de papel con asa integrada, según la reivindicación anterior **caracterizada** por poseer opcionalmente, por debajo de la primera zona (6) de taladros (3) o (5), una segunda zona (7) de taladros, que permite efectuar más dobleces (4), al cerrar la bolsa (1) o (2), definiendo hasta el fondo (8) de la bolsa una altura menor, y por consiguiente una capacidad menor de la misma.

3. Bolsa de papel con asa integrada, según las reivindicaciones 1ª y 2ª, **caracterizada** por poseer, opcionalmente, fijados a sus caras interiores y en la zona de los taladros, sendos refuerzos de papel, tela o malla de algodón, según convenga, colocados horizontalmente (14) o verticalmente (15) para refuerzo de la zona de taladros, los cuales pueden presentar forma rectangular (3), provista de su solapa (3a) circular (5), triangular (9), ovoidal (10), semicircular (11 (, y en rasgado (12) o multirrasgado (13).

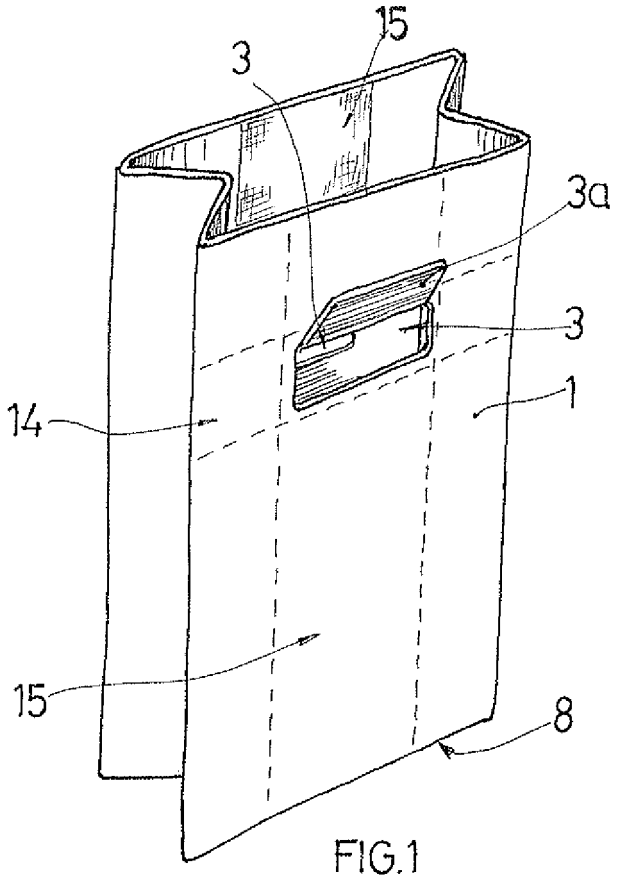

FIG.1

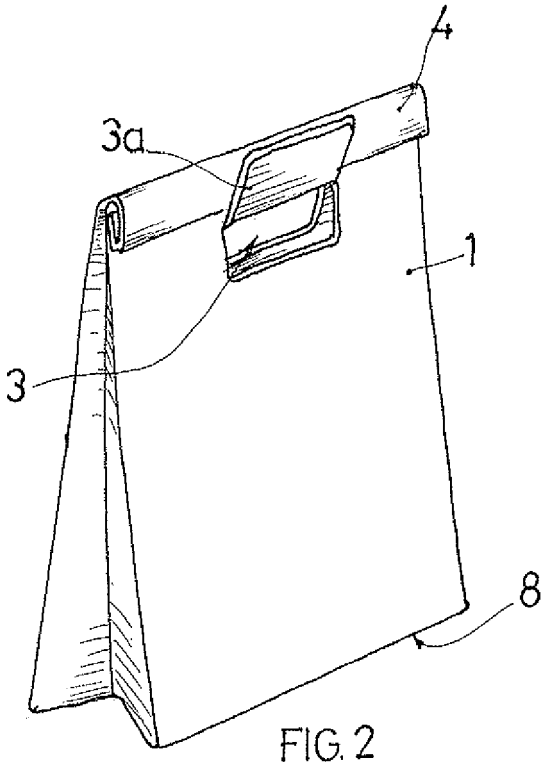

FIG. 2

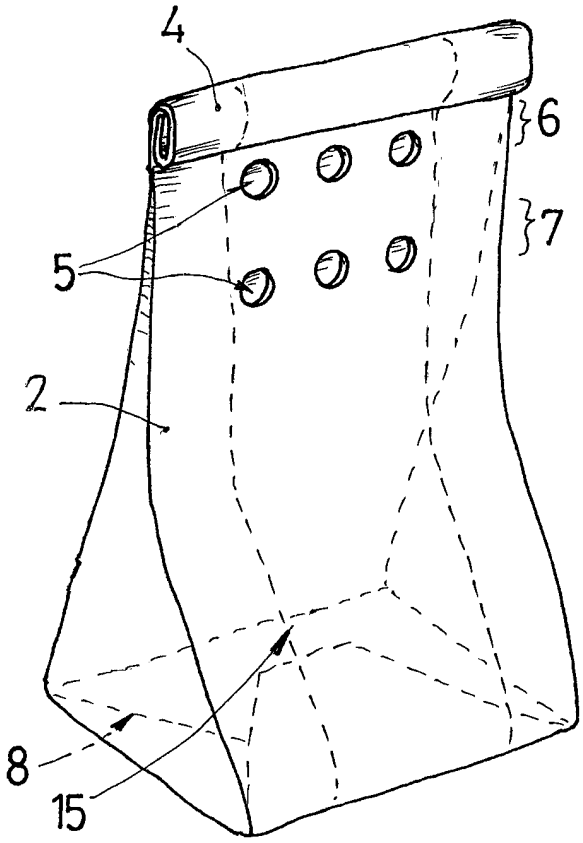

FIG. 3

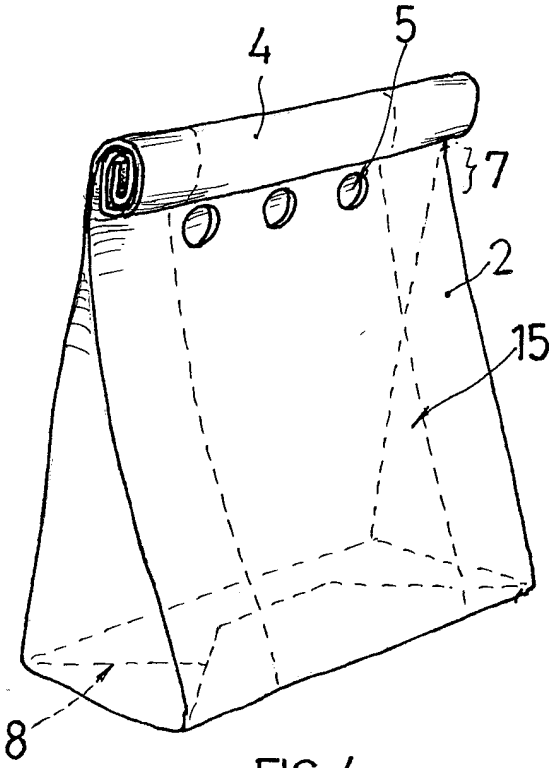

FIG. 4

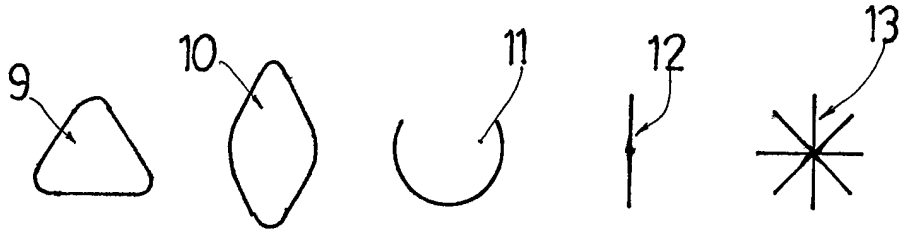

FIG. 5