(19)中华人民共和国国家知识产权局

(12)实用新型专利

(10)授权公告号 CN 201899246 U
(45)授权公告日 2011.07.20

(21)申请号 201020656574.1

(22)申请日 2010.12.10

(73)专利权人 福建省泉州龙鹏集团有限公司
地址 362500 福建省泉州市德化县浔中镇东坑垅山

(72)发明人 苏建堆

(51)Int.Cl.
A47G 19/14(2006.01)

权利要求书 1 页 说明书 1 页 附图 1 页

(54)实用新型名称

组合式茶壶

(57)摘要

组合式茶壶，是由茶壶体及茶杯组合而成，且茶壶体是放置于茶杯的口径端面上；茶壶体的上半体外径与茶杯的外径相同，茶壶体的下半体外径略小于茶杯的口径，茶壶体的下半体完好地嵌入在茶杯内，并且叠加的壶体与茶杯融合为一整体结构；这种组合式茶壶在不影响茶壶储水量及储水功能的基础上，将配备的茶杯与茶壶巧妙地组合为一体，整体效果好、造型别致新颖，不仅结构紧凑，且使用方便。

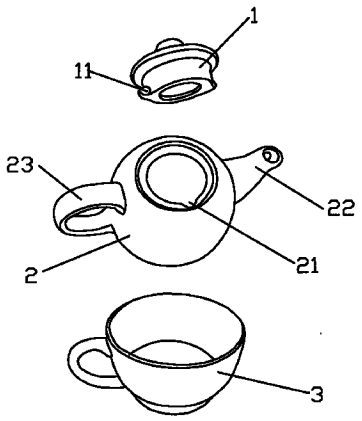

CN 201899246 U

1. 组合式茶壶，包括茶壶体，其特征在于：还包括茶杯；茶壶体的上半体外径与茶杯的外径相同，茶壶体的下半体外径略小于茶杯的口径，茶壶体的下半体完好地嵌入在茶杯内，并且叠加的壶体与茶杯融合为一整体结构；茶壶体上分别设置有壶盖、壶嘴及把手。

2. 根据权利要求 1 所述的组合式茶壶，其特征在于：壶盖的下端部位对称设置有两个凸耳，茶壶体的开口径处设置有与凸耳相对应的一个凹陷。

组合式茶壶

技术领域

[0001] 本实用新型涉及茶具领域，具体涉及的是一种组合式茶壶。

背景技术

[0002] 现有的茶壶通常是由带壶嘴和壶把的壶体及壶盖组成；当需要使用壶中茶水时，通常会将壶内的茶水注入茶杯中来方便饮用。也就是说，茶壶至少需配备一只茶杯才能满足方便使用的要求，而另外配备的茶杯则需占用一定的空间，且整体效果较差。

发明内容

[0003] 本实用新型的目的是提供一种整体效果好、使用方便且结构紧凑性好的组合式茶壶。

[0004] 本实用新型是通过以下技术方案实现的：组合式茶壶，是由茶壶体及茶杯组合而成，且茶壶体是放置于茶杯的口径端面上；茶壶体上分别设置有壶盖、壶嘴及把手。

[0005] 所述壶盖的下端部位对称设置有两个凸耳，茶壶体的开口径处设置有与凸耳相对应的一个凹陷，当壶盖盖入茶壶体后，利用壶盖上的两个凸耳与茶壶体的抵触，使得在倒入茶水时，壶盖不至于使茶壶体上脱落下来。

[0006] 茶壶体的上半体外径与茶杯的外径相同，茶壶体的下半体外径略小于茶杯的口径，茶壶体的下半体完好地嵌入在茶杯内，并且叠加的壶体与茶杯融合为一整体结构。

[0007] 本实用新型的有益效果体现在于：这种组合式茶壶在不影响茶壶储水量及储水功能的基础上，将配备的茶杯与茶壶巧妙地组合为一体，整体效果好、造型别致新颖，不仅结构紧凑，且使用方便。

附图说明

[0008] 下面结合附图对本实用新型进行详细的说明；

[0009] 图 1 为本实用新型示意图；

[0010] 图 2 是图 1 的分解示意图；

具体实施方式

[0011] 如图 1、图 2 所示，组合式茶壶，是由茶壶体 2 及茶杯 3 组合而成，且茶壶体 2 是放置于茶杯 3 的口径端面上；茶壶体 2 上分别设置有壶盖 1、壶嘴 22 及把手 23。

[0012] 所述壶盖 1 的下端部位对称设置有两个凸耳 11，茶壶体 2 的开口径处设置有与凸耳 11 相对应的一个凹陷 21，当壶盖 1 盖入茶壶体 2 后，利用壶盖 1 上的两个凸耳 11 与茶壶体 2 的抵触，使得在倒入茶水时，壶盖 1 不至于从茶壶体 2 上脱落下来。

[0013] 茶壶体 2 的上半体外径与茶杯 3 的外径相同，茶壶体 2 的下半体外径略小于茶杯 3 的口径，茶壶体 2 的下半体完好地嵌入在茶杯 3 内，并且叠加的茶壶体 2 与茶杯 3 融合为一整体结构。

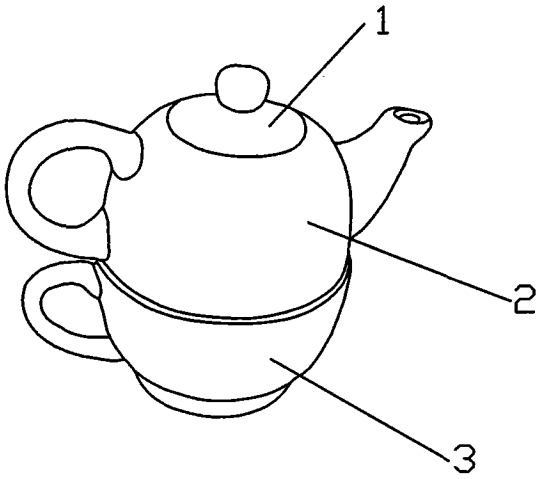

图 1

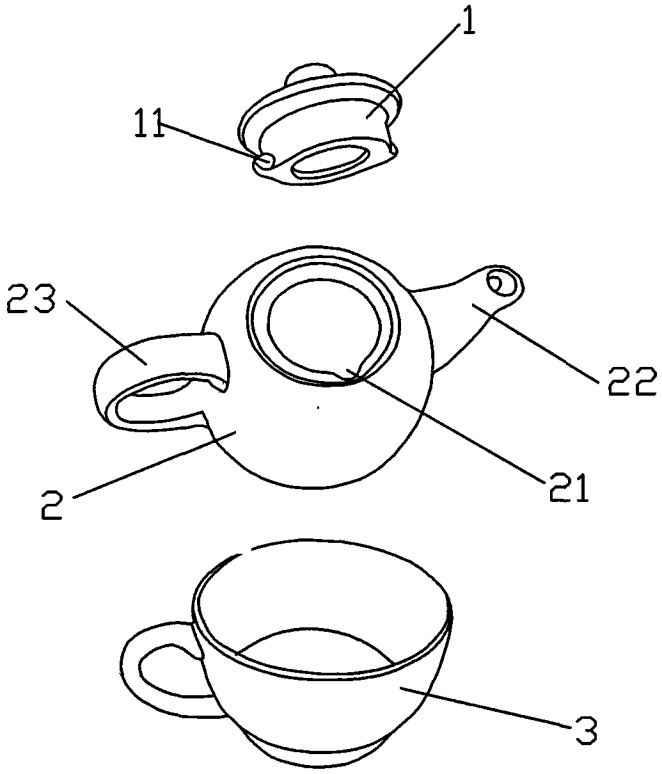

图 2