(19)中华人民共和国国家知识产权局

(12)实用新型专利

(10)授权公告号 CN 207979561 U
(45)授权公告日 2018.10.19

(21)申请号 201721564427.X

(22)申请日 2017.11.21

(73)专利权人 邝陈蕾
地址 610101 四川省成都市龙泉驿区大面镇龙城1号3栋4单元306
专利权人 唐涵玥 万致尧 王悠

(72)发明人 邝陈蕾 唐涵玥 万致尧 王悠

(51)Int.Cl.
A47J 43/26(2006.01)

权利要求书1页 说明书2页 附图2页

(54)实用新型名称

栗子剥壳器

(57)摘要

本实用新型的名称是栗子剥壳器，包括壳体、圆环、磁条、刀片、钥匙环、圆盘、扣具，所述壳体由两块软质外壳组成，所述软质外壳边缘设有圆环，所述圆环外侧边缘设有磁条，所述圆环内设有刀片，所述刀片为圆弧形结构；所述外壳内侧顶端处设有圆盘，所述圆盘上设有扣具。本实用新型平常可用作钥匙扣，在剥栗子的时候可将栗子放在壳体内，通过橡胶的摩擦以及刀片的旋转，达到轻松剥开栗子的目的，不会弄脏双手，且结构设计巧妙，外观美观，方便携带，实用性强。

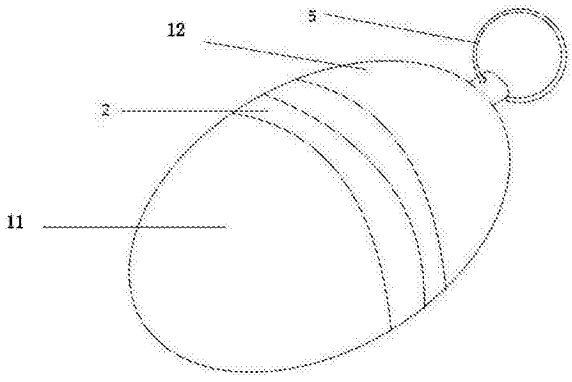

CN 207979561 U

1.栗子剥壳器，包括壳体、圆环(2)、磁条(3)、刀片(4)、钥匙环(5)、圆盘(6)、扣具(7)，其特征在于：所述壳体为两块半圆形结构，其边缘开口处设有圆环(2)，所述圆环(2)边缘设有磁条(3)，圆环(2)内侧设有刀片(4)，所述刀片(4)为弧线形钝口结构。

2.根据权利要求1所述的栗子剥壳器，其特征在于：所述壳体内侧设有圆盘(6)，所述圆盘(6)上设有扣具(7)。

3.根据权利要求1所述的栗子剥壳器，其特征在于：所述壳体外侧顶部设有钥匙环(5)。

栗子剥壳器

技术领域

[0001] 本实用新型涉及一种工具，具体为一种栗子剥壳器。

背景技术

[0002] 糖炒栗子是人们喜爱的一种休闲食品，在食用栗子时，要先将栗子外壳剥去。一般，人们大都是直接用牙齿将栗子壳咬开，或者用手按压栗子而将栗子壳压开，然后再剥去外皮，让栗子仁儿与外皮分离，而后食用剥出的栗子仁儿。这种传统的食用方式不仅费力、不方便，而且食用者的嘴部很容易会沾上栗子皮上的糖渍，很不卫生。

[0003] 在现有的技术方案中，2011年4月27日申请号为CN201020298852.0，公告号为CN201806579U的中国实用新型专利，公开了“一种栗子剥皮器”，其主要技术方案是：包括外壳、手柄和刀片，所述的外壳侧面上对称的开有滑道，滑道的内表面上设有弹簧；所述的手柄的一端连接着滑道内的弹簧并伸出外壳，另一端设有刀片，所述的刀片位于滑道的内表面，通过推动手柄来实现剥壳的目的。但是其存在的不足是：携带不便，且由于其使用刀片来实现剥壳的目的，在经过实验后发现对于外壳脚软的栗子单纯利用刀片剥壳效果很不理想。且该实用新型内侧设有刀片，家中如果有孩童也会增加危险性。

[0004] 2013年5月22日申请号为CN201220666840.8，公告号为CN202941971U 的中国实用新型专利，公开了“一种割栗子壳的工具”，其主要技术方案是：包括上盖，所述上盖内部固设有刀片，所述刀片呈弧度状。但是其存在的不足是：使用时需要将上盖内的刀片对在栗子上，用力下压，使用中比较费力。

[0005] 2013年8月14日申请号为CN201320050169.9，公告号为CN203122195U 的中国实用新型专利，公开了一种“栗子破壳器”，其主要技术方案是：底座是一条长槽，槽的中间嵌有刀片；滑块呈长方条状，中间也嵌有刀片。底座和滑块相对移动，内置刀刃就能把栗子轻松破开。但其存在的不足是：这种手动工具由于没有杠杆助力，使用过程中比较费力，且不便于携带。

发明内容

[0006] 为解决上述技术问题，本实用新型的目的在于提供一种栗子剥壳器，既可作为钥匙扣使用，还可以作为剥栗子的工具使用，干净卫生，不会弄脏双手，外观美观，方便携带，实用性强。

[0007] 本实用新型解决其技术问题所采用的技术方案是：栗子剥壳器，包括壳体、圆环、磁条、刀片、钥匙环、圆盘、扣具，所述壳体由两块半球形软质外壳组成，所述软质外壳边缘设有圆环，所述圆环外侧边缘设有磁条，所述圆环内设有刀片，所述刀片为圆弧形结构；所述壳体外侧顶部设有钥匙环，内侧顶端处设有圆盘，所述圆盘上设有扣具；

[0008] 优选方案，所述外壳为高摩擦橡胶材质；

[0009] 优选方案，所述圆环为金属材质；

[0010] 优选方案，所述弧形刀片为塑料材质且刀口为钝口；

[0011] 优选方案，所述圆盘为一种金属材质；

[0012] 优选方案，所述扣具为钩扣。

[0013] 本实用新型的有益效果是：平常可用作钥匙扣，在剥栗子的时候可将栗子放在壳体内，通过橡胶的摩擦以及刀片的旋转，达到轻松剥开栗子的目的，不会弄脏双手。且结构设计巧妙，外观美观，方便携带，实用性强。

附图说明

[0014] 图1是本实用新型所涉及栗子剥壳器主体结构示意图；

[0015] 图2是本实用新型所涉及栗子剥壳器软质外壳结构示意图；

[0016] 图3是本实用新型所涉及栗子剥壳器圆盘结构示意图；

[0017] 图1-图3中，11是软质壳体一，12是软质壳体二，2是圆环、3是磁条，4 是刀片，5是钥匙环，6是圆盘，7是扣具。

具体实施方式

[0018] 以下结合附图对本实用新型的原理和技术特点进行描述，所述实施例仅为本实用新型的优选方式，并非用于限定本实用新型的范围。

[0019] 如图1和图2所示，一种栗子剥壳器，包括壳体、圆环2、磁条3、刀片4、钥匙环5、圆盘6、扣具7，所述壳体由两块半圆球形软质外壳一11、软质外壳体二12组成，所述软质外壳一11、软质外壳体二12为高摩擦橡胶材质，软质外壳一11、软质外壳体二12边缘设有圆环2，所述圆环2为金属材质，圆环2 外侧边缘设有磁条3，所述磁条3为一种橡胶磁。所述圆环2内设有刀片4，所述刀片4为圆弧形结构，所述刀片4为钝口结构。

[0020] 如图1和图3所示，所述软质外壳体二12内侧顶端处设有圆盘6，所述圆盘6为金属结构，圆盘6上设有扣具7，所述扣具7为钩扣。

[0021] 按上述技术方案，在不需要剥栗子时，可将钥匙放置于壳体内圆盘6的扣具 7上，则本实用新型可作为一种外观精美的钥匙扣使用。在需要剥栗子时，将栗子放置于壳体内，按下橡胶软壳，转动软质外壳，则可以很方便的剥下栗子仁。

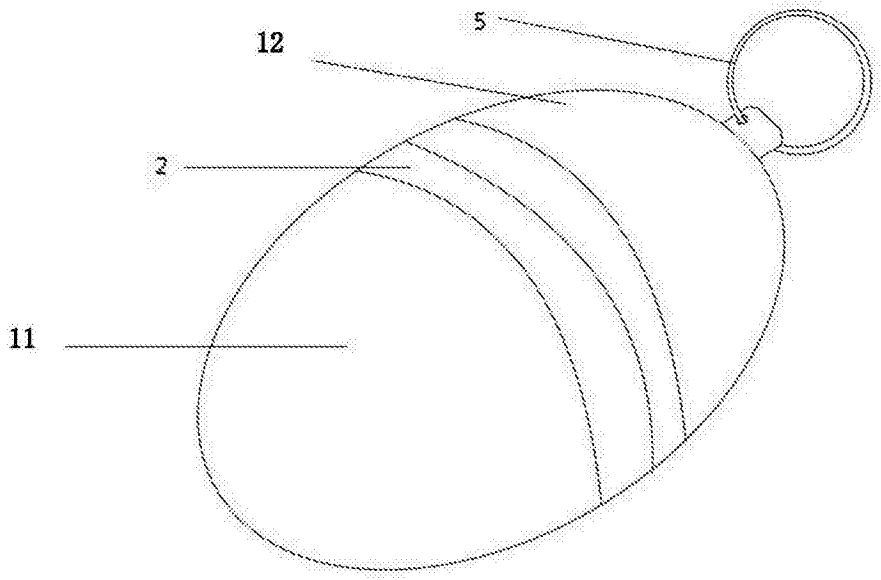

图1

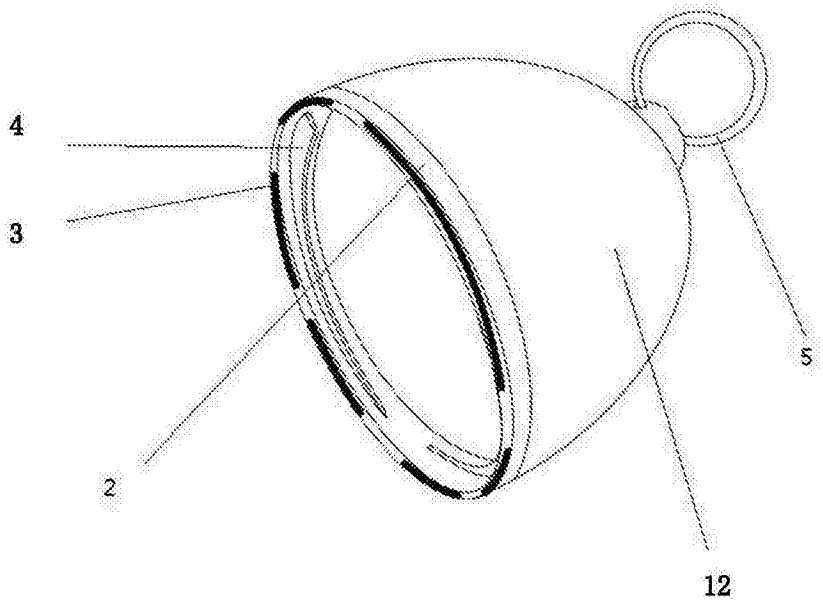

图2

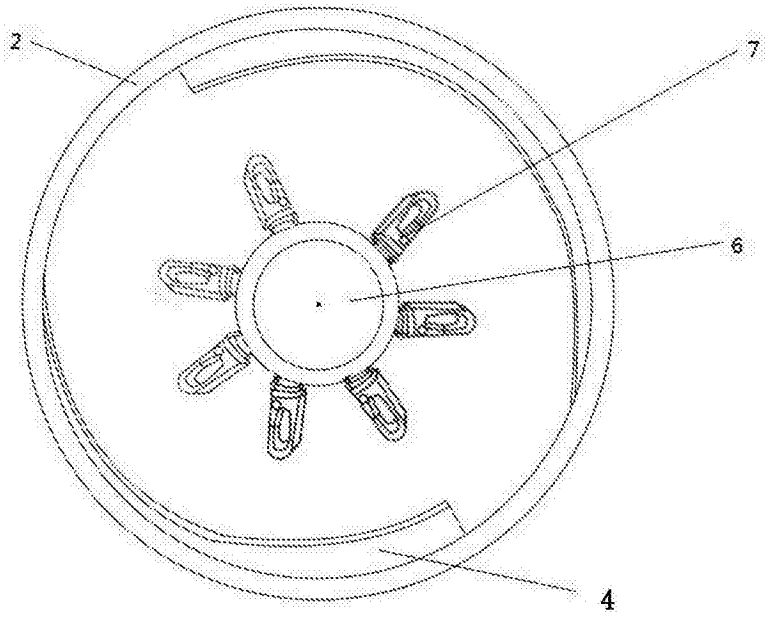

图3