(19)中华人民共和国国家知识产权局

(12)实用新型专利

(10)授权公告号 CN 212430608 U
(45)授权公告日 2021.01.29

(21)申请号 202021537312.3

(22)申请日 2020.07.29

(73)专利权人 佛山市南海弗格斯莱灯饰有限公司

地址 528000 广东省佛山市南海区桂城街道大圩社区永安北路15号B栋首层、二层(住所申报)

(72)发明人 黄如强 朱威

(74)专利代理机构 中山市捷凯专利商标代理事务所(特殊普通合伙) 44327

代理人 杨连华

(51)Int.Cl.

F21S 8/00(2006.01)
F21V 21/30(2006.01)
F21V 23/04(2006.01)
F21V 23/00(2015.01)
F21Y 115/10(2016.01)

权利要求书1页 说明书3页 附图5页

(54)实用新型名称

一种角度可调的床头壁灯

(57)摘要

本实用新型公开一种角度可调的床头壁灯，包括有安装座，所述安装座上设置有用于调节壁灯照射方向的第一旋转机构，所述第一旋转机构上设置有灯座，所述灯座内设置有用于调节壁灯倾斜角度的第二旋转机构，在灯座和安装座内纵向贯穿设置有排线孔，所述第二旋转机构上设置有照明灯具，所述照明灯具上设置有控制按钮，本实用新型解决了现有的床头壁灯存在的不足，提供一种灯具的照射角度能进行自动的调节，使光亮的照射角度能根据实际使用情况来改变，提高了照射范围以及适应性，且结构简单，使用方便。

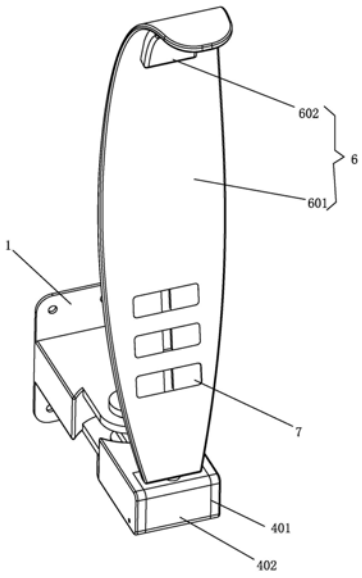

CN 212430608 U

1.一种角度可调的床头壁灯,包括有安装座(1),其特征在于:所述安装座(1)上设置有用于调节壁灯照射方向的第一旋转机构(2),所述第一旋转机构(2)上设置有灯座(3),所述灯座(3)内设置有用于调节壁灯倾斜角度的第二旋转机构(4),在灯座(3)和安装座(1)内纵向贯穿设置有排线孔(5),所述第二旋转机构(4)上设置有照明灯具(6),所述照明灯具(6)上设置有控制按钮(7)。

2.根据权利要求1所述的一种角度可调的床头壁灯,其特征在于所述安装座(1)上设置有多个安装螺孔。

3.根据权利要求1所述的一种角度可调的床头壁灯,其特征在于所述第一旋转机构(2)包括有设置在安装座(1)侧壁的支撑横杆(201),所述支撑横杆(201)前端上下设置有两个第一竖向铰接耳(202),下方第一竖向铰接耳(202)上设置有旋转机构(203),所述第一竖向铰接耳(202)内侧设置有第二竖向铰接耳(204),所述第一竖向铰接耳(202)上设置有转轴孔(205),所述第二竖向铰接耳(204)上设置有穿插在转轴孔(205)内的旋转轴(206),所述旋转机构(203)的输出端连接在旋转轴(206)的端部。

4.根据权利要求3所述的一种角度可调的床头壁灯,其特征在于所述旋转机构(203)包括有设置在第一竖向铰接耳(202)下方的电机座(100),所述电机座(100)内安装有电机(101),所述电机(101)的输出端和所述旋转轴(206)端部进行固定连接。

5.根据权利要求1所述的一种角度可调的床头壁灯,其特征在于所述第二旋转机构(4)包括有设置在灯座(3)前端的凹槽(401),所述凹槽(401)内安装有转动灯座(402),所述灯座(3)一侧设置有驱动腔体(403),所述转动灯座(402)侧壁设置有转动轴(404)并穿过凹槽(401)内壁至驱动腔体(403)内,所述驱动腔体(403)内设置有用于带动转动轴(404)旋转的传动机构(405),所述传动机构(405)和所述转动轴(404)进行连接。

6.根据权利要求5所述的一种角度可调的床头壁灯,其特征在于所述传动机构(405)包括有固定设置在驱动腔体(403)内的横向电机(901),所述横向电机(901)输出端设置有主动齿轮(902),所述转动轴(404)端部固定连接有被动齿轮(903),在所述主动齿轮(902)和被动齿轮(903)之间的驱动腔体(403)表面设置有齿轮固定轴(904),所述齿轮固定轴(904)上转动安装有传动齿轮(905),所述主动齿轮(902)和被动齿轮(903)分别和传动齿轮(905)进行啮合。

7.根据权利要求1-6任意一项所述的一种角度可调的床头壁灯,其特征在于所述照明灯具(6)包括有设置在第二旋转机构(4)上的弧形灯板(601),所述弧形灯板(601)上端向下弯曲,所述弧形灯板(601)内壁设置有LED灯条(602)。

一种角度可调的床头壁灯

技术领域

[0001] 本实用新型涉及照明技术领域，具体来说是涉及一种角度可调的床头壁灯。

背景技术

[0002] 壁灯是安装在室内墙壁上的辅助照明装饰灯具，一般多配用乳白色的玻璃灯罩。灯泡功率多在15-40瓦左右，光线淡雅和谐，可把环境点缀得优雅、富丽，尤以新婚居室特别适合。壁灯的种类和样式较多，一般常见的吸顶灯、变色壁灯、床头壁灯、镜前壁灯等。

[0003] 但是现有的床头壁灯无法对灯具的照射角度进行自动的调节，这样使光亮的照射角度固定不变，降低了照射范围以及适应性，无法根据实际使用情况来调节灯光照射角度。

[0004] 故此，现有的照明用具进一步改善。

实用新型内容

[0005] 本实用新型的目的是为了提供一种角度可调、增加适应性的床头壁灯。

[0006] 为了达到上述目的，本实用新型采用以下方案：

[0007] 一种角度可调的床头壁灯，包括有安装座，所述安装座上设置有用于调节壁灯照射方向的第一旋转机构，所述第一旋转机构上设置有灯座，所述灯座内设置有用于调节壁灯倾斜角度的第二旋转机构，在灯座和安装座内纵向贯穿设置有排线孔，所述第二旋转机构上设置有照明灯具，所述照明灯具上设置有控制按钮。

[0008] 进一步地，所述安装座上设置有多个安装螺孔。

[0009] 进一步地，所述第一旋转机构包括有设置在安装座侧壁的支撑横杆，所述支撑横杆前端上下设置有两个第一竖向铰接耳，下方第一竖向铰接耳上设置有旋转机构，所述第一竖向铰接耳内侧设置有第二竖向铰接耳，所述第一竖向铰接耳上设置有转轴孔，所述第二竖向铰接耳上设置有穿插在转轴孔内的旋转轴，所述旋转机构的输出端连接在旋转轴的端部。

[0010] 进一步地，所述旋转机构包括有设置在第一竖向铰接耳下方的电机座，所述电机座内安装有电机，所述电机的输出端和所述旋转轴端部进行固定连接。

[0011] 进一步地，所述第二旋转机构包括有设置在灯座前端的凹槽，所述凹槽内安装有转动灯座，所述灯座一侧设置有驱动腔体，所述转动灯座侧壁设置有转动轴并穿过凹槽内壁至驱动腔体内，所述驱动腔体内设置有用于带动转动轴旋转的传动机构，所述传动机构和所述转动轴进行连接。

[0012] 进一步地，所述传动机构包括有固定设置在驱动腔体内的横向电机，所述横向电机输出端设置有主动齿轮，所述转动轴端部固定连接有被动齿轮，在所述主动齿轮和被动齿轮之间的驱动腔体表面设置有齿轮固定轴，所述齿轮固定轴上转动安装有传动齿轮，所述主动齿轮和被动齿轮分别和传动齿轮进行啮合。

[0013] 进一步地，所述照明灯具包括有设置在第二旋转机构上的弧形灯板，所述弧形灯板上端向下弯曲，所述弧形灯板内壁设置有LED灯条。

[0014] 综上所述，本实用新型相对于现有技术其有益效果是：

[0015] 本实用新型解决了现有的床头壁灯存在的不足，提供一种灯具的照射角度能进行自动的调节，使光亮的照射角度能根据实际使用情况来改变，提高了照射范围以及适应性，且结构简单，使用方便。

附图说明

[0016] 图1为本实用新型的立体图之一；

[0017] 图2为本实用新型的立体图之二；

[0018] 图3为本实用新型的A-A剖视图；

[0019] 图4为本实用新型的内部结构示意图之一；

[0020] 图5为本实用新型的内部结构示意图之二。

具体实施方式

[0021] 下面将结合本实用新型实施例中的附图，对本实用新型实施例中的技术方案进行清楚、完整地描述，显然，所描述的实施例仅仅是本实用新型一部分实施例，而不是全部的实施例。基于本实用新型中的实施例，本领域普通技术人员在没有做出创造性劳动前提下所获得的所有其他实施例，都属于本实用新型保护的范围。

[0022] 请参阅图1-5，本实用新型提供一种技术方案：

[0023] 一种角度可调的床头壁灯，包括有安装座1，所述安装座1上设置有用于调节壁灯照射方向的第一旋转机构2，所述第一旋转机构2上设置有灯座3，所述灯座3内设置有用于调节壁灯倾斜角度的第二旋转机构4，在灯座3和安装座1内纵向贯穿设置有排线孔5，所述第二旋转机构4上设置有照明灯具6，所述照明灯具6上设置有控制按钮7；

[0024] 以上使用原理：

[0025] 控制按钮7上设置有多个按钮，分别控制第一旋转机构2的正反转，和第二旋转机构4的正反转，同时控制照明灯具6亮起或者熄灭，第一旋转机构2带动照明灯具6进行照射方位的角度调节，第二旋转机构4带动照明灯具6的照射倾斜角度的调节，同时照明灯具6的电源接线穿过排线孔5至排线孔5的外部。

[0026] 本实用新型所述安装座1上设置有多个安装螺孔，通过螺钉配合将壁灯安装在墙壁上。

[0027] 本实用新型所述第一旋转机构2包括有设置在安装座1侧壁的支撑横杆201，所述支撑横杆201前端上下设置有两个第一竖向铰接耳202，下方第一竖向铰接耳202上设置有旋转机构203，所述第一竖向铰接耳202内侧设置有第二竖向铰接耳204，所述第一竖向铰接耳202上设置有转轴孔205，所述第二竖向铰接耳204上设置有穿插在转轴孔205内的旋转轴206，所述旋转机构203的输出端连接在旋转轴206的端部；

[0028] 以上结构原理：第二竖向铰接耳204在旋转机构203的带动下相对于第一竖向铰接耳202进行旋转。

[0029] 本实用新型所述旋转机构203包括有设置在第一竖向铰接耳202下方的电机座100，所述电机座100内安装有电机101，所述电机101的输出端和所述旋转轴206端部进行固定连接。

[0030] 本实用新型所述第二旋转机构4包括有设置在灯座3前端的凹槽401，所述凹槽401内安装有转动灯座402，所述灯座3一侧设置有驱动腔体403，所述转动灯座402侧壁设置有转动轴404并穿过凹槽401内壁至驱动腔体403内，所述驱动腔体403内设置有用于带动转动轴404旋转的传动机构405，所述传动机构405和所述转动轴404进行连接；提供一种第二旋转机构4的驱动结构。

[0031] 本实用新型所述传动机构405包括有固定设置在驱动腔体403内的横向电机901，所述横向电机901输出端设置有主动齿轮902，所述转动轴404端部固定连接有被动齿轮903，在所述主动齿轮902和被动齿轮903之间的驱动腔体403表面设置有齿轮固定轴904，所述齿轮固定轴904上转动安装有传动齿轮905，所述主动齿轮902和被动齿轮903分别和传动齿轮905进行啮合，通过主动齿轮902、被动齿轮903以及传动齿轮905，将横向电机901的动力提供给转动轴404。

[0032] 本实用新型所述照明灯具6包括有设置在第二旋转机构4上的弧形灯板601，所述弧形灯板601上端向下弯曲，所述弧形灯板601内壁设置有LED灯条602，提供一种照明灯具6的具体结构。

[0033] 以上显示和描述了本实用新型的基本原理和主要特征以及本实用新型的优点，本行业的技术人员应该了解，本实用新型不受上述实施例的限制，上述实施例和说明书中描述的只是说明本实用新型的原理，在不脱离本实用新型精神和范围的前提下，本实用新型还会有各种变化和改进，这些变化和改进都落入要求保护的本实用新型范围内。本实用新型要求保护范围由所附的权利要求书及其等效物界定。

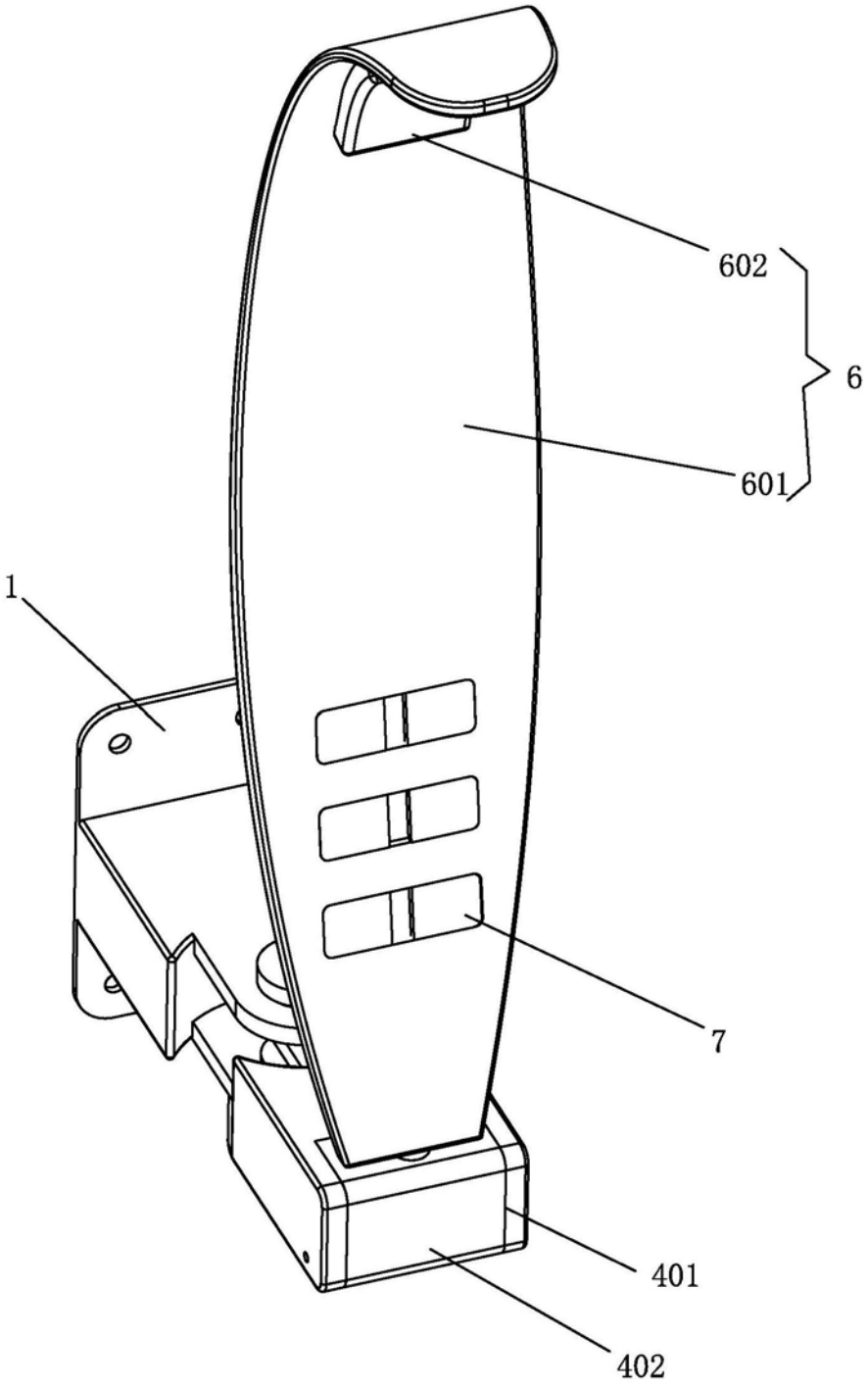

图1

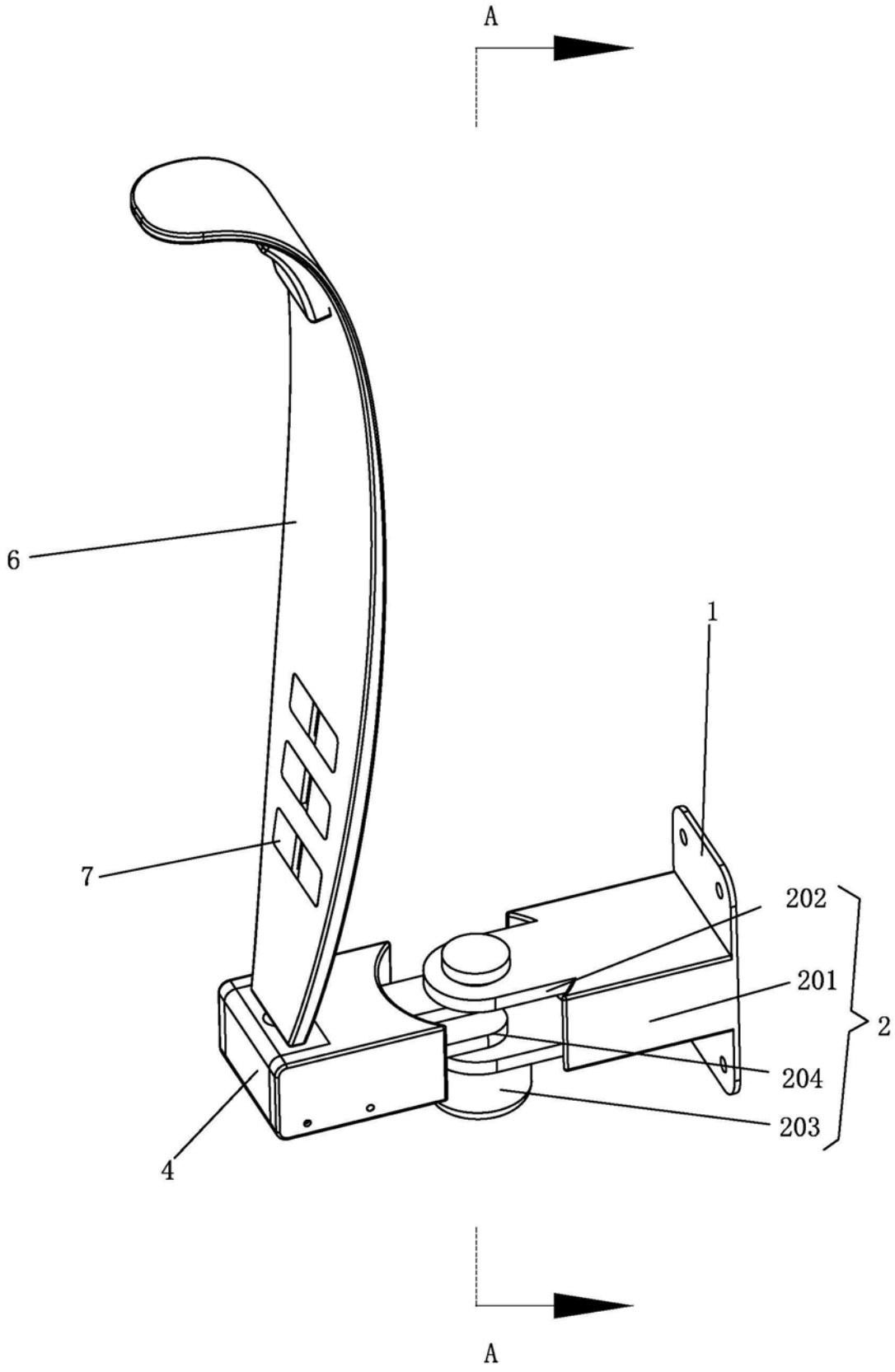

图2

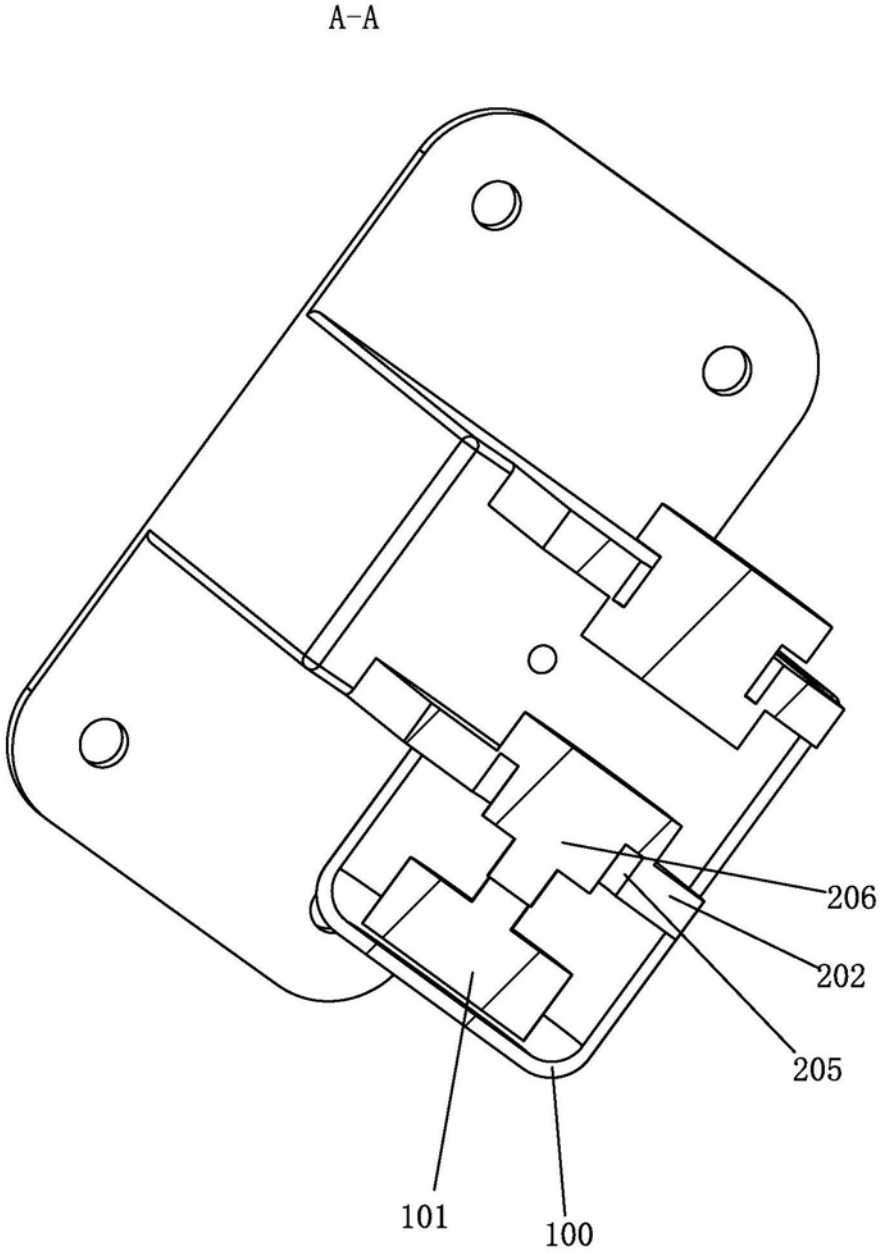

图3

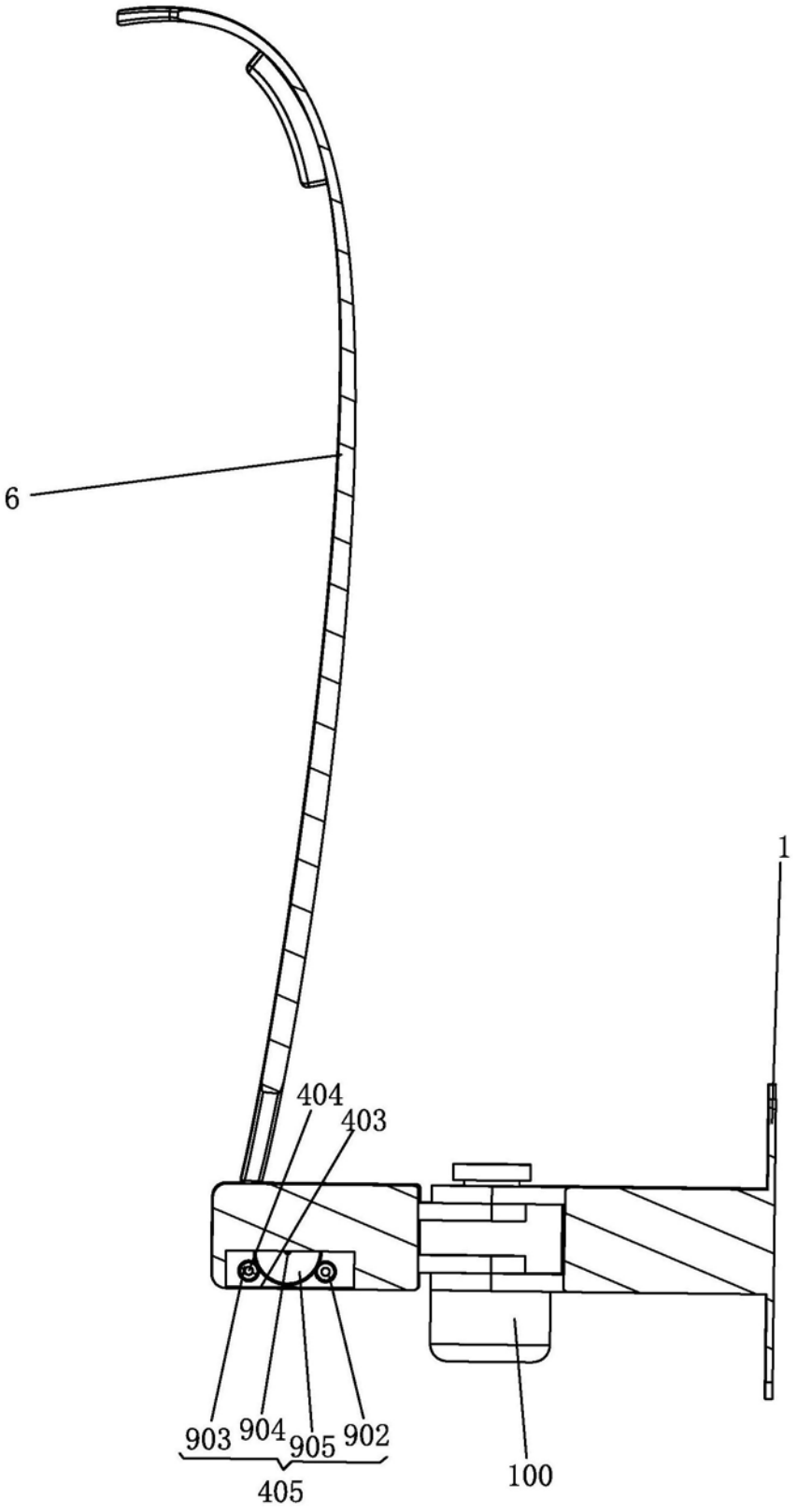

图4

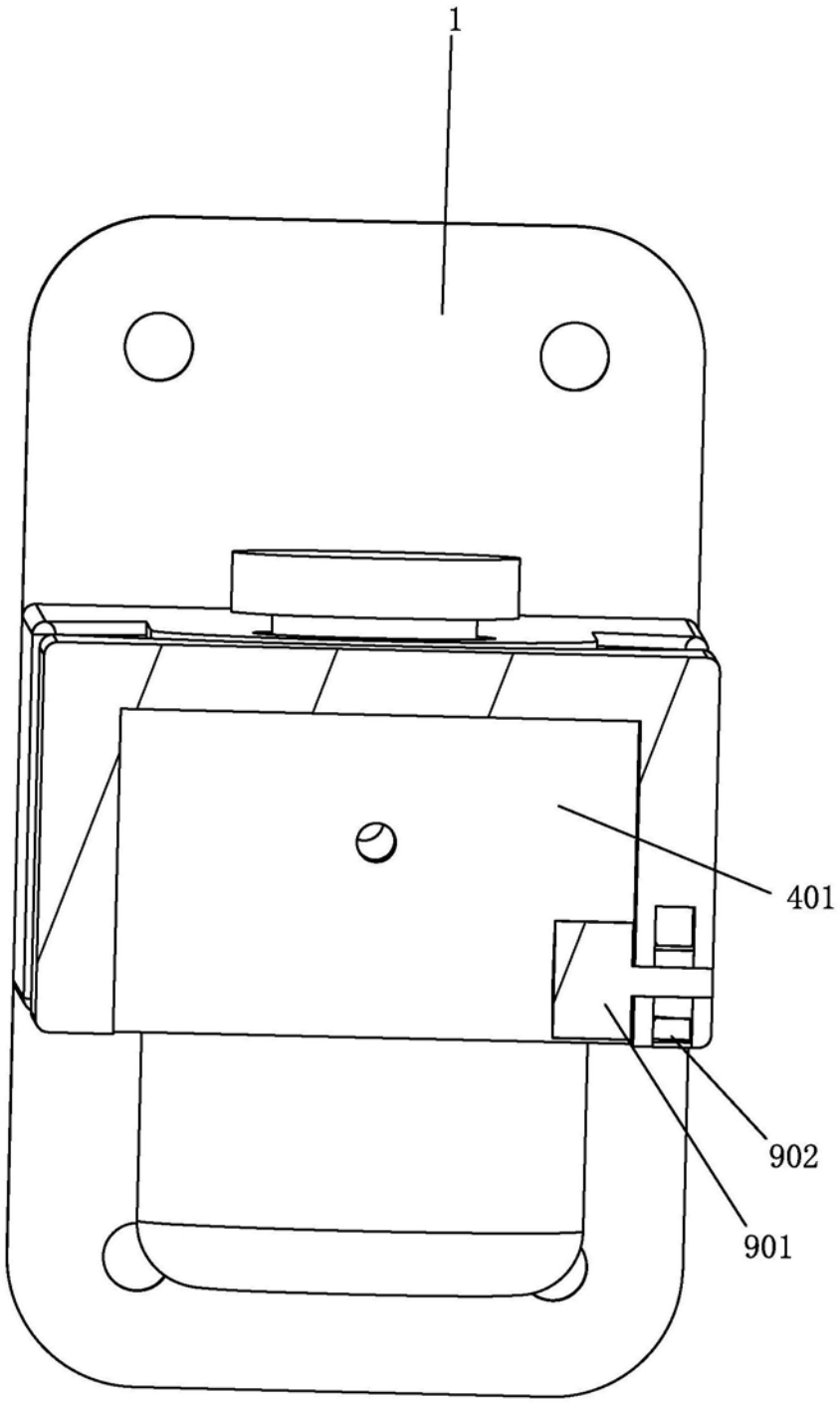

图5