(19) 대한민국특허청(KR)
(12) 공개실용신안공보(U)

(11) 공개번호 20-2020-0000538
(43) 공개일자 2020년03월10일

(51) 국제특허분류(Int. Cl.)
A45D 1/06 (2006.01) *A45D 1/00* (2006.01)
(52) CPC특허분류
A45D 1/06 (2013.01)
A45D 2001/002 (2013.01)
(21) 출원번호 20-2019-0000483
(22) 출원일자 2019년01월31일
심사청구일자 2019년01월31일
(30) 우선권주장
201821399541.6 2018년08월29일 중국(CN)

(71) 출원인
동관 비디스코 일렉트릭 컴퍼니.,리미티드
중국 광둥 동관 스파이 타운 묘벤왕 인더스트리얼 디스트릭트 둥렌 노스 로드 넘버 6
(72) 고안자
칭최엔 린
중국 광둥 동관 스파이 타운 묘벤왕 인더스트리얼 디스트릭트 둥렌 노스 로드 넘버 6
성룽 웨이
중국 광둥 동관 스파이 타운 묘벤왕 인더스트리얼 디스트릭트 둥렌 노스 로드 넘버 6
(뒷면에 계속)
(74) 대리인
박소현

전체 청구항 수 : 총 3 항

(54) 고안의 명칭 **다기능 헤어 스트레이팅/컬링기**

(57) 요 약

본 고안은 상부 본체, 하부 본체와 손잡이를 포함하되, 상부 발열체는 상부 본체에 설치되고, 하부 발열체는 하부 본체에 설치되며, 상부 발열체와 하부 발열체의 일단은 회동축에 의해 회동 연결되고, 상부 본체에는 버튼이 설치되되, 상기 버튼은 상부 발열체와 하부 발열체의 개폐 운동을 제어할 수 있으며, 상부 본체의 상면에는 제 1 배기구가 개구되고, 상부 본체 내에는 제 1 배기통로가 설치되며, 하부 본체의 하면에는 제 2 배기구가 개구되고, 하부 본체 내에는 제 2 배기통로가 설치되며, 손잡이 내에는 팬이 설치되되, 팬은 발생된 바람을 제 1 배기통로를 통해 제 1 배기구로부터 송풍시킬 수 있고, 팬은 발생된 바람을 제 2 배기통로를 통해 제 2 배기구로부터 송풍시킬 수 있는, 다기능 헤어 스트레이팅/컬링기를 제공하였다. 본 고안은 헤어 컬링 시간을 절감할 수 있고, 헤어를 빠르게 셋팅한다.

대 표 도

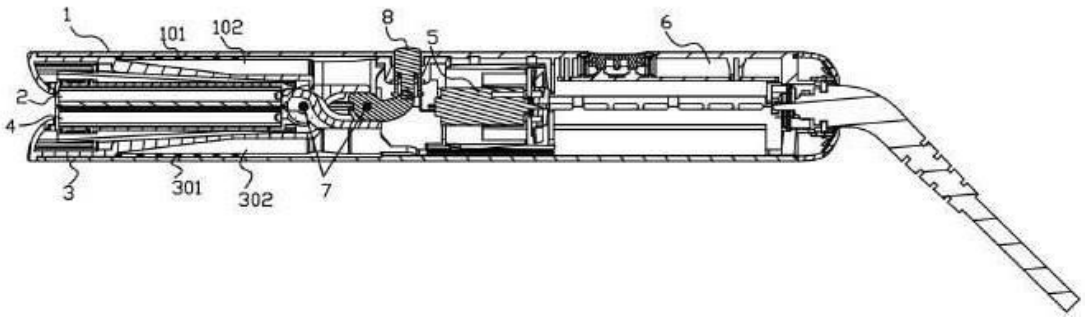

(72) 고안자

성최엔 왕

중국 광둥 동관 스파이 타운 묘벤왕 인더스트리얼 디스트릭트 둥렌 노스 로드 넘버 6

타이초요 인

중국 광둥 동관 스파이 타운 묘벤왕 인더스트리얼 디스트릭트 둥렌 노스 로드 넘버 6

페이카이 주

중국 광둥 동관 스파이 타운 묘벤왕 인더스트리얼 디스트릭트 둥렌 노스 로드 넘버 6

명 세 서

청구범위

청구항 1

상부 본체, 하부 본체와 손잡이를 포함하되, 상기 상부 본체와 하부 본체는 상하로 대향되게 설치되고, 상부 본체와 하부 본체의 일단은 손잡이의 단부에 장착되며, 상기 상부 본체와 하부 본체 사이에는 상부 발열체와 하부 발열체가 각각 설치되는데, 상기 상부 발열체는 상부 본체에 설치되고, 상기 하부 발열체는 하부 본체에 설치되며, 상기 상부 발열체와 하부 발열체의 일단은 회동축에 의해 회동 연결되고, 상기 상부 본체에는 버튼이 설치되되, 상기 버튼은 상부 발열체와 하부 발열체의 개폐 운동을 제어할 수 있고, 상기 상부 본체의 상면에는 제 1 배기구가 개구되며, 상기 상부 본체 내에는 제 1 배기통로가 설치되고, 상기 하부 본체의 하면에는 제 2 배기구가 개구되며, 상기 하부 본체 내에는 제 2 배기통로가 설치되고, 상기 손잡이 내에는 팬이 설치되되, 상기 팬은 발생된 바람을 제 1 배기통로를 통해 제 1 배기구로부터 송풍시킬 수 있고, 상기 팬은 발생된 바람을 제 2 배기통로를 통해 제 2 배기구로부터 송풍시킬 수 있는 것을 특징으로 하는 다기능 헤어 스트레이팅/컬링기.

청구항 2

제 1 항에 있어서,

상기 상부 발열본체와 하부 발열본체는 일정한 각도로 벌어질 수 있고, 상기 상부 발열본체와 하부 발열본체 사이의 상하 폭 범위가 1 ㎜ 내지 8 ㎜인 것을 특징으로 하는 다기능 헤어 스트레이팅/컬링기.

청구항 3

제 1 항에 있어서,

상기 상부 발열체와 하부 발열체는 회동축에 의해 가위형상으로 연결되고, 상기 상부 발열체와 하부 발열체의 우측단에는 회동식 손잡이가 설치되며, 상기 회동식 손잡이의 좌측단에는 하부 발열체 우측단과 당접될 수 있는 돌기부가 설치되고, 상기 회동식 손잡이의 우측단에는 상부 발열체 우측단과 당접될 수 있는 연장부가 설치되며, 상기 연장부는 우측으로 만곡되어 상향 연장되고 버튼의 하단과 연결되는 것을 특징으로 하는 다기능 헤어 스트레이팅/컬링기.

고안의 설명

기 술 분 야

[0001] 본 고안은 컬링기 분야에 관한 것으로, 특히 다기능 헤어 스트레이팅/컬링기에 관한 것이다.

배 경 기 술

[0002] 시중에 있는 다기능 컬링기는 일반적으로 헤어 스트레이트 아니면 헤어 컬링인 단일한 기능만 갖고 있는 것으로서, 시중에 있는 컬링기 제품은 일반적으로 원기둥형의 알루미늄 튜브 또는 철 튜브를 헤어 컬링을 위한 일정한 온도까지 가열하여, 모발을 일정한 온도의 알루미늄 튜브 또는 철 튜브에 감은 후 일정한 시간 유지하는 바, 헤어 셋팅 속도가 매우 느리다.

고안의 내용

해결하려는 과제

[0003] 본 고안은 헤어 컬링 시간을 절감할 수 있고, 헤어 셋팅 속도가 빠른 다기능 헤어 스트레이팅/컬링기를 제공하

는데 그 목적이 있다.

과제의 해결 수단

[0004] 상기 목적을 달성하기 위하여, 본 고안에서는 아래와 같은 기술적 해결수단을 제공한다.

[0005] 다기능 헤어 스트레이팅/컬링기는, 상부 본체, 하부 본체와 손잡이를 포함하되, 상기 상부 본체와 하부 본체는 상하로 대향되게 설치되고, 상부 본체와 하부 본체의 일단은 손잡이의 단부에 장착되며, 상기 상부 본체와 하부 본체 사이에는 상부 발열체와 하부 발열체가 각각 설치되는데, 상기 상부 발열체는 상부 본체에 설치되고, 상기 하부 발열체는 하부 본체에 설치되며, 상기 상부 발열체와 하부 발열체의 일단은 회동축에 의해 회동 연결되고, 상기 상부 본체에는 버튼이 설치되되, 상기 버튼은 상부 발열체와 하부 발열체의 개폐 운동을 제어할 수 있고, 상기 상부 본체의 상면에는 제 1 배기구가 개구되며, 상기 상부 본체 내에는 제 1 배기통로가 설치되고, 상기 하부 본체의 하면에는 제 2 배기구가 개구되며, 상기 하부 본체 내에는 제 2 배기통로가 설치되고, 상기 손잡이 내에는 팬이 설치되되, 상기 팬은 발생된 바람을 제 1 배기통로를 통해 제 1 배기구로부터 송풍시킬 수 있고, 상기 팬은 발생된 바람을 제 2 배기통로를 통해 제 2 배기구로부터 송풍시킬 수 있다.

[0006] 또한, 상기 상부 발열본체와 하부 발열본체는 일정한 각도로 벌어질 수 있고, 상기 상부 발열본체와 하부 발열본체 사이의 상하 폭 범위는 1 ㎜ 내지 8 ㎜이다.

[0007] 또한, 상기 상부 발열체와 하부 발열체는 회동축에 의해 가위형상으로 연결되고, 상기 상부 발열체와 하부 발열체의 우측단에는 회동식 손잡이가 설치되며, 상기 회동식 손잡이의 좌측단에는 하부 발열체 우측단과 당접될 수 있는 돌기부가 설치되고, 상기 회동식 손잡이의 우측단에는 상부 발열체 우측단과 당접될 수 있는 연장부가 설치되며, 상기 연장부는 우측으로 만곡되어 상향 연장되고 버튼의 하단과 연결된다.

고안의 효과

[0008] 본 고안의 유리한 효과는 아래와 같다.

[0009] 본 고안은 헤어 스트레이트 뿐만 아니라 헤어 컬링도 할 수 있는데, 헤어 컬링시에는, 상부 본체의 상면에 제 1 배기구가 개구되고, 상부 본체 내에는 제 1 배기통로가 설치되며, 하부 본체의 하면에 제 2 배기구가 개구되고, 하부 본체 내에는 제 2 배기통로가 설치되며, 손잡이 내에는 팬이 설치되되, 팬은 발생된 바람을 제 1 배기통로를 통해 제 1 배기구로부터 송풍시킬 수 있고, 팬은 발생된 바람을 제 2 배기통로를 통해 제 2 배기구로부터 송풍시킬 수 있으며, 모발은 상부 발열체와 하부 발열체에 의해 가열되어 연화된 후, 상부 본체와 하부 본체가 결합되어 이루어진, 배기구가 구비된 원기둥형 몸체에 감겨져, 바람의 방열 작용하에서, 모발은 순간적으로 온도가 저하되면서 셋팅되는 동시에, 모발근의 반대방향으로 이동함으로써, 본원 다기능 헤어 스트레이팅/컬링기는 연속적인 헤어 컬링 효과를 발생하게 되는데, 이로써 헤어 컬링시 대량의 시간을 절감할 수 있고, 본원 다기능 헤어 스트레이팅/컬링기의 이동속도에 따라 다양하고 상이한 효과의 헤어스타일로 연출될 수 있다.

도면의 간단한 설명

[0010] 도 1은 본 고안의 상부 발열체와 하부 발열체를 폐쇄할 때의 단면 구조도이다.

도 2는 본 고안의 상부 발열체와 하부 발열체를 개방할 때의 단면 구조도이다.

도 3은 본 고안의 국부적인 모식도이다.

도 4는 본 고안의 상부 발열체와 하부 발열체를 폐쇄할 때의 국부적인 단면 구조도이다.

도 5는 본 고안의 상부 발열체와 하부 발열체를 개방할 때의 국부적인 단면 구조도이다.

고안을 실시하기 위한 구체적인 내용

[0011] 이하에서는, 첨부된 도면을 결합하여 본 고안을 더 상세하게 설명한다.

[0012] 도 1 내지 도 3에 도시된 바와 같이, 다기능 헤어 스트레이팅/컬링기에 있어서, 이는 상부 본체(1), 하부 본체(3)와 손잡이(6)를 포함하되, 상기 상부 본체(1)와 하부 본체(3)는 상하로 대향되게 설치되고, 상부 본체(1)와 하부 본체(3)의 일단은 손잡이(6)의 단부에 장착되며, 상기 상부 본체(1)와 하부 본체(3)사이에는 상부 발열체(2)와 하부 발열체(4)가 각각 설치되는데, 상기 상부 발열체(2)는 상부 본체(1)에 설치되고, 상기 하부 발열체(4)는 하부 본체(3)에 설치되며, 상기 상부 발열체(2)와 하부 발열체(4)의 일단은 회동축(7)에 의해 회동 연결

되고, 상기 상부 본체(1)에는 버튼(8)이 설치되며, 상부 발열체(2)와 하부 발열체(4)의 내부에는 탄성부재가 마련되어, 상부 발열체(2)와 하부 발열체(4)가 벌어지면서 모발이 풀리게 되면, 상부 발열체(2)와 하부 발열체(4)가 벌어지는 것을 제어하는 버튼이 느슨해지고, 상부 발열체(2)와 하부 발열체(4)가 자동으로 모발을 끼움 고정시킨다. 상기 버튼(8)은 상부 발열체(2)와 하부 발열체(4)의 개폐 운동을 제어할 수 있고, 상기 상부 본체(1)의 상면에는 제 1 배기구(101)가 개구되며, 상기 상부 본체(1) 내에는 제 1 배기통로(102)가 설치되고, 상기 하부 본체(3)의 하면에는 제 2 배기구(301)가 개구되며, 상기 하부 본체(3) 내에는 제 2 배기통로(302)가 설치되고, 상기 손잡이(6) 내에는 팬(5)이 설치되되, 상기 팬(5)은 발생된 바람을 제 1 배기통로(102)를 통해 제 1 배기구(101)로부터 송풍시킬 수 있고, 상기 팬은 발생된 바람을 제 2 배기통로(302)를 통해 제 2 배기구(301)로부터 송풍시킬 수 있다.

[0013] 본 고안은 상부 본체(1)의 상면에 제 1 배기구(101)가 개구되고, 상부 본체(1) 내에는 제 1 배기통로(102)가 설치되며, 하부 본체(3)의 하면에 제 2 배기구(301)가 개구되고, 하부 본체(3) 내에는 제 2 배기통로(302)가 설치되며, 손잡이(6) 내에는 팬(5)이 설치되되, 팬(5)은 발생된 바람을 제 1 배기통로(102)를 통해 제 1 배기구(101)로부터 송풍시킬 수 있고, 팬은 발생된 바람을 제 2 배기통로(302)를 통해 제 2 배기구(301)로부터 송풍시킬 수 있으며, 모발은 상부 발열체(2)와 하부 발열체(4)에 의해 가열된 후, 상부 본체(1)와 하부 본체(3)가 조합되어 이루어진 원기둥 몸체에 감겨져, 바람의 방열 작용하에서, 모발은 순간적으로 온도저하면되서 셋팅되는 동시에, 모발근의 반대방향으로 이동됨으로써, 본원 다기능 헤어 스트레이팅/컬링기는 연속적인 헤어 컬링 효과를 발생하게 되는데, 이로써 헤어 컬링시 대량의 시간을 절감할 수 있고, 본원 다기능 헤어 스트레이팅/컬링기의 이동속도에 따라 다양하고 상이한 효과의 헤어스타일로 연출될 수 있다.

[0014] 또한, 상기 상부 발열본체(2)와 하부 발열본체(4)는 일정한 각도로 벌어질 수 있고, 상기 상부 발열본체(2)와 하부 발열본체(4) 사이의 상하 폭 범위는 1 ㎜ 내지 8 ㎜이다.

[0015] 도 4 내지 도 5에 도시된 바와 같이, 상기 상부 발열체(2)와 하부 발열체(4)는 회동축(7)에 의해 가위형상으로 연결되고, 상기 상부 발열체(2)와 하부 발열체(4)의 우측단에는 회동식 손잡이(9)가 설치되며, 상기 회동식 손잡이(9)의 좌측단에는 하부 발열체(4)의 우측단과 당접될 수 있는 돌기부(91)가 설치되고, 상기 회동식 손잡이(9)의 우측단에는 상부 발열체(2) 우측단과 당접될 수 있는 연장부(92)가 설치되며, 상기 연장부(92)는 우측으로 만곡되어 상향 연장되고 버튼(8)의 하단과 연결된다.

[0016] 본 고안을 사용시, 버튼(8)을 누르면, 버튼(8)이 회동식 손잡이(9)의 연장부(92)를 아래로 밀어, 회동식 손잡이(9)를 시계방향으로 회전시키고, 회동식 손잡이(9)가 시계방향으로 회전될 때, 회동식 손잡이(9)의 돌기부(91)는 하부 발열체(4)를 위로 밀어 회동축(7)을 중심으로 반시계방향으로 회전시킴으로써, 하부 발열체(4)가 아래로 벌어지도록 하고; 회동식 손잡이(9)가 시계방향으로 회전하는 동시에, 이의 연장부(92)의 하단도 마찬가지로 상부 발열체(2)를 밀어 회동축(7)을 중심으로 시계방향으로 회전시킴으로써, 상부 발열체(2)가 위로 벌어지도록 한다.

[0017] 상술한 내용은 본 고안의 기술적 범위에 대해 어떠한 제한도 하지 않는 바, 본 고안의 기술적 본질에 따라 이상의 실시예에 대해 진행한 어떠한 보정, 등가적 변화와 수식이든지, 모두 여전히 본 고안의 기술적 해결수단 범위 내에 속한다.

도면

도면1

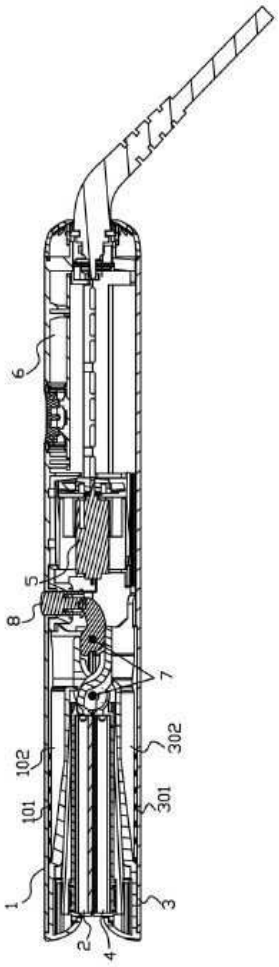

도면2

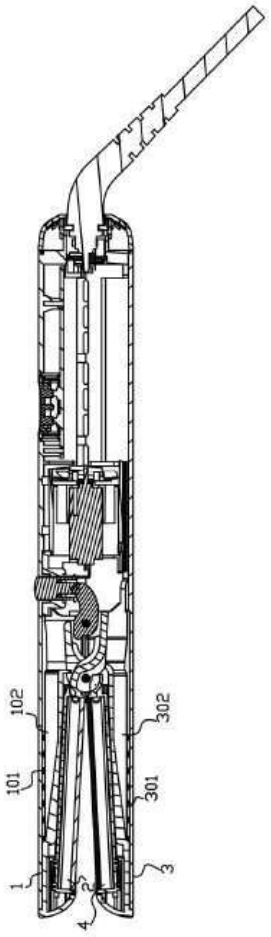

도면3

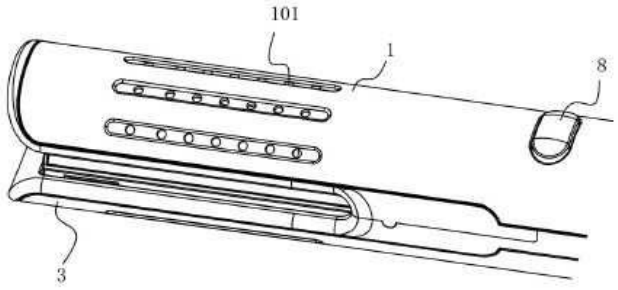

도면4

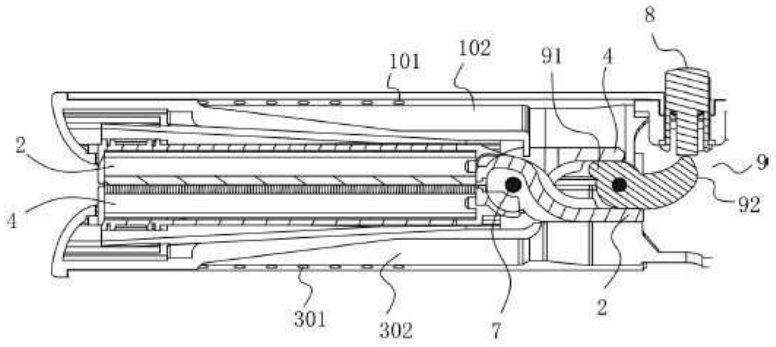

도면5

