(19)中华人民共和国国家知识产权局

(12)实用新型专利

(10)授权公告号 CN 207519863 U
(45)授权公告日 2018.06.22

(21)申请号 201720486003.X

(22)申请日 2017.05.04

(73)专利权人 葛金明
地址 214174 江苏省无锡市惠山区华府庄园十区3幢8单元2001

(72)发明人 葛金明

(74)专利代理机构 南京知识律师事务所 32207
代理人 高桂珍

(51)Int.Cl.
A47B 43/00(2006.01)

权利要求书1页 说明书3页 附图2页

(54)实用新型名称

一种可折叠储物柜

(57)摘要

本实用新型公开了一种可折叠储物柜，包括背面板、主面板和底面板，所述的主面板的后端和背面板的上端铰连接；所述的底面板的后端可上下滑动地枢接于背面板上，底面板的前端通过左右相对设置的两个可折叠支架连接在主面板和背面板之间，主面板和背面板闭合时可折叠支架折叠，底面板的后端沿背面板上滑至限定位置，变成一个很扁的方体，而主面板和背面板撑开时可折叠支架展开，底面板的后端沿背面板下滑至限定位置，变成一个储物柜。本实用新型使用方便，需要临时放置衣物时可快速控制主面板和背面板撑开成储物柜，而不需要时可快速控制主面板和背面板闭合成很扁的方体，收纳方便，不占用室内空间，有效节省了空间，效果显著。

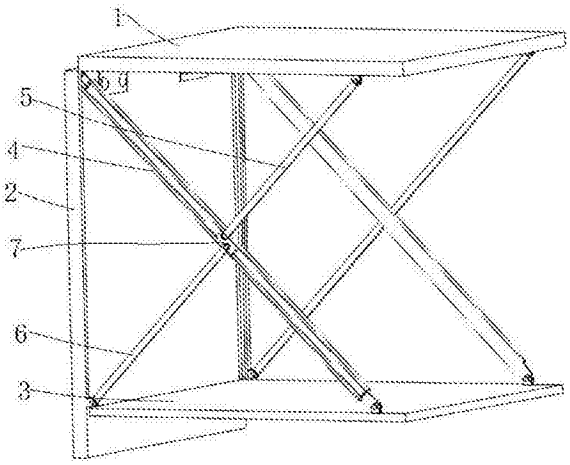

CN 207519863 U

1.一种可折叠储物柜，包括背面板(2)和主面板(1)，其特征在于：还包括底面板(3)，所述的主面板(1)的后端和背面板(2)的上端铰连接；所述的底面板(3)的后端可上下滑动地枢接于背面板(2)上，底面板(3)的前端通过左右相对设置的两个可折叠支架连接在主面板(1)和背面板(2)之间，主面板(1)和背面板(2)闭合时可折叠支架折叠，底面板(3)的后端沿背面板(2)上滑至限定位置，变成一个很扁的方体，而主面板(1)和背面板(2)撑开时可折叠支架展开，底面板(3)的后端沿背面板(2)下滑至限定位置，变成一个储物柜。

2.根据权利要求1所述的一种可折叠储物柜，其特征在于：所述的主面板(1)上设有装饰画或用装饰画替代主面板(1)。

3.根据权利要求1或2所述的一种可折叠储物柜，其特征在于：所述的可折叠支架包括第一连接杆(4)、第二连接杆(5)和第三连接杆(6)，所述的第一连接杆(4)的上端铰连接于背面板(2)上端或主面板(1)后端，第一连接杆(4)的下端铰连接于底面板(3)的前端，所述的第二连接杆(5)的上端铰连接于主面板(1)的前端，第二连接杆(5)的下端与第三连接杆(6)的上端均铰连接于滑块(7)上，该滑块(7)安装于第一连接杆(4)上的滑槽内并能沿着第一连接杆(4)长度方向滑动；所述的第三连接杆(6)的下端铰接于背面板(2)的下端。

4.根据权利要求3所述的一种可折叠储物柜，其特征在于：所述的主面板(1)的左右两端分别连接有可折叠的侧面板(8)，每块侧面板(8)的后端均连接于背面板(2)上，可折叠支架折叠时侧面板(8)可折叠隐藏在主面板(1)和背面板(2)之间。

5.根据权利要求4所述的一种可折叠储物柜，其特征在于：所述的主面板(1)的前端连接有前面板(10)，可折叠支架折叠时主面板(1)可隐藏在主面板(1)和背面板(2)之间。

6.根据权利要求5所述的一种可折叠储物柜，其特征在于：所述的主面板(1)采用树脂制成，背面板(2)采用不锈钢板制成，侧面板(8)采用硬性可折叠防水材料制成，前面板(9)采用硬性防水材料制成。

7.根据权利要求6所述的一种可折叠储物柜，其特征在于：所述的主面板(1)上安装有磁铁，主面板(1)和背面板(2)闭合时可以吸附在背面板(2)上。

一种可折叠储物柜

技术领域

[0001] 本实用新型涉及一种储物柜，更具体地说，涉及一种可折叠储物柜。

背景技术

[0002] 储物柜一般用来方便人们的使用，存储不同的物品，分门别类，而且对于空间较小的家庭或者宿舍来说，更是必备物品，能够充分利用好空间来容纳较多的生活物品，而且也能够很好的装饰人们的居家环境。

[0003] 现在人们的住房面积较小，卫生间所占用的空间则更小，卫生间一般无法放置柜子，人们洗澡时一般将衣服放置在凳子上或者衣架上，没有专门的柜子放置干净的衣物。若将衣服放置在板凳上，则搬动麻烦，且容易将衣服碰到地上；若将衣物放置在挂钩或者置物架上，则容易使搁置衣物受潮；若将衣物放置在卫生间外面，则取衣服不太方便，而且不太雅观。

发明内容

[0004] 1.实用新型要解决的技术问题

[0005] 本实用新型的目的在于克服上述的不足，提供了一种可折叠储物柜，采用本实用新型的技术方案，结构简单，设计巧妙，使用方便，需要临时放置衣物时可快速控制主面板和背面板撑开成储物柜，而不需要时可快速控制主面板和背面板闭合成很扁的方体，收纳方便，不占用室内空间，有效节省了空间，效果显著。

[0006] 2.技术方案

[0007] 为达到上述目的，本实用新型提供的技术方案为：

[0008] 本实用新型的一种可折叠储物柜，包括背面板、主面板和底面板，所述的主面板的后端和背面板的上端铰连接；所述的底面板的后端可上下滑动地枢接于背面板上，底面板的前端通过左右相对设置的两个可折叠支架连接在主面板和背面板之间，主面板和背面板闭合时可折叠支架折叠，底面板的后端沿背面板上滑至限定位置，变成一个很扁的方体，而主面板和背面板撑开时可折叠支架展开，底面板的后端沿背面板下滑至限定位置，变成一个储物柜。

[0009] 更进一步地，所述的主面板上设有装饰画或用装饰画替代主面板。

[0010] 更进一步地，所述的可折叠支架包括第一连接杆、第二连接杆和第三连接杆，所述的第一连接杆的上端铰连接于背面板上端或主面板后端，第一连接杆的下端铰连接于底面板的前端，所述的第二连接杆的上端铰连接于主面板的前端，第二连接杆的下端与第三连接杆的上端均铰连接于滑块上，该滑块安装于第一连接杆上的滑槽内并能沿着第一连接杆长度方向滑动；所述的第三连接杆的下端铰接于背面板的下端。

[0011] 更进一步地，所述的主面板的左右两端分别连接有可折叠的侧面板，每块侧面板的后端均连接于背面板上，可折叠支架折叠时侧面板可折叠隐藏在主面板和背面板之间。

[0012] 更进一步地，所述的主面板的前端连接有前面板，可折叠支架折叠时主面板可隐

藏在主面板和背面板之间。

[0013] 更进一步地，所述的主面板采用树脂制成，背面板采用不锈钢板制成，侧面板采用硬性可折叠防水材料制成，前面板采用硬性防水材料制成。

[0014] 更进一步地，所述的主面板上安装有磁铁，主面板和背面板闭合时可以吸附在背面板上。

[0015] 3.有益效果

[0016] 采用本实用新型提供的技术方案，与已有的公知技术相比，具有如下有益效果：

[0017] (1)本实用新型的一种可折叠储物柜，其主面板的后端和背面板的上端铰连接，底面板的后端可上下滑动地枢接于背面板上，底面板的前端通过左右相对设置的两个可折叠支架连接在主面板和背面板之间，主面板和背面板闭合时可折叠支架折叠，底面板的后端沿背面板上滑至限定位置，变成一个很扁的方体，而主面板和背面板撑开时可折叠支架展开，底面板的后端沿背面板下滑至限定位置，变成一个储物柜，结构简单，设计巧妙，只需控制主面板和背面板闭合或撑开即可完成很扁的方体与储物柜的转换，使用方便，需要临时放置衣物时可快速展开成储物柜，而不需要时可快速闭合成很扁的方体，不占用室内空间，有效节省了空间，效果显著；

[0018] (2)本实用新型的一种可折叠储物柜，其主面板上设有装饰画或用装饰画替代主面板，使得主面板和背面板闭合后变成的很扁的方体可做装饰壁画使用，起到装饰美观的作用；

[0019] (3)本实用新型的一种可折叠储物柜，其可折叠支架包括第一连接杆、第二连接杆和第三连接杆，第一连接杆的上端铰连接于背面板上端或主面板后端，第一连接杆的下端铰连接于底面板的前端，第二连接杆的上端铰连接于主面板的前端，第二连接杆的下端与第三连接杆的上端均铰连接于滑块上，该滑块安装于第一连接杆上的滑槽内并能沿着第一连接杆长度方向滑动；第三连接杆的下端铰接于背面板的下端，结构简单，连接方便，折叠及展开方便，且主面板和背面板撑开时可折叠支架展开形成“X”字形支撑，使得变成的储物柜结构稳固，不易变形；

[0020] (4)本实用新型的一种可折叠储物柜，其主面板的左右两端分别连接有可折叠的侧面板，每块侧面板的后端均连接于背面板上，可折叠支架折叠时侧面板可折叠隐藏在主面板和背面板之间，利于置物，且主面板的前端连接有前面板，可折叠支架折叠时主面板可隐藏在主面板和背面板之间，可以保护置于储物柜内的衣物，防止水溅到储物柜内弄湿衣物。

附图说明

[0021] 图1为本实用新型的一种可折叠储物柜实施例1处于完全撑开状态时的结构示意图；

[0022] 图2为本实用新型的一种可折叠储物柜在闭合过程中的示意图；

[0023] 图3为本实用新型的一种可折叠储物柜实施例2处于完全撑开状态时的结构示意图。

[0024] 示意图中的标号说明：1、主面板；2、背面板；3、底面板；4、第一连接杆；5、第二连接杆；6、第三连接杆；7、滑块；8、侧面板；9、前面板。

具体实施方式

[0025] 为进一步了解本实用新型的内容，结合附图和实施例对本实用新型作详细描述。

[0026] 实施例1

[0027] 结合图1和图2，本实施例的一种可折叠储物柜，包括背面板2、主面板1和底面板3，主面板1的后端和背面板2的上端铰连接；底面板3的后端可上下滑动地枢接于背面板2上，使得底面板3的后端可于背面板2上滑动和枢转，具体底面板3的后端与背面板2的连接结构为现有技术，在此就不在赘述了；底面板3的前端通过左右相对设置的两个可折叠支架连接在主面板1和背面板2之间，主面板1和背面板2闭合时可折叠支架折叠，底面板3的后端沿背面板2上滑至限定位置，变成一个很扁的方体，而主面板1和背面板2撑开时可折叠支架展开，底面板3的后端沿背面板2下滑至限定位置，变成一个储物柜，结构简单，设计巧妙，只需控制主面板1和背面板2闭合或撑开即可完成很扁的方体与储物柜的转换，使用方便，需要临时放置衣物时可快速展开成储物柜，而不需要时可快速闭合成很扁的方体，便于收纳，不占用室内空间，有效节省了空间，效果显著；本实施例中主面板1采用树脂制成，背面板2采用不锈钢板制成，主面板1上安装有磁铁，主面板1和背面板2闭合时可以吸附在背面板2上；本实施例中主面板1上设有装饰画或用装饰画替代主面板1，使得主面板1和背面板2闭合后变成的很扁的方体可做装饰壁画使用，起到装饰美观的作用；

[0028] 接续图1，可折叠支架包括第一连接杆4、第二连接杆5和第三连接杆6，第一连接杆4的上端铰连接于背面板2上端或主面板1后端，第一连接杆4的下端铰连接于底面板3的前端，第二连接杆5的上端铰连接于主面板1的前端，第二连接杆5的下端与第三连接杆6的上端均铰连接于滑块7上，该滑块7安装于第一连接杆4上的滑槽内并能沿着第一连接杆4长度方向滑动；第三连接杆6的下端铰接于背面板2的下端；结构简单，连接方便，折叠及展开方便，且主面板1和背面板2撑开时可折叠支架展开形成“X”字形支撑，使得变成的储物柜结构稳固，不易变形。

[0029] 实施例2

[0030] 结合图3，本实施例的一种可折叠储物柜的基本结构同实施例1，不同之处在于：为了方便置物，更甚为了保护置于储物柜内的衣物，防止水溅到储物柜内弄湿衣物，主面板1的左右两端分别连接有可折叠的侧面板8，每块侧面板8的后端均连接于背面板2上，可折叠支架折叠时侧面板8可折叠隐藏在主面板1和背面板2之间；本实施例中侧面板8采用硬性可折叠防水材料制成；主面板1的前端连接有前面板9，可折叠支架折叠时主面板1可隐藏在主面板1和背面板2之间；本实施例中前面板9采用硬性防水材料制成。

[0031] 本实用新型的一种可折叠储物柜，结构简单，设计巧妙，使用方便，需要临时放置衣物时可快速控制主面板1和背面板2撑开成储物柜，而不需要时可快速控制主面板1和背面板2闭合成很扁的方体，收纳方便，不占用室内空间，有效节省了空间，效果显著。

[0032] 以上示意性的对本实用新型及其实施方式进行了描述，该描述没有限制性，附图中所示的也只是本实用新型的实施方式之一，实际的结构并不局限于此。所以，如果本领域的普通技术人员受其启示，在不脱离本实用新型创造宗旨的情况下，不经创造性的设计出与该技术方案相似的结构方式及实施例，均应属于本实用新型的保护范围。

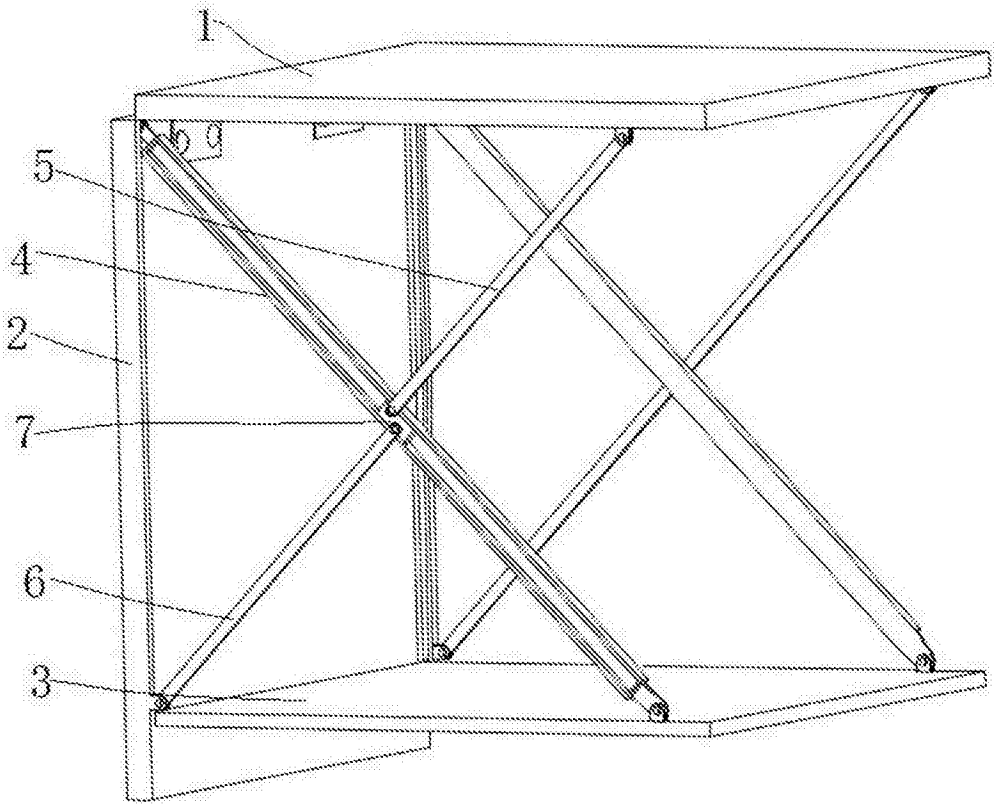

图1

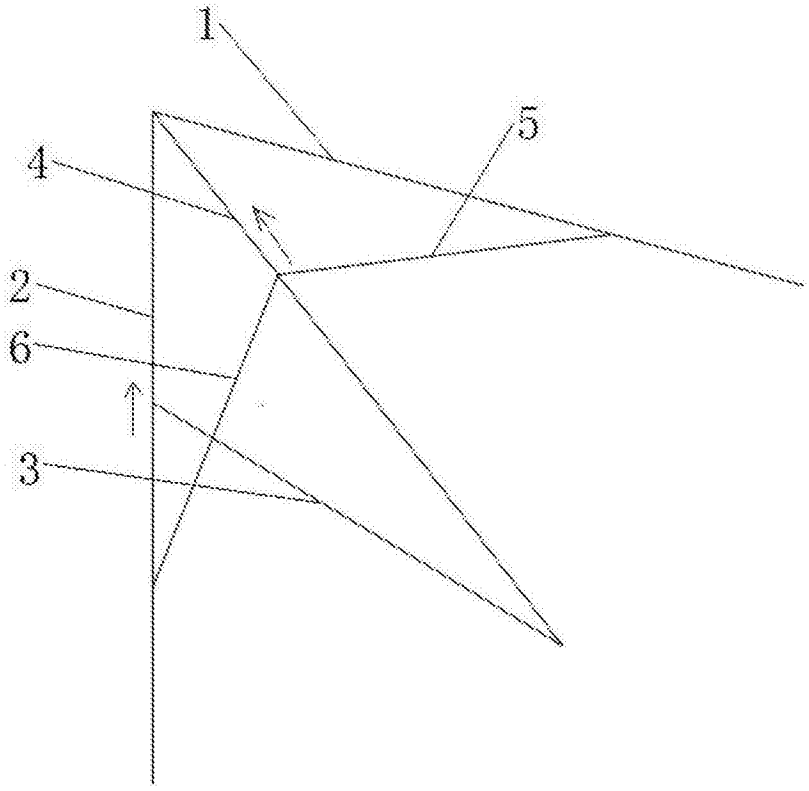

图2

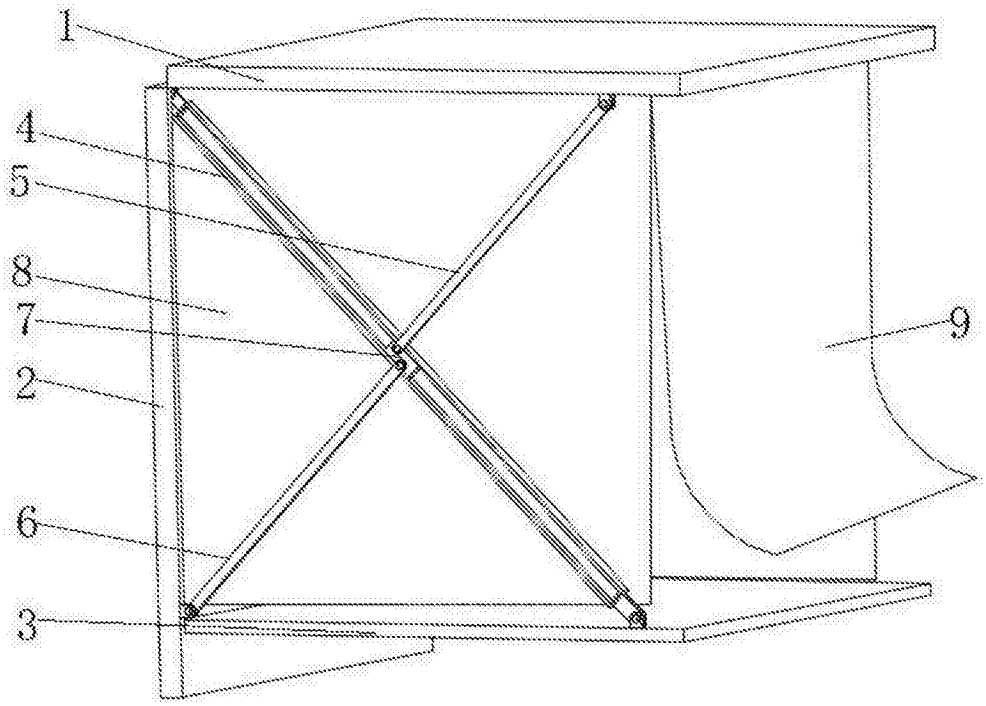

图3