(19)中华人民共和国国家知识产权局

(12)实用新型专利

(10)授权公告号 CN 207256313 U
(45)授权公告日 2018.04.20

(21)申请号 201721356614.9

(22)申请日 2017.10.20

(73)专利权人 哈尔滨和鑫彩色印刷有限公司
地址 150060 黑龙江省哈尔滨市哈尔滨经开区哈南工业新城哈啤路10号

(72)发明人 陈云涛 殷大伟

(74)专利代理机构 大庆知文知识产权代理有限公司 23115
代理人 方博

(51)Int.Cl.
B26D 1/06(2006.01)
B26D 7/00(2006.01)
B26D 7/18(2006.01)

权利要求书1页 说明书4页 附图3页

(54)实用新型名称

一种新型的纸板印刷切纸板机

(57)摘要

本实用新型涉及一种纸板印刷器械，更具体的说是一种新型的纸板印刷切纸板机，包括纸板机、输送机、基座，可以解决常规的纸板印刷在印刷时需要纸板都印刷完毕才能切割成所需要得大小，消耗人工的问题，能解决对于切割纸板时产生的纸屑也没有集中回收污染印刷环境，和机器过于庞大不利于移动固定的问题，切纸板机上有齿轮Ⅰ基座、齿轮Ⅰ、连接臂、滑块导轨、滑块、滑块连接臂、固定螺栓、齿轮Ⅱ导轨、齿轮Ⅱ、皮带、齿轮Ⅲ导轨、齿轮Ⅲ、切纸板刀基座、切纸板刀，输送机有辅助辊子、辅助滚子支撑臂、定位螺栓、传动轴、固定销、传动轴固定架、输送带、纸板、纸屑收集箱、切纸刀定位口，固定支架、万向轮、切纸板机基座、切纸板机支撑臂、固定螺栓。

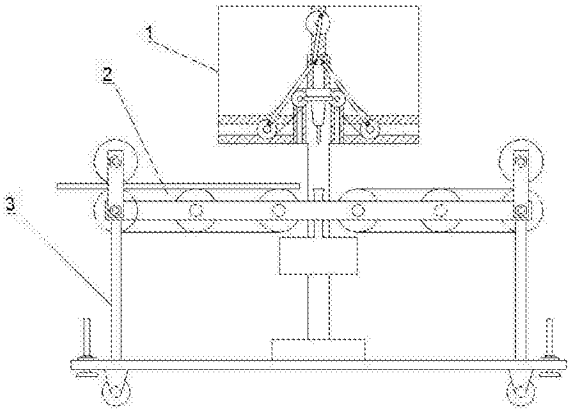

CN 207256313 U

1.一种新型的纸板印刷切纸板机，包括切纸板机(1)、输送机(2)、基座(3)，其特征在于：所述的切纸板机(1)上设置有齿轮Ⅰ基座(1-1)、齿轮Ⅰ(1-2)、连接臂(1-3)、滑块导轨(1-4)、滑块(1-5)、滑块连接臂(1-6)、固定螺栓(1-7)、齿轮Ⅱ导轨(1-8)、齿轮Ⅱ(1-9)、皮带(1-10)、齿轮Ⅲ导轨(1-11)、齿轮Ⅲ(1-12)、切纸板刀基座(1-13)、切纸板刀(1-14)，切纸板机(1)的上端焊接有齿轮Ⅰ基座(1-1)，齿轮Ⅰ基座(1-1)的上端转动连接有齿轮Ⅰ(1-2)，齿轮Ⅰ(1-2)的上端铰接有连接臂(1-3)，切纸板机(1)的上端焊接有滑块导轨(1-4)，滑块导轨(1-4)的上端滑动连接有滑块(1-5)，滑块连接臂(1-6)设置为两个，滑块(1-5)的上端铰接有滑块连接臂(1-6)，滑块(1-5)的上端铰接有连接臂(1-3)，固定螺栓(1-7)设置有五个，滑块连接臂(1-6)和连接臂(1-3)的上端设置有固定螺栓(1-7)，切纸板机(1)的上端焊接有齿轮Ⅱ导轨(1-8)，齿轮Ⅱ(1-9)设置为两个，齿轮Ⅱ导轨(1-8)的上端滑动有齿轮Ⅱ(1-9)，齿轮Ⅱ(1-9)的上端铰接有滑块连接臂(1-6)，齿轮Ⅱ(1-9)摩擦有皮带(1-10)，切纸板机(1)的上端焊接有齿轮Ⅲ导轨(1-11)，齿轮Ⅲ(1-12)设置为两个，齿轮Ⅲ导轨(1-11)的上端滑动有齿轮Ⅲ(1-12)，齿轮Ⅲ(1-12)的上端摩擦有皮带(1-10)，齿轮Ⅲ(1-12)的上端焊接有切纸板刀基座(1-13)，切纸板刀基座(1-13)的上端焊接有切纸板刀(1-14)；

输送机(2)设置有辅助辊子(2-1)、辅助滚子支撑臂(2-2)、定位螺栓(2-3)、传动轴(2-4)、固定销(2-5)、传动轴固定架(2-6)、输送带(2-7)、纸板(2-8)、纸屑收集箱(2-9)、切纸刀定位口(2-10)，辅助辊子(2-1)设置有两个，输送机(2)的上端设置有辅助辊子(2-1)，辅助滚子支撑臂(2-2)设置为两个，辅助辊子(2-1)转动连接有辅助滚子支撑臂(2-2)，定位螺栓(2-3)设置为四个，辅助滚子支撑臂(2-2)的上端设置有定位螺栓(2-3)，输送机(2)的上端设置有传动轴固定架(2-6)，传动轴固定架(2-6)的上端转动连接有传动轴(2-4)，传动轴固定架(2-6)的上端设置有固定销(2-5)，输送带(2-7)设置为两条，传动轴(2-4)的上端设置有输送带(2-7)，输送带(2-7)的上端放置有纸板(2-8)，纸屑收集箱(2-9)的上端焊接有切纸刀定位口(2-10)；

基座(3)设置有固定支架(3-1)、万向轮(3-2)、切纸板机基座(3-3)、切纸板机支撑臂(3-4)、固定螺栓(3-5)，基座(3)的上端焊接有固定支架(3-1)，基座(3)的下端焊接有万向轮(3-2)，基座(3)的底部焊接有切纸板机基座(3-3)，切纸板机基座(3-3)的上端焊接有切纸板机支撑臂(3-4)，切纸板机支撑臂(3-4)的上端设置有固定螺栓(3-5)，切纸板机支撑臂(3-4)的上端焊接有纸屑收集箱(2-9)；

切纸板机(1)通过固定螺栓(3-5)与切纸板机支撑臂(3-4)连接，输送机(2)通过定位螺栓(2-3)与基座(3)连接。

2.根据权利要求1所述的一种新型的纸板印刷切纸板机，其特征在于：所述的切纸板机(1)、滑块(1-5)、滑块连接臂(1-6)、固定螺栓(1-7)材料均采用不锈钢材质。

3.根据权利要求1所述的一种新型的纸板印刷切纸板机，其特征在于：所述的齿轮Ⅱ(1-9)、齿轮Ⅲ(1-12)均设置为两个。

4.根据权利要求1所述的一种新型的纸板印刷切纸板机，其特征在于：所述的齿轮Ⅰ基座(1-1)、滑块导轨(1-4)、切纸板刀基座(1-13)、切纸板刀(1-14)共中心线。

一种新型的纸板印刷切纸板机

技术领域

[0001] 本实用新型涉及一种纸板印刷器械，更具体的说是一种新型的纸板印刷切纸板机。

背景技术

[0002] 纸板印刷机，是纸品包装厂的常用设备，用于在纸板表面印刷文字、图案等，从而制作成外包装盒或包装箱产品，常规的纸板印刷在印刷时需要等到纸板都印刷完毕才能切割成所需要得大小，费时费力，消耗人工，对于切割纸板时产生的纸屑也没有集中回收污染印刷环境，同时机器过于庞大不利于移动固定。

发明内容

[0003] 本实用新型涉及一种纸板印刷器械，更具体的说是一种新型的纸板印刷切纸板机。不仅可以解决常规的纸板印刷在印刷时需要等到纸板都印刷完毕才能切割成所需要得大小，费时费力，消耗人工的问题，还能解决对于切割纸板时产生的纸屑也没有集中回收污染印刷环境，和机器过于庞大不利于移动固定的问题。

[0004] 为解决上述技术问题，本实用新型涉及一种纸板印刷器械，更具体的说是一种新型的纸板印刷切纸板机包括纸板机、输送机、基座，可以解决常规的纸板印刷在印刷时需要等到纸板都印刷完毕才能切割成所需要得大小，费时费力，消耗人工的问题，还能解决对于切割纸板时产生的纸屑也没有集中回收污染印刷环境，和机器过于庞大不利于移动固定的问题。

[0005] 切纸板机上设置有齿轮Ⅰ基座、齿轮Ⅰ、连接臂、滑块导轨、滑块、滑块连接臂、固定螺栓、齿轮Ⅱ导轨、齿轮Ⅱ、皮带、齿轮Ⅲ导轨、齿轮Ⅲ、切纸板刀基座、切纸板刀，切纸板机的上端焊接有齿轮Ⅰ基座，齿轮Ⅰ基座的上端转动连接有齿轮Ⅰ，齿轮Ⅰ的上端铰接有连接臂，切纸板机的上端焊接有滑块导轨，滑块导轨的上端滑动连接有滑块，滑块连接臂设置为两个，滑块的上端铰接有滑块连接臂，滑块的上端铰接有连接臂，固定螺栓设置有五个，滑块连接臂和连接臂的上端设置有固定螺栓，切纸板机的上端焊接有齿轮Ⅱ导轨，齿轮Ⅱ设置为两个，齿轮Ⅱ导轨的上端滑动有齿轮Ⅱ，齿轮Ⅱ的上端铰接有滑块连接臂，齿轮Ⅱ摩擦有皮带，切纸板机的上端焊接有齿轮Ⅲ导轨，齿轮Ⅲ设置为两个，齿轮Ⅲ导轨的上端滑动有齿轮Ⅲ，齿轮Ⅲ的上端摩擦有皮带，齿轮Ⅲ的上端焊接有切纸板刀基座，切纸板刀基座的上端焊接有切纸板刀。

[0006] 输送机设置有辅助辊子、辅助滚子支撑臂、定位螺栓、传动轴、固定销、传动轴固定架、输送带、纸板、纸屑收集箱、切纸刀定位口，辅助辊子设置有两个，输送机的上端设置有辅助辊子，辅助滚子支撑臂设置为两个，辅助辊子转动连接有辅助滚子支撑臂，定位螺栓设置为四个，辅助滚子支撑臂的上端设置有定位螺栓，输送机的上端设置有传动轴固定架，传动轴固定架的上端转动连接有传动轴，传动轴固定架的上端设置有固定销，输送带设置为两条，传动轴的上端设置有输送带，输送带的上端放置有纸板，纸屑收集箱的上端焊接有切

纸刀定位口。

[0007] 基座设置有固定支架、万向轮、切纸板机基座、切纸板机支撑臂、固定螺栓，基座的上端焊接有固定支架，基座的下端焊接有万向轮，基座的底部焊接有切纸板机基座，切纸板机基座的上端焊接有切纸板机支撑臂，切纸板机支撑臂的上端设置有固定螺栓，切纸板机支撑臂的上端焊接有纸屑收集箱。

[0008] 切纸板机通过固定螺栓与切纸板机支撑臂连接，输送机通过定位螺栓与基座连接。

[0009] 作为本技术方案的进一步优化，本实用新型一种新型的纸板印刷切纸板机所述的切纸板机、滑块、滑块连接臂、固定螺栓材料均采用不锈钢材质。

[0010] 作为本技术方案的进一步优化，本实用新型一种新型的纸板印刷切纸板机所述的齿轮Ⅱ、齿轮Ⅲ均设置为两个。

[0011] 作为本技术方案的进一步优化，本实用新型一种新型的纸板印刷切纸板机所述的齿轮Ⅰ基座、滑块导轨、切纸板刀基座、切纸板刀共中心线。

[0012] 本实用新型一种新型的纸板印刷切纸板机有益效果为：

[0013] 本实用新型涉及一种纸板印刷器械，更具体的说是一种新型的纸板印刷切纸板机。不仅可以解决常规的纸板印刷在印刷时需要等到纸板都印刷完毕才能切割成所需要得大小，费时费力，消耗人工的问题，还能解决对于切割纸板时产生的纸屑也没有集中回收污染印刷环境，和机器过于庞大不利于移动固定的问题。

附图说明

[0014] 下面结合附图和具体实施方法对本实用新型做进一步详细的说明。

[0015] 图1为本实用新型一种新型的纸板印刷切纸板机的整体结构示意图。

[0016] 图2为本实用新型一种新型的纸板印刷切纸板机切纸板机的结构示意图。

[0017] 图3为本实用新型一种新型的纸板印刷切纸板机输送机的结构示意图。

[0018] 图4为本实用新型一种新型的纸板印刷切纸板机基座的结构示意图。

[0019] 图5为本实用新型一种新型的纸板印刷切纸板机外壳的结构示意图。

[0020] 图中：切纸板机1；齿轮Ⅰ基座1-1；齿轮Ⅰ1-2；连接臂1-3；滑块导轨1-4；滑块1-5；滑块连接臂1-6；固定螺栓1-7；齿轮Ⅱ导轨1-8；齿轮Ⅱ1-9；皮带1-10；齿轮Ⅲ导轨1-11；齿轮Ⅲ1-12；切纸板刀基座1-13；切纸板刀1-14；输送机2；有辅助辊子2-1；辅助滚子支撑臂2-2；定位螺栓2-3；传动轴2-4；固定销2-5；传动轴固定架2-6；输送带2-7；纸板2-8；纸屑收集箱2-9；切纸刀定位口2-10；基座3；固定支架3-1；万向轮3-2；切纸板机基座3-3；切纸板机支撑臂3-4；固定螺栓3-5；

具体实施方式

[0021] 具体实施方式一：

[0022] 下面结合图1、2、3、4、5说明本实施方式，本实用新型主要解决的技术问题是提供一种新型的纸板印刷切纸板机，包括切纸板机1、输送机2、基座3，可以解决常规的纸板印刷在印刷时需要等到纸板都印刷完毕才能切割成所需要得大小，费时费力，消耗人工的问题，还能解决对于切割纸板时产生的纸屑也没有集中回收污染印刷环境，和机器过于庞大不利

于移动固定的问题。

[0023] 切纸板机1上设置有齿轮Ⅰ基座1-1、齿轮Ⅰ1-2、连接臂1-3、滑块导轨1-4、滑块1-5、滑块连接臂1-6、固定螺栓1-7、齿轮Ⅱ导轨1-8、齿轮Ⅱ1-9、皮带1-10、齿轮Ⅲ导轨1-11、齿轮Ⅲ1-12、切纸板刀基座1-13、切纸板刀1-14，切纸板机1的上端焊接有齿轮Ⅰ基座1-1，齿轮Ⅰ基座1-1的上端转动连接有齿轮Ⅰ1-2，齿轮Ⅰ1-2的上端铰接有连接臂1-3，切纸板机1的上端焊接有滑块导轨1-4，滑块导轨1-4的上端滑动连接有滑块1-5，滑块连接臂1-6设置为两个，滑块1-5的上端铰接有滑块连接臂1-6，滑块1-5的上端铰接有连接臂1-3，固定螺栓1-7设置有五个，滑块连接臂1-6和连接臂1-3的上端设置有固定螺栓1-7，切纸板机1的上端焊接有齿轮Ⅱ导轨1-8，齿轮Ⅱ1-9设置为两个，齿轮Ⅱ导轨1-8的上端滑动有齿轮Ⅱ1-9，齿轮Ⅱ1-9的上端铰接有滑块连接臂1-6，齿轮Ⅱ1-9摩擦有皮带1-10，切纸板机1的上端焊接有齿轮Ⅲ导轨1-11，齿轮Ⅲ1-12设置为两个，齿轮Ⅲ导轨1-11的上端滑动有齿轮Ⅲ1-12，齿轮Ⅲ1-12的上端摩擦有皮带1-10，齿轮Ⅲ1-12的上端焊接有切纸板刀基座1-13，切纸板刀基座1-13的上端焊接有切纸板刀1-14，实现了在印刷之后切割纸板的功能。

[0024] 输送机2设置有辅助辊子2-1、辅助滚子支撑臂2-2、定位螺栓2-3、传动轴2-4、固定销2-5、传动轴固定架2-6、输送带2-7、纸板2-8、纸屑收集箱2-9、切纸刀定位口2-10，辅助辊子2-1设置有两个，输送机2的上端设置有辅助辊子2-1，辅助滚子支撑臂2-2设置为两个，辅助辊子2-1转动连接有辅助滚子支撑臂2-2，定位螺栓2-3设置为四个，辅助滚子支撑臂2-2的上端设置有定位螺栓2-3，输送机2的上端设置有传动轴固定架2-6，传动轴固定架2-6的上端转动连接有传动轴2-4，传动轴固定架2-6的上端设置有固定销2-5，输送带2-7设置为两条，传动轴2-4的上端设置有输送带2-7，输送带2-7的上端放置有纸板2-8，纸屑收集箱2-9的上端焊接有切纸刀定位口2-10，实现了纸板的运输以及收集纸屑的问题。

[0025] 基座3设置有固定支架3-1、万向轮3-2、切纸板机基座3-3、切纸板机支撑臂3-4、固定螺栓3-5，基座3的上端焊接有固定支架3-1，基座3的下端焊接有万向轮3-2，基座3的底部焊接有切纸板机基座3-3，切纸板机基座3-3的上端焊接有切纸板机支撑臂3-4，切纸板机支撑臂3-4的上端设置有固定螺栓3-5，切纸板机支撑臂3-4的上端焊接有纸屑收集箱2-9，实现了机器的移动与固定。

[0026] 切纸板机1通过固定螺栓3-5与切纸板机支撑臂3-4连接，输送机2通过定位螺栓2-3与基座3连接。

[0027] 具体实施方式二：

[0028] 下面结合图1、2、3、4、5说明本实施方式，本实施方式对实施方式一作进一步说明，所述的切纸板机1、滑块1-5、滑块连接臂1-6、固定螺栓1-7材料均采用不锈钢材质。

[0029] 具体实施方式三：

[0030] 下面结合图1、2、3、4、5说明本实施方式，本实施方式对实施方式一作进一步说明，所述的齿轮Ⅱ1-9、齿轮Ⅲ1-12均设置为两个。具体实施方式四：

[0031] 下面结合图1、2、3、4、5说明本实施方式，本实施方式对实施方式一作进一步说明，所述的齿轮Ⅰ基座1-1、滑块导轨1-4、切纸板刀基座1-13、切纸板刀1-14共中心线。

[0032] 本实用新型的工作原理是：

[0033] 一种新型的纸板印刷切纸板机的切割功能是通过切纸板机1来实现的，纸板机1上端的齿轮Ⅰ1-2由电动机带动转动，从而带动齿轮Ⅰ1-2上端的连接臂1-3上下移动，从而带动

滑块1-5上下的移动，带动滑块1-5上端的滑块连接臂1-6向两侧移动，滑块连接臂1-6的移动带动带动齿轮Ⅱ1-9向两侧移动，齿轮Ⅱ1-9上端的皮带1-10带动齿轮Ⅲ1-12向下移动，齿轮Ⅲ1-12带动焊接在齿轮Ⅲ1-12上端的纸板刀基座1-13上的切纸板刀1-14向下移动完成切割纸板，纸板2-8的移动是通过输送机2来实现的，将纸板2-8放置在输送带2-7上，同时上面的辅助辊子2-1压在纸板2-8的上端从动，这样纸板就不会发生移位，运输到需要得位置完成切割，切纸板刀1-14在进行切割时由输送机2上的切纸刀定位口2-10来进行定位，从而切割下来的纸屑由切纸刀定位口2-10进入到纸屑收集箱2-9进行集中收集，切纸板机1移动是通过基座3上端的万向轮3-2来实现的，移动到需要得位置后用固定支架3-1进行固定定位。

[0034] 当然，上述说明并非对本实用新型的限制，本实用新型也不仅限于上述举例，本技术领域的普通技术人员在本实用新型的实质范围内所做出的变化、改型、添加或替换，也属于本实用新型的保护范围。

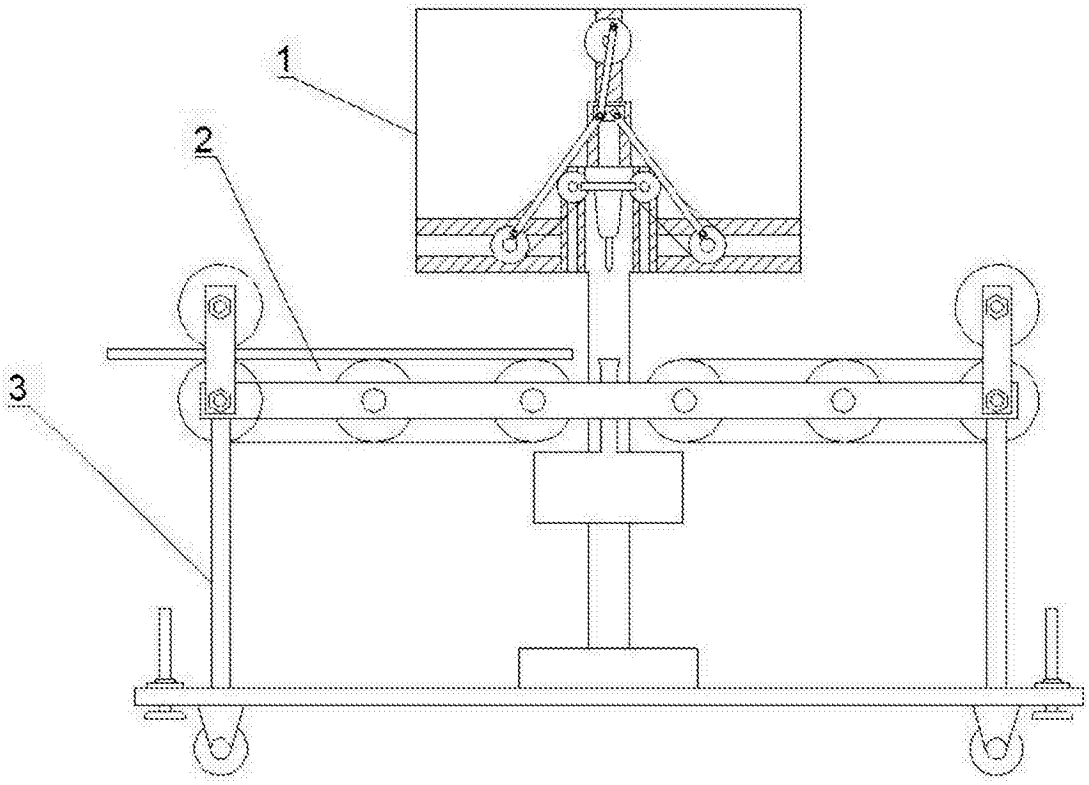

图1

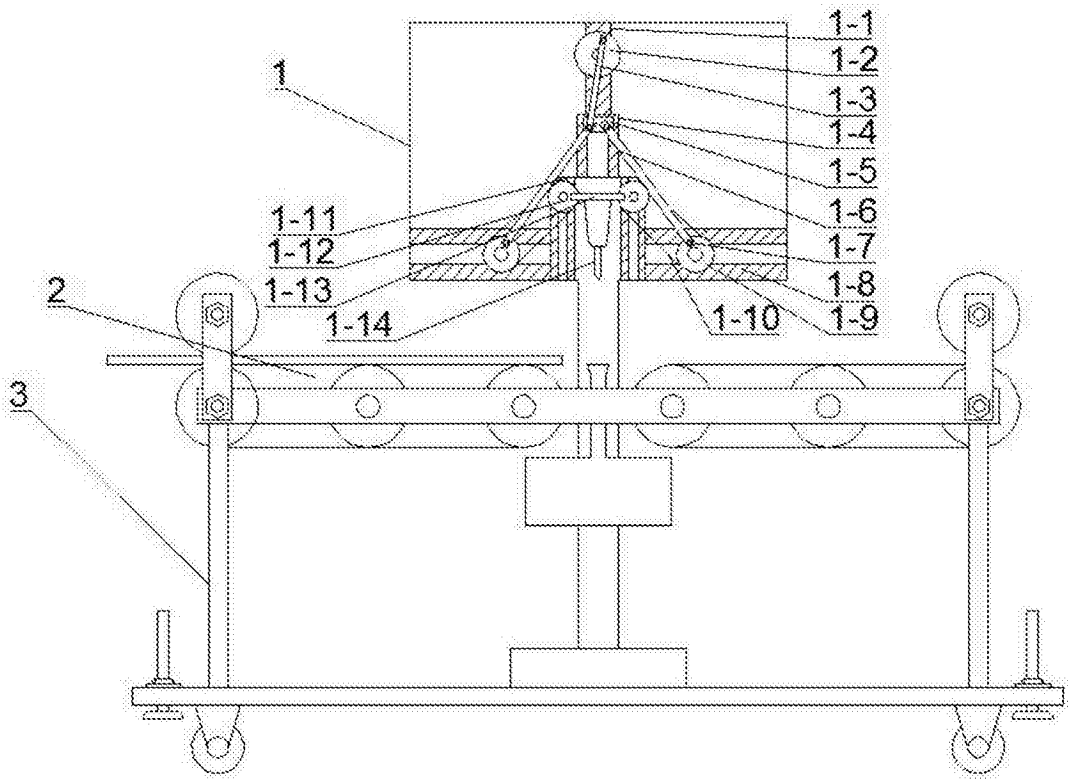

图2

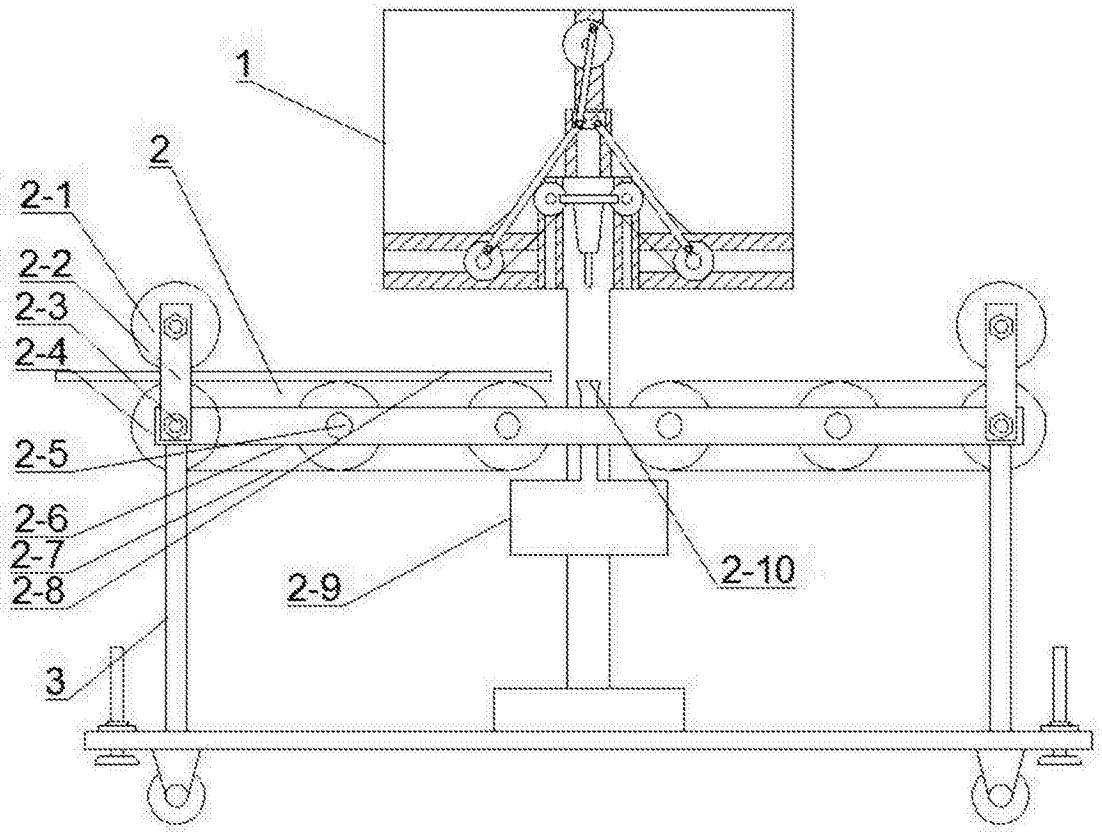

图3

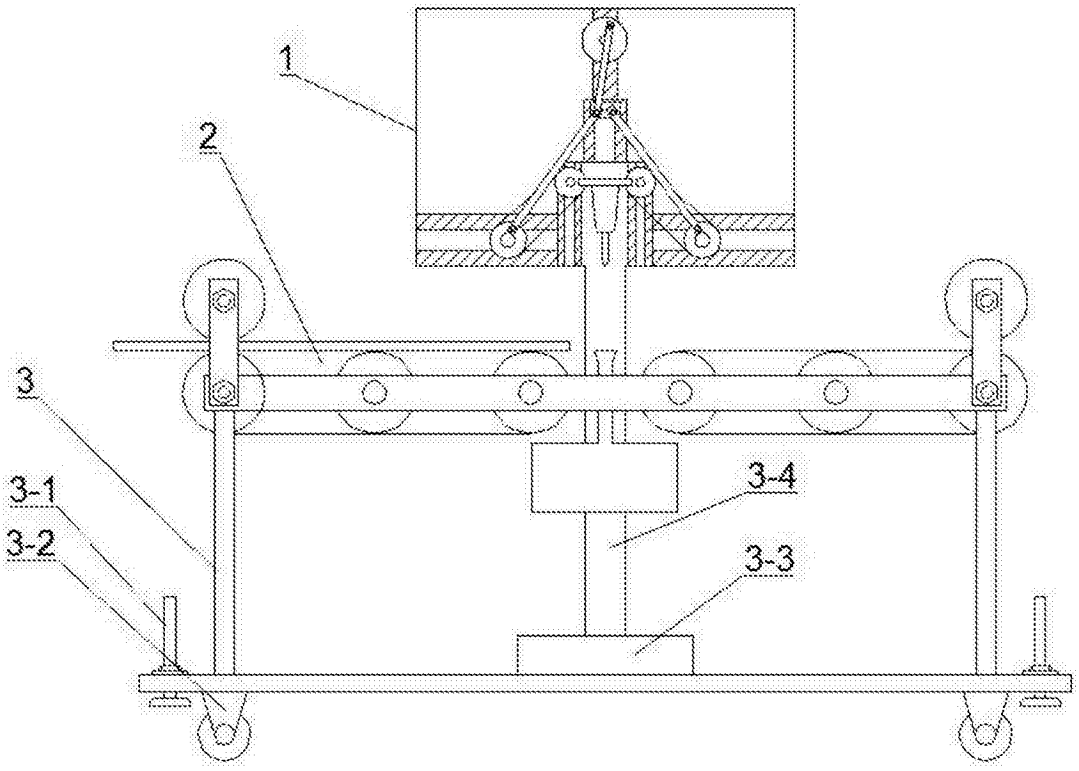

图4

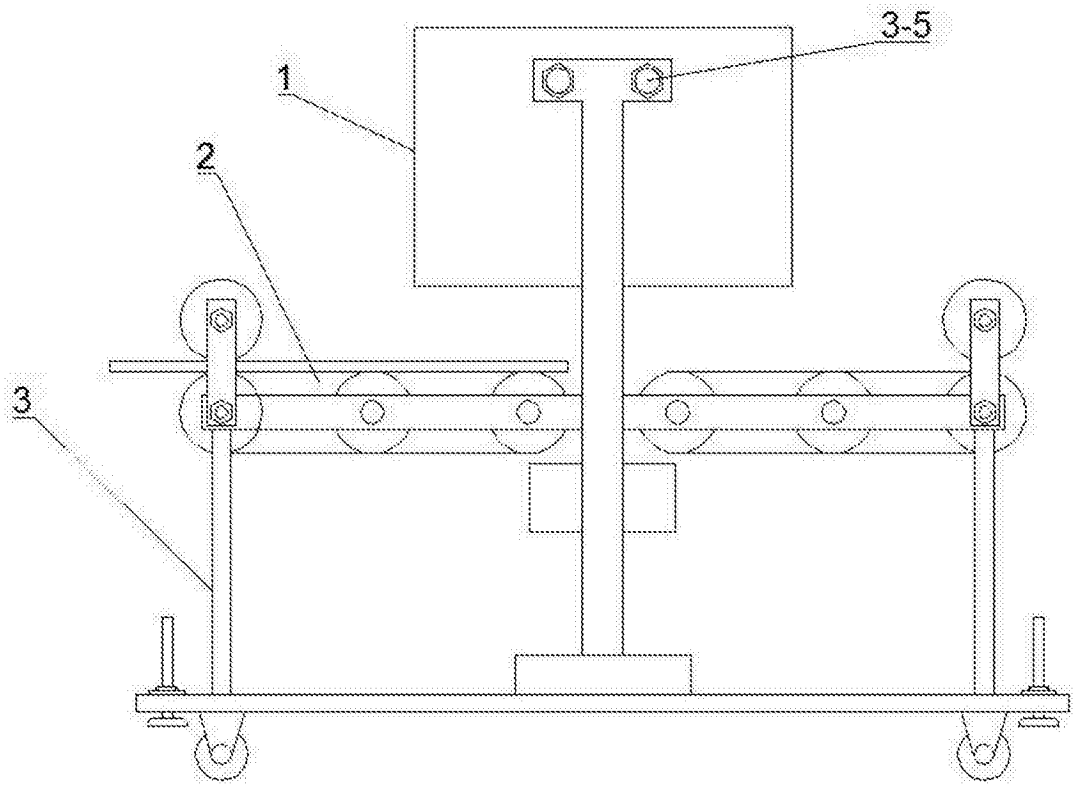

图5