(19)中华人民共和国国家知识产权局

(12)实用新型专利

(10)授权公告号 CN 204869319 U
(45)授权公告日 2015.12.16

(21)申请号 201520655577.6

(22)申请日 2015.08.28

(73)专利权人 上海精一橡胶科技有限公司
地址 201808 上海市嘉定区徐行镇新潭村（37－8宗）

(72)发明人 仝宏斌

(51)Int.Cl.
B29B 7/80(2006.01)
B29B 7/82(2006.01)

权利要求书1页 说明书2页 附图1页

(54)实用新型名称

一种混炼胶生产用传输装置

(57)摘要

一种混炼胶生产用传输装置，包括壳体，所述壳体内由上至下依次分布有若干层输送带，在每层输送带的两侧均设有从动轮，所述壳体的底部设有电机和主动轮，电机的输出轴与主动轮固定连接，主动轮通过传动带与各层输送带一侧的从动轮传动连接，所述壳体的左侧上部设有进料口，进料口与上层的输送带的左侧相对应，下层的输送带的右侧设置有出料口，出料口位置处设置有输出带，所述壳体顶部设有排风口，排风口下端设置有引风机，壳体的侧面设有若干层送风口，每层送风口均位于每层的输送带的下方，本实用新型结构简单，冷却效果大大提高，减少能耗损失，实现了连续化冷却输送，节约了生产空间和人工成本。

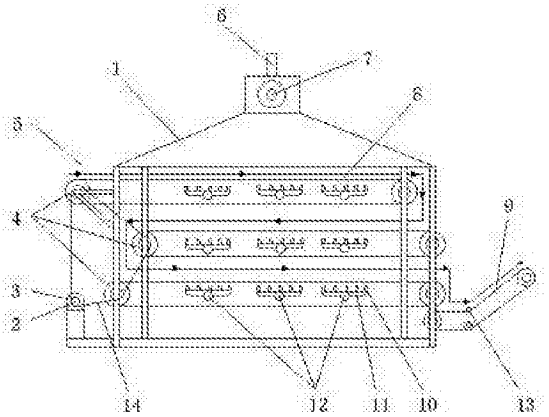

CN 204869319 U

1. 一种混炼胶生产用传输装置，包括壳体，其特征在于，所述壳体内由上至下依次分布有若干层输送带，在每层输送带的两侧均设有从动轮，所述壳体的底部设有电机和主动轮，电机的输出轴与主动轮固定连接，主动轮通过传动带与各层输送带一侧的从动轮传动连接，所述壳体的左侧上部设有进料口，进料口与上层的输送带的左侧相对应，下层的输送带的右侧设置有出料口，出料口位置处设置有输出带，所述壳体顶部设有排风口，排风口下端设置有引风机，壳体的侧面设有若干层送风口，每层送风口均位于每层的输送带的下方，送风口与对应的送风管道连接，送风管道上均匀设置有多个正对输送带的喷风头。

2. 根据权利要求 1 所述的一种混炼胶生产用传输装置，其特征在于，所述输出带包括水平段和倾斜上升段，水平段位于出料口正下方，水平段与倾斜上升段之间设置有转向辊。

3. 根据权利要求 1 所述的一种混炼胶生产用传输装置，其特征在于，所述壳体的内衬为不锈钢板。

4. 根据权利要求 1 所述的一种混炼胶生产用传输装置，其特征在于，所述输送带为网状输送带。

一种混炼胶生产用传输装置

技术领域

[0001] 本实用新型涉及混炼胶生产设备技术领域，具体是一种混炼胶生产用传输装置。

背景技术

[0002] 混炼胶在生产过程中需经过开炼机进行开炼，开炼后预混炼胶的温度在 80° C 左右，需将其冷却至室温，才可以进行切片、包装。而传统的冷胶方法是将开炼好的预混炼胶装在晾胶车上，放在空调房内进行冷却，这种方法不但冷损较大、冷却时间长、占用空间大，而且为间歇操作，耗用大量人力。

发明内容

[0003] 本实用新型的目的在于提供一种结构简单，冷却效果大大提高，减少能耗损失，实现连续化冷却输送的混炼胶生产用传输装置，以解决上述背景技术中提出的问题。

[0004] 为实现上述目的，本实用新型提供如下技术方案：

[0005] 一种混炼胶生产用传输装置，包括壳体，所述壳体内由上至下依次分布有若干层输送带，在每层输送带的两侧均设有从动轮，所述壳体的底部设有电机和主动轮，电机的输出轴与主动轮固定连接，主动轮通过传动带与各层输送带一侧的从动轮传动连接，所述壳体的左侧上部设有进料口，进料口与上层的输送带的左侧相对应，下层的输送带的右侧设置有出料口，出料口位置处设置有输出带，所述壳体顶部设有排风口，排风口下端设置有引风机，壳体的侧面设有若干层送风口，每层送风口均位于每层的输送带的下方，送风口与对应的送风管道连接，送风管道上均匀设置有多个正对输送带的喷风头。

[0006] 进一步的，所述输出带包括水平段和倾斜上升段，水平段位于出料口正下方，水平段与倾斜上升段之间设置有转向辊。

[0007] 进一步的，所述壳体的内衬为不锈钢板。

[0008] 进一步的，所述输送带为网状输送带。

[0009] 与现有技术相比，本实用新型的有益效果是：物料从进料口进入壳体内部，随着输送带自上而下传输，壳体的侧面设有若干层送风口，每层送风口均位于每层的输送带的下方，送风口与对应的送风管道连接，送风管道上均匀设置有多个正对输送带的喷风头，多个喷风头对输送的物料自下而上进行均匀冷却，与物料形成逆流传热，经过冷却后，由输出带送至后续的工序中；装置采用均匀布置的多个喷风头对物料进行全面的冷却，大大增加了冷却面积，增大了热交换能力，减少了能耗；输出带由水平段和倾斜上升段构成，大大方便了物料后序工作的开展和进行；采用多层传输结构，增大了物料冷却停留时间，节约了生产空间，实现了连续化冷却输送，节省人工成本。综上，本实用新型结构简单，冷却效果大大提高，减少能耗损失，实现了连续化冷却输送，节约了生产空间和人工成本。

附图说明

[0010] 图 1 为一种混炼胶生产用传输装置的结构示意图。

[0011] 图中：1- 壳体，2- 主动轮，3- 电机，4- 从动轮，5- 进料口，6- 排风口，7- 引风机，8- 输送带，9- 输出带，10- 喷风头，11- 送风管道，12- 送风口，13- 转向辊，14- 传动带。

具体实施方式

[0012] 下面将结合本实用新型实施例中的附图，对本实用新型实施例中的技术方案进行清楚、完整地描述，显然，所描述的实施例仅仅是本实用新型一部分实施例，而不是全部的实施例。基于本实用新型中的实施例，本领域普通技术人员在没有做出创造性劳动前提下所获得的所有其他实施例，都属于本实用新型保护的范围。

[0013] 请参阅图 1，本实用新型实施例中，一种混炼胶生产用传输装置，包括壳体 1，所述壳体 1 内由上至下依次分布有若干层输送带 8，在每层输送带 8 的两侧均设有从动轮 4，所述壳体 1 的底部设有电机 3 和主动轮 2，电机 3 的输出轴与主动轮 2 固定连接，主动轮 2 通过传动带 14 与各层输送带 8 一侧的从动轮 4 传动连接，电机 3 依次通过主动轮 2 和从动轮 4 带动输送带 8 移动，所述壳体 1 的左侧上部设有进料口 5，进料口 5 与上层的输送带 8 的左侧相对应，下层的输送带 8 的右侧设置有出料口，出料口位置处设置有输出带 9, 所述壳体 1 顶部设有排风口 6，排风口 6 下端设置有引风机 7，壳体 1 的侧面设有若干层送风口 12，每层送风口 12 均位于每层的输送带 8 的下方，送风口 12 与对应的送风管道 11 连接，送风管道 11 上均匀设置有多个正对输送带 8 的喷风头 10。

[0014] 实施例中，所述输出带 9 包括水平段和倾斜上升段，水平段位于出料口正下方，水平段与倾斜上升段之间设置有转向辊 13。

[0015] 实施例中，所述壳体 1 的内衬为不锈钢板。

[0016] 实施例中，所述输送带 8 为网状输送带。

[0017] 本实用新型的工作原理是：物料从进料口 5 进入壳体 1 内部，随着输送带 8 自上而下传输，壳体 1 的侧面设有若干层送风口 12，每层送风口 12 均位于每层的输送带 8 的下方，送风口 12 与对应的送风管道 11 连接，送风管道 11 上均匀设置有多个正对输送带 8 的喷风头 10，多个喷风头 10 对输送的物料自下而上进行均匀冷却，与物料形成逆流传热，经过冷却后，由输出带 9 送至后续的工序中；装置采用均匀布置的多个喷风头 10 对物料进行全面的冷却，大大增加了冷却面积，增大了热交换能力，减少了能耗；输出带 9 由水平段和倾斜上升段构成，大大方便了物料后序工作的开展和进行；采用多层传输结构，增大了物料冷却停留时间，节约了生产空间，实现了连续化冷却输送，节省人工成本。

[0018] 对于本领域技术人员而言，显然本实用新型不限于上述示范性实施例的细节，而且在不背离本实用新型的精神或基本特征的情况下，能够以其他的具体形式实现本实用新型。因此，无论从哪一点来看，均应将实施例看作是示范性的，而且是非限制性的，本实用新型的范围由所附权利要求而不是上述说明限定，因此旨在将落在权利要求的等同要件的含义和范围内的所有变化囊括在本实用新型内。不应将权利要求中的任何附图标记视为限制所涉及的权利要求。

[0019] 此外，应当理解，虽然本说明书按照实施方式加以描述，但并非每个实施方式仅包含一个独立的技术方案，说明书的这种叙述方式仅仅是为清楚起见，本领域技术人员应当将说明书作为一个整体，各实施例中的技术方案也可以经适当组合，形成本领域技术人员可以理解的其他实施方式。

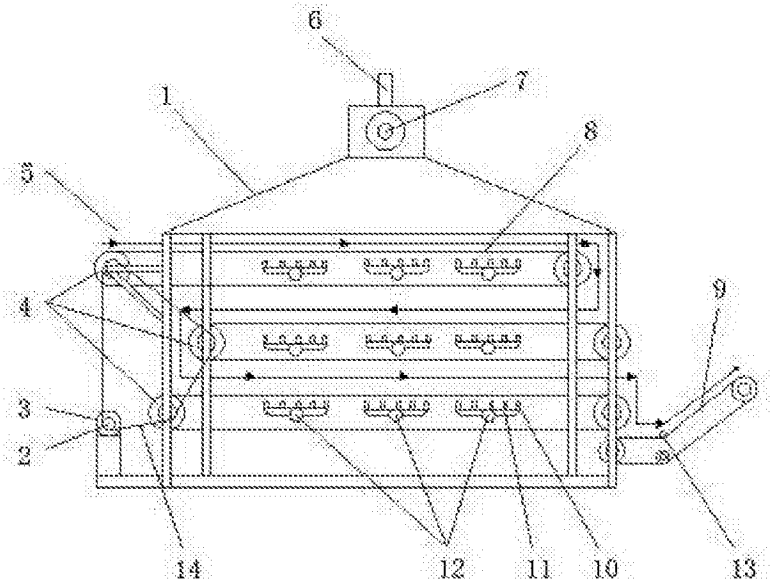

图 1