(19)中华人民共和国国家知识产权局

(12)实用新型专利

(10)授权公告号 CN 213474099 U
(45)授权公告日 2021.06.18

(21)申请号 202021794179.X

(22)申请日 2020.08.25

(73)专利权人 蚌埠万利包装材料有限公司
地址 233000 安徽省蚌埠市固镇经济开发区纬三路

(72)发明人 沈晓杰

(74)专利代理机构 蚌埠幺四零二知识产权代理事务所(普通合伙) 34156
代理人 尹杰

(51)Int.Cl.
B65D 55/02(2006.01)

权利要求书1页 说明书2页 附图2页

(54)实用新型名称

一种防伪纸箱

(57)摘要

本实用新型公开了一种防伪纸箱，包括一侧设有敞口的箱体，箱体的敞口一侧一体式转动连接箱盖，箱盖一侧一体式转动连接折板，折板与箱体一侧磁性相连，箱体一侧设有开口，在开口处装有防伪盒，防伪盒包括透明盒，透明盒内侧固定连接隔板，在透明盒内固定连接水盒，水盒的盒口朝向隔板设置，在水盒的盒口处固定连接密封膜，在隔板一侧设有滑孔，在滑孔内滑动连接滑杆，滑杆一端固定连接安装板，安装板与隔板之间固定弹簧，安装板朝向密封膜的一侧固定插针。本实用新型的优点：在箱体被打开的同时，通过插针将密封膜戳破，这时水盒内的水流出使得无水硫酸铜变成蓝色，这样便无法再次利用包装箱从事非法勾当，消除不法分子的可乘之机。

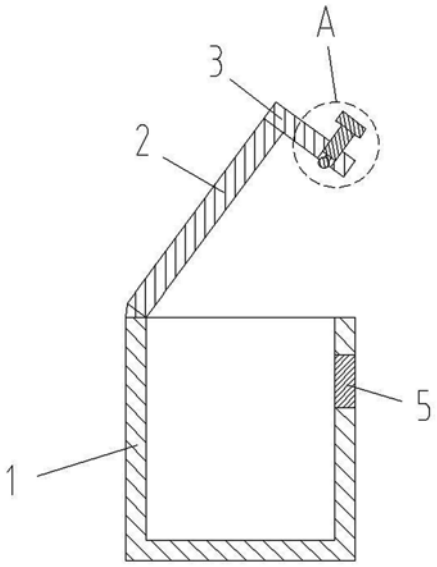

CN 213474099 U

1.一种防伪纸箱,包括一侧设有敞口的箱体(1),箱体(1)的敞口一侧一体式转动连接箱盖(2),箱盖(2)一侧一体式转动连接折板(3),折板(3)与所述箱体(1)一侧磁性相连,其特征在于:所述箱体(1)一侧设有开口,在所述开口处装有防伪盒(5),所述防伪盒(5)包括透明盒(51),透明盒(51)内侧固定连接隔板(52),在所述透明盒(51)内固定连接水盒(53),水盒(53)的盒口朝向隔板(52)设置,在所述水盒(53)的盒口处固定连接密封膜(54),在所述隔板(52)一侧设有滑孔,在所述滑孔内滑动连接滑杆(55),所述滑杆(55)朝向密封膜(54)的一端固定连接安装板(57),所述安装板(57)与所述隔板(52)之间固定连接弹簧(58),所述安装板(57)朝向密封膜(54)的一侧固定连接插针(59),在所述透明盒(51)一侧设有让位孔(511),所述折板(3)一侧设有固定孔,在所述固定孔内装有销固装置,销固装置从所述让位孔(511)处伸入透明盒(51)并将滑杆(55)卡紧固定,在所述密封膜(54)与所述隔板(52)之间还填充遇水变色介质(50)。

2.根据权利要求1所述的一种防伪纸箱,其特征在于:所述滑杆(55)远离密封膜(54)的一端固定连接卡板(56)。

3.根据权利要求2所述的一种防伪纸箱,其特征在于:所述销固装置包括内螺纹管(31),所述内螺纹管(31)固定在所述固定孔内,在所述内螺纹管(31)内螺纹连接螺钉(4),螺钉(4)一端固定连接插杆(41),所述插杆(41)一端固定连接卡接球(42),所述插杆(41)从所述让位孔(511)处伸入透明盒(51)内,卡接球(42)与所述卡板(56)相对设置。

4.根据权利要求1所述的一种防伪纸箱,其特征在于:所述密封膜(54)为塑料膜。

5.根据权利要求1所述的一种防伪纸箱,其特征在于:所述遇水变色介质(50)为无水硫酸铜。

一种防伪纸箱

技术领域

[0001] 本实用新型涉及纸箱技术领域，尤其涉及一种防伪纸箱。

背景技术

[0002] 纸箱是应用最广泛的包装制品，按用料不同，有瓦楞纸箱、单层纸板箱等，有各种规格和型号。纸箱作为现代物流不可缺少的一部分，承担着容装、保护产品、美观的重要责任。目前，我们经常使用的普通纸箱均未采取防伪措施，贴封后仍可重新使用，既易导致纸箱被恶意开启，还给予了不法分子可乘之机，利用旧纸箱制造假冒商品，严重扰乱了市场秩序，令商家和消费者深恶痛绝。

实用新型内容

[0003] 本实用新型的目的是为了解决现有技术中存在的缺点，而提出的一种防伪纸箱。

[0004] 为了实现上述目的，本实用新型采用了如下技术方案：

[0005] 一种防伪纸箱，包括一侧设有敞口的箱体，箱体的敞口一侧一体式转动连接箱盖，箱盖一侧一体式转动连接折板，折板与箱体一侧磁性相连，箱体一侧设有开口，在开口处装有防伪盒，防伪盒包括透明盒，透明盒内侧固定连接隔板，在透明盒内固定连接水盒，水盒的盒口朝向隔板设置，在水盒的盒口处固定连接密封膜，在隔板一侧设有滑孔，在滑孔内滑动连接滑杆，滑杆朝向密封膜的一端固定连接安装板，安装板与隔板之间固定连接弹簧，安装板朝向密封膜的一侧固定连接插针，在透明盒一侧设有让位孔，折板一侧设有固定孔，在固定孔内装有销固装置，销固装置从让位孔处伸入透明盒并将滑杆卡紧固定，在密封膜与隔板之间还填充遇水变色介质。

[0006] 优选地，滑杆远离密封膜的一端固定连接卡板。

[0007] 优选地，销固装置包括内螺纹管，内螺纹管固定在固定孔内，在内螺纹管内螺纹连接螺钉，螺钉一端固定连接插杆，插杆一端固定连接卡接球，插杆从让位孔处伸入透明盒内，卡接球与卡板相对设置。

[0008] 优选地，密封膜为塑料膜。

[0009] 优选地，遇水变色介质为无水硫酸铜。

[0010] 本实用新型的优点在于：在箱体被打开的同时，通过插针将密封膜戳破，这时水盒内的水流出使得无水硫酸铜变成蓝色，这样便无法再次利用包装箱从事非法勾当，消除不法分子的可乘之机。

附图说明

[0011] 图1是本实用新型所提供的一种防伪纸箱的基本结构示意图；

[0012] 图2是防伪盒的基本结构示意图；

[0013] 图3是图1的A部放大图。

具体实施方式

[0014] 为了使本实用新型的目的、技术方案及优点更加清楚明白，以下结合附图及实施例，对本实用新型进行进一步详细说明。应当理解，此处所描述的具体实施例仅仅用以解释本实用新型，并不用于限定本实用新型。

[0015] 实施例1

[0016] 如图1-3所示，本实用新型提供的一种防伪纸箱，包括一侧设有敞口的箱体1，箱体1的敞口一侧一体式转动连接箱盖2，箱盖2一侧一体式转动连接折板3，折板3与箱体1一侧磁性相连，折板3与箱体1磁性连接的方式为现有技术，在此不再赘述，箱体1一侧设有开口，在开口处装有防伪盒5，防伪盒5包括透明盒51，透明盒51内侧固定连接隔板52，在透明盒51内固定连接水盒53，水盒53的盒口朝向隔板52设置，在水盒53的盒口处固定连接密封膜54，密封膜54为塑料膜。在隔板52一侧设有滑孔，在滑孔内滑动连接滑杆55，滑杆55朝向密封膜54的一端固定连接安装板57，安装板57与隔板52之间固定连接弹簧58，滑杆55从弹簧58内穿过，安装板57朝向密封膜54的一侧固定连接插针59，滑杆55远离密封膜54的一端固定连接卡板56。在透明盒51一侧设有让位孔511。

[0017] 折板3一侧设有固定孔，在固定孔内装有销固装置，销固装置包括内螺纹管31，内螺纹管31固定在固定孔内，在内螺纹管31内螺纹连接螺钉4，螺钉4一端固定连接插杆41，插杆41一端固定连接卡接球42，插杆41从让位孔511处伸入透明盒51内，卡接球42与卡板56相对设置。通过卡接球42与卡板56将滑杆55卡紧固定。密封膜54与隔板52之间还填充遇水变色介质50。遇水变色介质50为无水硫酸铜。

[0018] 在使用时，将产品装入箱体1内并将箱盖2盖上，使得折板3与箱体1磁性连接，通过卡接球42与卡板56将滑杆55卡紧固定，这时弹簧58处于受压缩状态，当箱盖2被打开时，插杆41必然从让位孔511拔出，这时卡接球42与卡板56分离，在弹簧弹力作用下安装板57朝向密封膜54移动，从而通过插针59将密封膜54戳破，这时水盒53内的水流出使得无水硫酸铜变成蓝色，这样便无法再次利用包装箱从事非法勾当，消除不法分子的可乘之机。

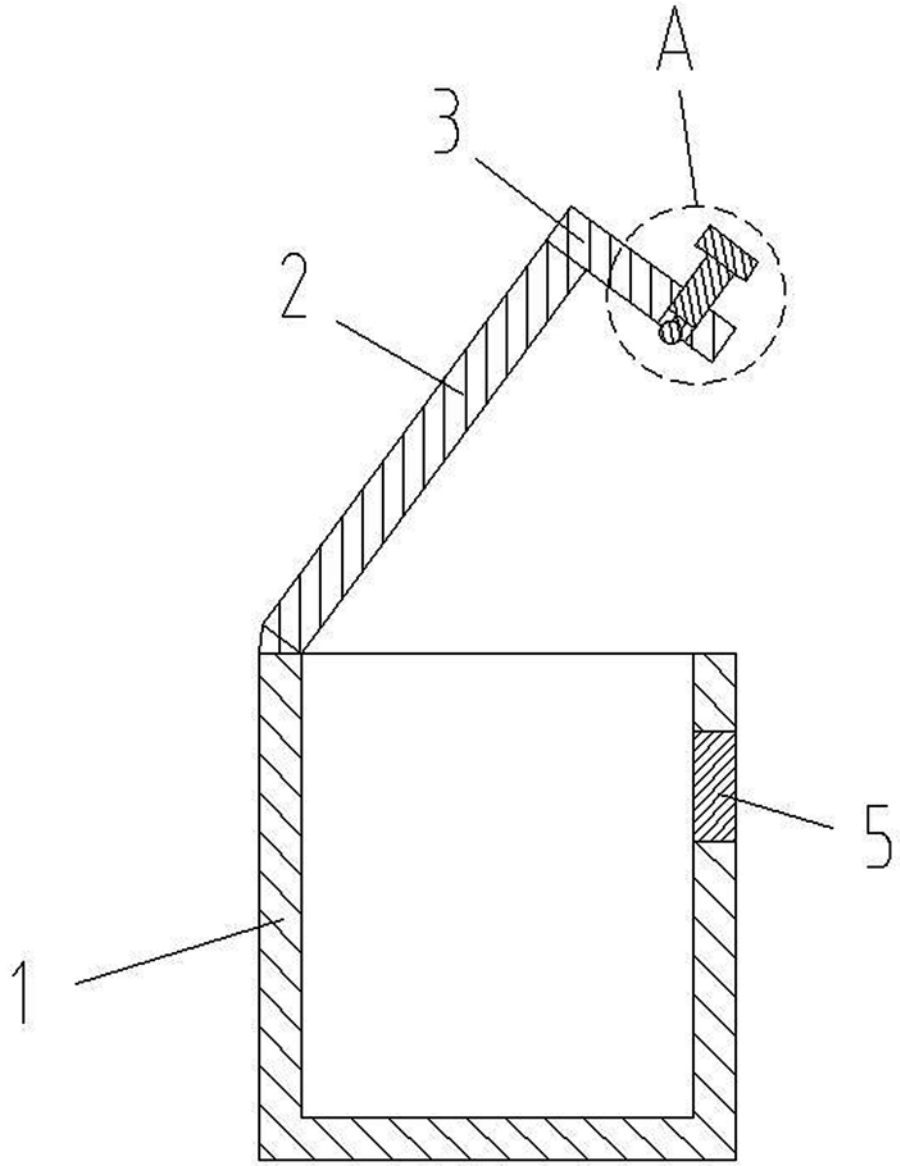

图 1

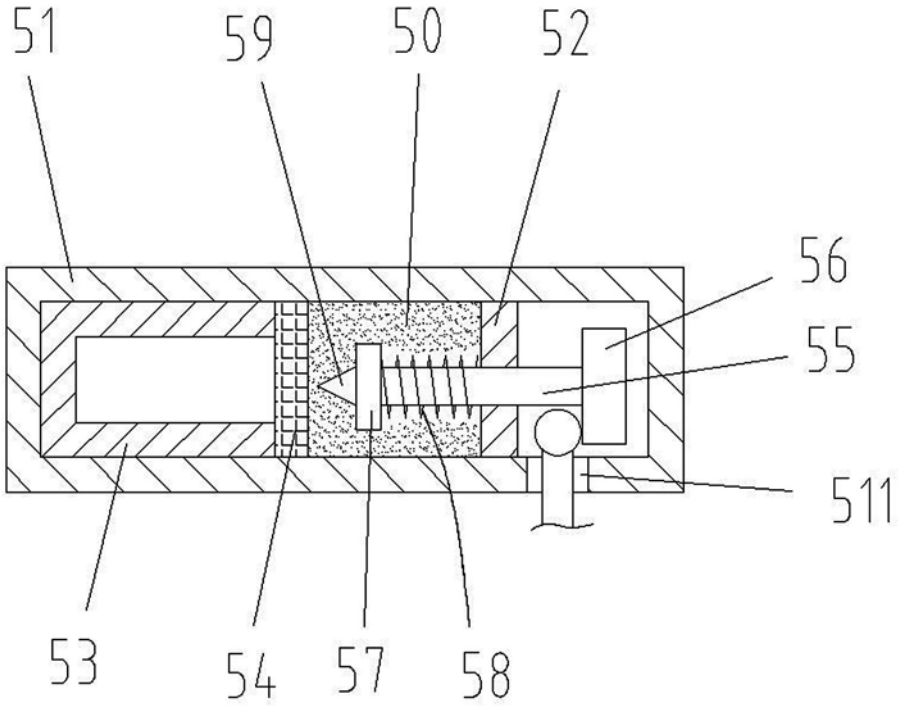

图 2

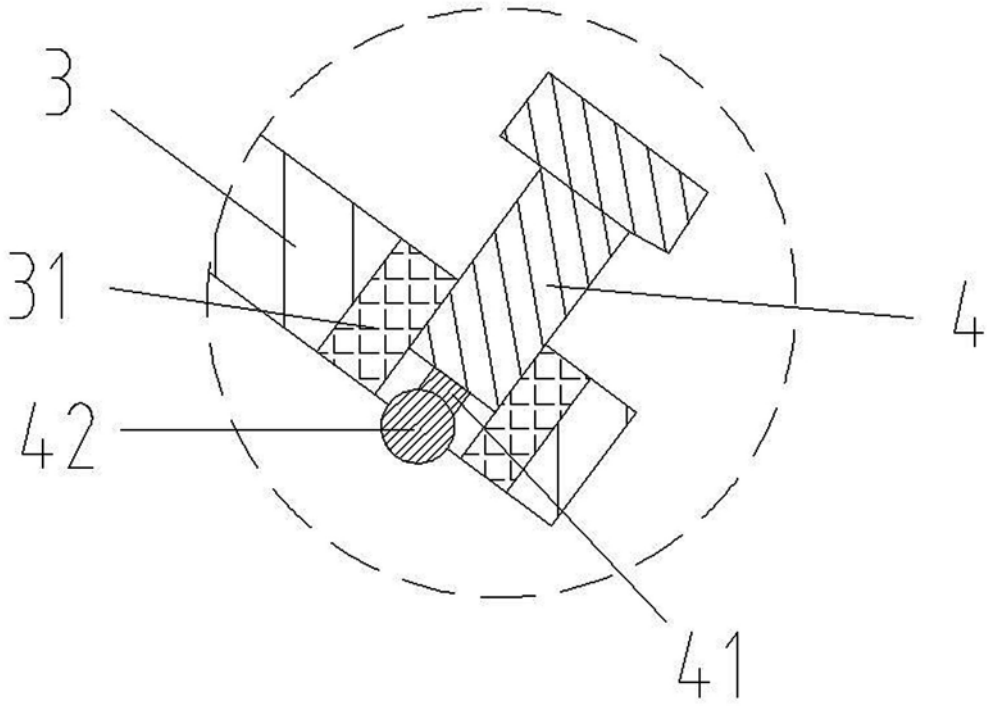

图 3