(19)国家知识产权局

(12)实用新型专利

(10)授权公告号 CN 218490640 U
(45)授权公告日 2023.02.17

(21)申请号 202222643395.X

(22)申请日 2022.10.09

(73)专利权人 淄博华泽环保科技有限公司
地址 255022 山东省淄博市张店区沣水镇南矿山

(72)发明人 马庆峰

(74)专利代理机构 济南皞通专利代理事务所(普通合伙) 37369
专利代理师 黄胜利

(51)Int.Cl.
B65G 21/20(2006.01)
B65G 45/18(2006.01)
B65G 45/26(2006.01)

权利要求书1页 说明书3页 附图2页

(54)实用新型名称

一种防侧漏的冰晶石生产用物料传送装置

(57)摘要

本实用新型公开了一种防侧漏的冰晶石生产用物料传送装置，包括固定台和支撑座，所述固定台底端的两侧固定安装有第一滑槽，所述固定台底端的四个拐角处固定连接有支撑座，所述固定台顶端的两侧固定安装有固定座，所述固定座之间固定连接有固定板，所述固定板的一端固定安装有驱动电机，所述驱动电机的输出端活动连接有传动皮带。该防侧漏的冰晶石生产用物料传送装置通过设置有第二固定块等零件，当物料在传送时，可旋拧双向螺杆，这时外部套接的两个挡料板会向中间相向运动，从而将物料的两端进行阻挡，防止物料从侧边漏出，使得物料在传送的过程中更加顺利，解决了在传送过程中物料容易发生侧漏的问题。

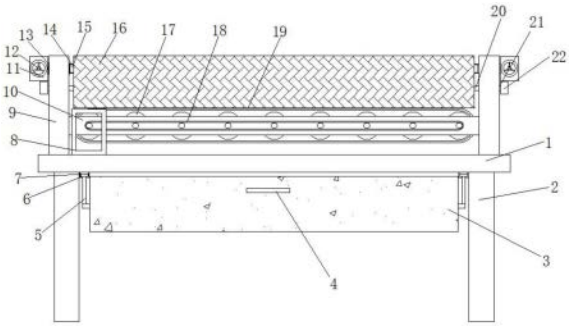

CN 218490640 U

1.一种防侧漏的冰晶石生产用物料传送装置,包括固定台(1)和支撑座(2),其特征在于:所述固定台(1)底端的两侧固定安装有第一滑槽(6),所述固定台(1)底端的四个拐角处固定连接有支撑座(2),所述固定台(1)顶端的两侧固定安装有固定座(9),所述固定座(9)之间固定连接有固定板(10),所述固定板(10)的一端固定安装有驱动电机(8),所述驱动电机(8)的输出端活动连接有传动皮带(18),所述驱动电机(8)的输出端通过传动轴贯穿固定板(10)一端的内部并固定连接有辊轴(17),所述辊轴(17)的外部设置有传送带(19),所述固定座(9)的内部设置有第二滑槽(13),所述第二滑槽(13)的底端设置有第三滑槽(21),所述第二滑槽(13)的内部设置有套筒(14)。

2.根据权利要求1所述的一种防侧漏的冰晶石生产用物料传送装置,其特征在于:所述套筒(14)一侧之间设置有挡料板(16),所述套筒(14)的另一侧固定连接有第二固定块(11),所述挡料板(16)的两侧固定连接有套杆(15)。

3.根据权利要求1所述的一种防侧漏的冰晶石生产用物料传送装置,其特征在于:所述第一滑槽(6)的内部设置有连接块(7),所述连接块(7)的底端固定连接有连接座(5),所述连接座(5)之间固定连接有收集盒(3),所述收集盒(3)的一端固定连接有把手(4),所述连接块(7)嵌在第一滑槽(6)的内部可滑动。

4.根据权利要求2所述的一种防侧漏的冰晶石生产用物料传送装置,其特征在于:所述固定座(9)的一侧固定安装有螺纹座(25),所述螺纹座(25)的内部横向设置有双向螺杆(12),所述第二固定块(11)套接在双向螺杆(12)的外部。

5.根据权利要求2所述的一种防侧漏的冰晶石生产用物料传送装置,其特征在于:所述套杆(15)嵌在套筒(14)的内部可旋转,所述挡料板(16)设置有两个,所述挡料板(16)对称分布在固定座(9)一侧的两端。

6.根据权利要求1所述的一种防侧漏的冰晶石生产用物料传送装置,其特征在于:所述第三滑槽(21)的内部横向贯穿设置有连接杆(20),所述连接杆(20)的底端固定连接有连接板(23),所述连接板(23)的底端固定连接有毛刷(24),所述连接杆(20)的一侧贯穿第三滑槽(21)的内部并固定连接有第三固定块(22)。

一种防侧漏的冰晶石生产用物料传送装置

技术领域

[0001] 本实用新型涉及冰晶石传送技术领域，具体为一种防侧漏的冰晶石生产用物料传送装置。

背景技术

[0002] 冰晶石是一种矿物，主要用作铝电解的助溶剂，冰晶石在生产加工的过程中需要进行传送，以往的防侧漏的冰晶石生产用物料传送装置在传送过程中物料容易发生侧漏，导致不够适用；不便于同一收集处理废料；同时不便于及时清理台面，因此需要对一种防侧漏的冰晶石生产用物料传送装置进行改进。

实用新型内容

[0003] 本实用新型的目的在于提供一种防侧漏的冰晶石生产用物料传送装置，以解决上述背景技术中提出在传送过程中物料容易发生侧漏的问题。

[0004] 为实现上述目的，本实用新型提供如下技术方案：一种防侧漏的冰晶石生产用物料传送装置，包括固定台和支撑座，所述固定台底端的两侧固定安装有第一滑槽，所述固定台底端的四个拐角处固定连接有支撑座，所述固定台顶端的两侧固定安装有固定座，所述固定座之间固定连接有固定板，所述固定板的一端固定安装有驱动电机，所述驱动电机的输出端活动连接有传动皮带，所述驱动电机的输出端通过传动轴贯穿固定板一端的内部并固定连接有辊轴，所述辊轴的外部设置有传送带，所述固定座的内部设置有第二滑槽，所述第二滑槽的底端设置有第三滑槽，所述第二滑槽的内部设置有套筒。

[0005] 优选的，所述套筒一侧之间设置有挡料板，所述套筒的另一侧固定连接有第二固定块，所述挡料板的两侧固定连接有套杆。

[0006] 优选的，所述第一滑槽的内部设置有连接块，所述连接块的底端固定连接有连接座，所述连接座之间固定连接有收集盒，所述收集盒的一端固定连接有把手，所述连接块嵌在第一滑槽的内部可滑动。

[0007] 优选的，所述固定座的一侧固定安装有螺纹座，所述螺纹座的内部横向设置有双向螺杆，所述第二固定块套接在双向螺杆的外部。

[0008] 优选的，所述套杆嵌在套筒的内部可旋转，所述挡料板设置有两个，所述挡料板对称分布在固定座一侧的两端。

[0009] 优选的，所述第三滑槽的内部横向贯穿设置有连接杆，所述连接杆的底端固定连接有连接板，所述连接板的底端固定连接有毛刷，所述连接杆的一侧贯穿第三滑槽的内部并固定连接有第三固定块。

[0010] 与现有技术相比，本实用新型的有益效果是：该防侧漏的冰晶石生产用物料传送装置不仅实现了防止物料在传送过程中的侧漏，实现了便于同一收集处理废料，而且实现了便于清理台面；

[0011] (1)通过设置有第二固定块、双向螺杆、第二滑槽、套筒、套杆、挡料板、螺纹座，当

物料在传送时，可旋拧双向螺杆，这时外部套接的两个挡料板会向中间相向运动，从而将物料的两端进行阻挡，防止物料从侧边漏出，使得物料在传送的过程中更加顺利；

[0012] (2)通过设置有收集盒、把手、连接座、第一滑槽、连接块，因连接块嵌在第一滑槽的内部，可利用把手将收集盒抽拉至外部，在顶部清扫时的，废屑会掉入收集盒中，这样使得废屑可便于进行统一收集处理，使用完毕后，再将收集盒移动至原处即可；

[0013] (3)通过设置有连接杆、第三滑槽、第三固定块、连接板、毛刷，因连接杆嵌在第三滑槽的内部，利用第三固定块，可将连接杆在第三滑槽的内部进行移动，在移动的过程中，连接板底部的毛刷可对传送带台面的废石进行清扫，使得传送带可便于及时清理。

附图说明

[0014] 图1为本实用新型的正视剖面结构示意图；

[0015] 图2为本实用新型的调节杆与第二固定块连接方式侧视结构示意图；

[0016] 图3为本实用新型的连接块与第一滑槽连接方式正视结构示意图；

[0017] 图4为本实用新型的毛刷与连接板连接方式正视结构示意图。

[0018] 图中：1、固定台；2、支撑座；3、收集盒；4、把手；5、连接座；6、第一滑槽；7、连接块；8、驱动电机；9、固定座；10、固定板；11、第二固定块；12、双向螺杆；13、第二滑槽；14、套筒；15、套杆；16、挡料板；17、辊轴；18、传动皮带；19、传送带；20、连接杆；21、第三滑槽；22、第三固定块；23、连接板；24、毛刷；25、螺纹座。

具体实施方式

[0019] 下面将结合本实用新型实施例中的附图，对本实用新型实施例中的技术方案进行清楚、完整地描述，显然，所描述的实施例仅仅是本实用新型一部分实施例，而不是全部的实施例。基于本实用新型中的实施例，本领域普通技术人员在没有做出创造性劳动前提下所获得的所有其他实施例，都属于本实用新型保护的范围。

[0020] 实施例1：请参阅图1-4，一种防侧漏的冰晶石生产用物料传送装置，包括固定台1和支撑座2，固定台1底端的两侧固定安装有第一滑槽6，固定台1底端的四个拐角处固定连接有支撑座2，固定台1顶端的两侧固定安装有固定座9，固定座9之间固定连接有固定板10，固定板10的一端固定安装有驱动电机8，驱动电机8的输出端活动连接有传动皮带18，驱动电机8的输出端通过传动轴贯穿固定板10一端的内部并固定连接有辊轴17，辊轴17的外部设置有传送带19，固定座9的内部设置有第二滑槽13，第二滑槽13的底端设置有第三滑槽21，第二滑槽13的内部设置有套筒14；

[0021] 套筒14一侧之间设置有挡料板16，套筒14的另一侧固定连接有第二固定块11，挡料板16的两侧固定连接有套杆15；

[0022] 固定座9的一侧固定安装有螺纹座25，螺纹座25的内部横向设置有双向螺杆12，第二固定块11套接在双向螺杆12的外部；

[0023] 具体地，如图1和图2所示，当物料在传送时，可旋拧双向螺杆12，这时外部套接的两个挡料板16会向中间相向运动，从而将物料的两端进行阻挡防止物料从侧边漏出，使得物料在传送的过程中更加顺利。

[0024] 实施例2：第一滑槽6的内部设置有连接块7，连接块7的底端固定连接有连接座5，

连接座5之间固定连接有收集盒3，收集盒3的一端固定连接有把手4，连接块7嵌在第一滑槽6的内部可滑动；

[0025] 具体地，如图1和图3所示，因连接块7嵌在第一滑槽6的内部，可利用把手4将收集盒3抽拉至外部，在顶部清扫时的，废屑会掉入收集盒3中，这样使得废屑可便于进行统一收集处理，使用完毕后，再将收集盒3移动至原处即可。

[0026] 实施例3：套杆15嵌在套筒14的内部可旋转，挡料板16设置有两个，挡料板16对称分布在固定座9一侧的两端；

[0027] 第三滑槽21的内部横向贯穿设置有连接杆20，连接杆20的底端固定连接有连接板23，连接板23的底端固定连接有毛刷24，连接杆20的一侧贯穿第三滑槽21的内部并固定连接有第三固定块22；

[0028] 具体地，如图1、图2和图4所示，因连接杆20嵌在第三滑槽21的内部，利用第三固定块22，可将连接杆20在第三滑槽21的内部进行移动，在移动的过程中，连接板23底部的毛刷24可对传送带19台面的废石进行清扫，使得传送带19可便于及时清理。

[0029] 工作原理：本实用新型在使用时，首先，打开驱动电机8，通过传动轴和传动皮带18驱动辊轴17进行转动，这时外部的传送带19可进行活动，当物料在传送时，可旋拧双向螺杆12，这时外部套接的两个挡料板16会向中间相向运动，从而将物料的两端进行阻挡防止物料从侧边漏出，使得物料在传送的过程中更加顺利，之后，因连接杆20嵌在第三滑槽21的内部，利用第三固定块22，可将连接杆20在第三滑槽21的内部进行移动，在移动的过程中，连接板23底部的毛刷24可对传送带19台面的废石进行清扫，再将挡料板16进行翻转，废石可掉入收集盒3的内部，使得传送带19可便于及时清理，最后，因连接块7嵌在第一滑槽6的内部，可利用把手4将收集盒3抽拉至外部，在顶部清扫时的，废屑会掉入收集盒3中，这样使得废屑可便于进行统一收集处理，使用完毕后，再将收集盒3移动至原处即可。

[0030] 对于本领域技术人员而言，显然本实用新型不限于上述示范性实施例的细节，而且在不背离本实用新型的精神或基本特征的情况下，能够以其他的具体形式实现本实用新型。因此，无论从哪一点来看，均应将实施例看作是示范性的，而且是非限制性的，本实用新型的范围由所附权利要求而不是上述说明限定，因此旨在将落在权利要求的等同要件的含义和范围内的所有变化囊括在本实用新型内。不应将权利要求中的任何附图标记视为限制所涉及的权利要求。

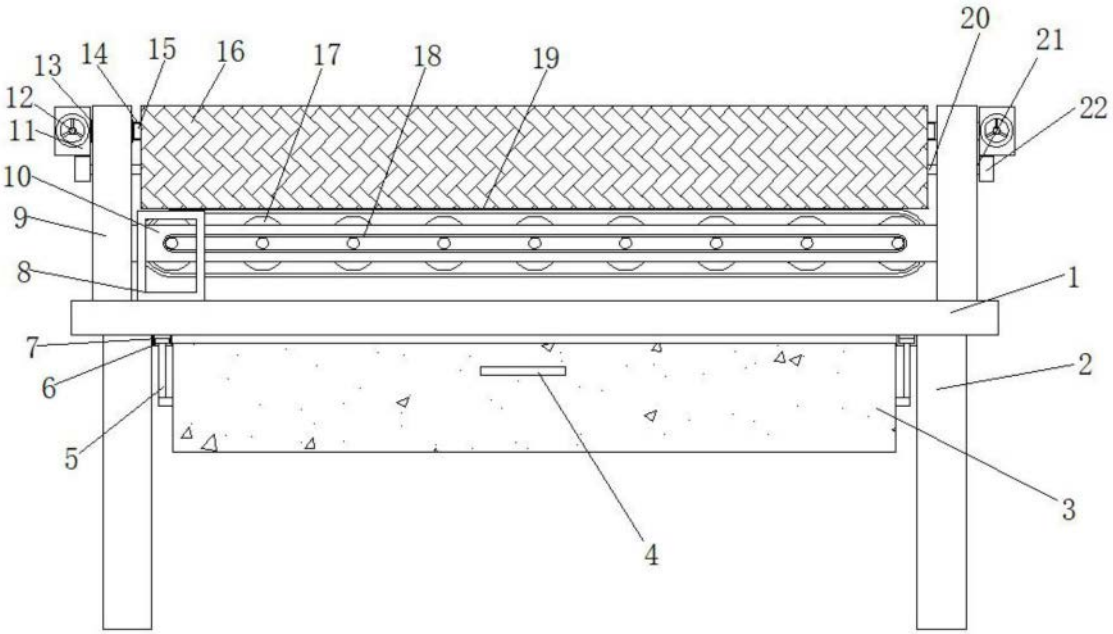
20
21
13
14
15
16
17
18
19
12
11
22
10
9
8
1
7
6
2
5
3
4

图1

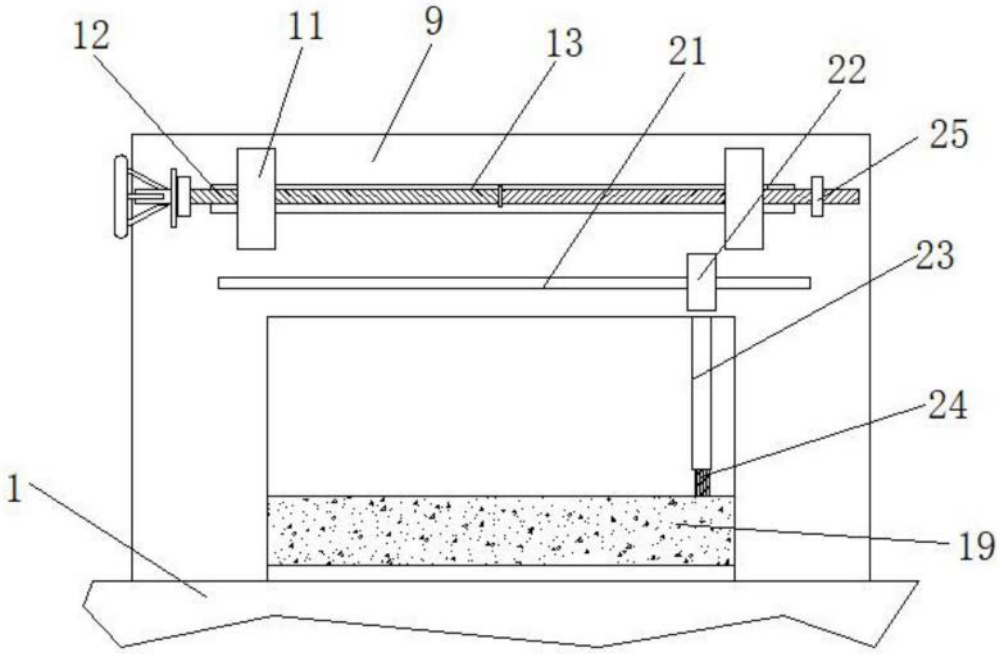
12
11
9
13
21
22
25
23
24
1
19

图2

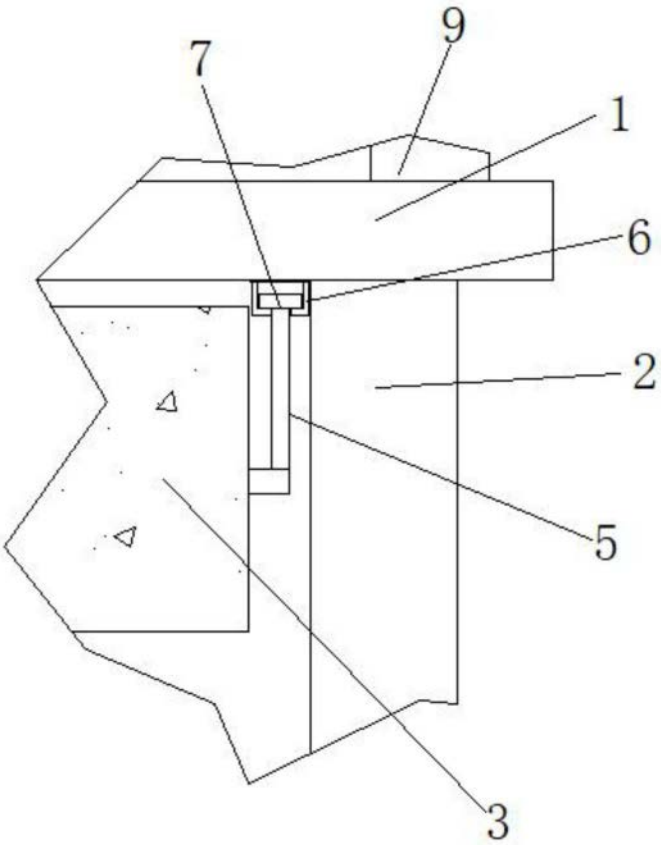

图3

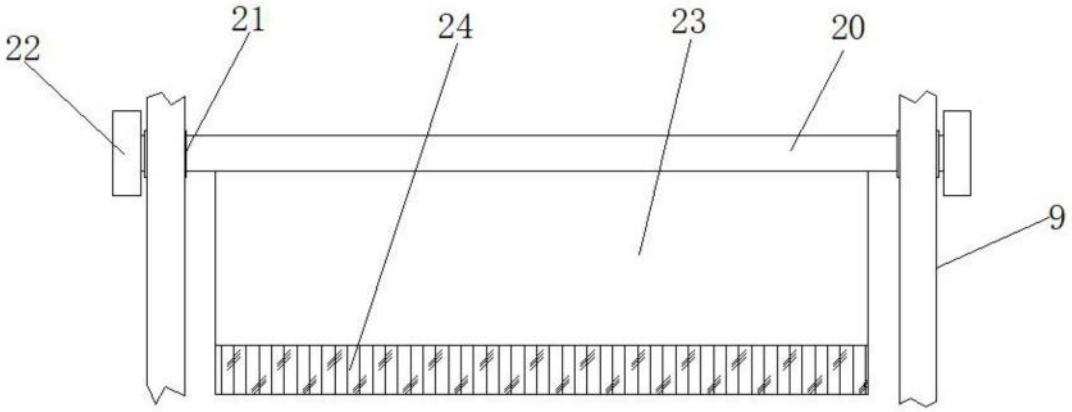

图4