(19)中华人民共和国国家知识产权局

(12)发明专利申请

(10)申请公布号 CN 106263070 A
(43)申请公布日 2017.01.04

(21)申请号 201510270627.3

(22)申请日 2015.05.25

(71)申请人 天津天服三悦服装有限责任公司
地址 300384 天津市南开区华苑产业园区梓苑路28号

(72)发明人 马卫民

(74)专利代理机构 天津市新天方有限责任专利代理事务所 12104
代理人 张永芬

(51)Int.Cl.
A41D 1/00(2006.01)
A41D 27/00(2006.01)
A61H 39/04(2006.01)
A61H 15/00(2006.01)
A61N 5/06(2006.01)

权利要求书1页 说明书2页 附图1页

(54)发明名称

一种具有按摩功能的上衣

(57)摘要

本发明提供一种具有按摩功能的上衣，包括上衣本体、远红外发热条、保健垫、砭石、按摩小球、固定扣、固定扣眼、左侧腰带、右侧腰带、粘面、粘块、蓄电装置，所述上衣本体上设有固定扣，所述保健垫上设有所述固定扣眼，所述固定扣眼和所述固定扣相匹配，所述砭石镶嵌在所述保健垫的外侧表面，所述按摩小球镶嵌在所述保健垫内部，所述保健垫的上下两端均设有所述远红外发热条，所述蓄电装置镶嵌在所述保健垫的内部，所述保健垫的左右两侧分别固定设有所述左侧腰带、所述右侧腰带，所述左侧腰带上固定设有所述粘面，所述右侧腰带上固定设有所述粘块，所述粘块可粘附在所述粘面上。本发明的有益效果是具有保健功效。

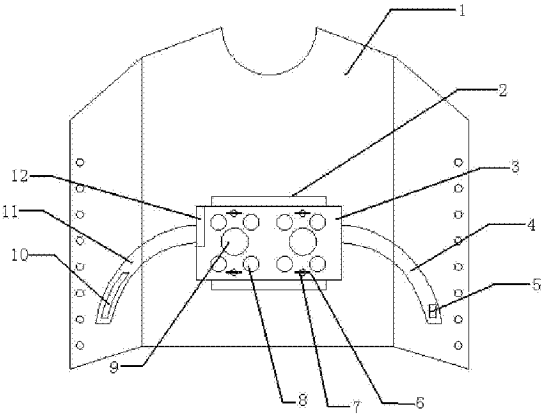

CN 106263070 A

1.一种具有按摩功能的上衣，其特征在于：包括上衣本体、远红外发热条、保健垫、砭石、按摩小球、固定扣、固定扣眼、左侧腰带、右侧腰带、粘面、粘块、蓄电装置，所述上衣本体上设有固定扣，所述保健垫上设有所述固定扣眼，所述固定扣眼和所述固定扣相匹配，所述砭石镶嵌在所述保健垫的外侧表面，所述按摩小球镶嵌在所述保健垫内部，所述保健垫的上下两端均设有所述远红外发热条，所述蓄电装置镶嵌在所述保健垫的内部，所述蓄电装置和所述远红外发热条、所述按摩小球均通过电连接，所述保健垫的左右两侧分别固定设有所述左侧腰带、所述右侧腰带，所述左侧腰带上固定设有所述粘面，所述右侧腰带上固定设有所述粘块，所述粘块可粘附在所述粘面上。

一种具有按摩功能的上衣

技术领域

[0001] 本发明属于服装技术领域，尤其是涉及一种具有按摩功能的上衣。

背景技术

[0002] 随着生活节奏的加快，人们在学习工作中极易产生疲劳感，为了消除这种疲劳感，人们往往需要特别的时间和地点去做保健，消耗时间和精力，一种具有按摩功能的上衣可以使人们在学习或工作中就可以进行保健，省时省力，给人们带来极大的便利，一种此类的上衣还未被发现，有待于进一步研究和开发。

发明内容

[0003] 本发明的目的是提供一种结构简单、操作简单的具有按摩功能的上衣，尤其适合需要保健的人群穿着。

[0004] 本发明的技术方案是：本发明的一种具有按摩功能的上衣，包括上衣本体、远红外发热条、保健垫、砭石、按摩小球、固定扣、固定扣眼、左侧腰带、右侧腰带、粘面、粘块、蓄电装置，所述上衣本体上设有固定扣，所述保健垫上设有所述固定扣眼，所述固定扣眼和所述固定扣相匹配，所述砭石镶嵌在所述保健垫的外侧表面，所述按摩小球镶嵌在所述保健垫内部，所述保健垫的上下两端均设有所述远红外发热条，所述蓄电装置镶嵌在所述保健垫的内部，所述蓄电装置和所述远红外发热条、所述按摩小球均通过电连接，所述保健垫的左右两侧分别固定设有所述左侧腰带、所述右侧腰带，所述左侧腰带上固定设有所述粘面，所述右侧腰带上固定设有所述粘块，所述粘块可粘附在所述粘面上。

[0005] 本发明具有的优点和积极效果是：

[0006] 1、由于采用上述技术方案，对腰部进行保健更加方便；具有结构简单，使用方便等优点。

[0007] 2、穿着该服装时，就可以进行保健，保健的同时不影响工作学习，保健不需要额外的时间和特定的场合，可随时随地进行。

[0008] 3、保健垫可以自由拆卸，使得该上衣可以当做普通的衣物穿着，也方便该上衣的清洗。

[0009] 4、左侧腰带、右侧腰带的固定位置，可以根据使用者的身材调节，既可以保证保健垫可以贴合在人体的腰部，也可以保证使用者有良好的舒适度，不会有勒感。

[0010] 5、该装置在接通电源时，远红外发热条、按摩小球工作，提供加热和按摩服务，关闭电源时，砭石也可以刺激腰部的穴位，起到保健作用，工作方式多样。

[0011] 6、保健垫的上下两侧均设有固定扣眼，任一固定扣眼都有固定扣相匹配，固定牢靠，在不需要保健时，可以将左侧腰带和右侧腰带相粘附，放在背后，不将其绕在腰间，方便携带又不影响穿着。

附图说明

[0012] 图 1 是本发明的结构示意图。

[0013] 图中：

[0014] 1、上衣本体	2、远红外发热条	3、保健垫
[0015] 4、右侧腰带	5、粘块	6、固定扣眼
[0016] 7、固定扣	8、砭石	9、按摩小球
[0017] 10、粘面	11、左侧腰带	12、蓄电装置

具体实施方式

[0018] 下面结合附图对本发明做详细说明。

[0019] 如图 1 所示，本发明的一种具有按摩功能的上衣，包括上衣本体 1、远红外发热条 2、保健垫 3、砭石 8、按摩小球 9、固定扣 7、固定扣眼 6、左侧腰带 11、右侧腰带 4、粘面 10、粘块 5、蓄电装置 12，上衣本体 1 上设有固定扣 7，保健垫 3 的上下两侧均设有固定扣眼 6，任一固定扣眼 6 都有固定扣 7 相匹配，砭石 8 镶嵌在保健垫 3 的外侧表面，按摩小球 9 镶嵌在保健垫 3 内部，保健垫 3 的上下两端均设有远红外发热条 2，蓄电装置 12 镶嵌在保健垫 3 的内部，蓄电装置 12 和远红外发热条 2、按摩小球 9 均通过电连接，保健垫 3 的左右两侧分别固定设有左侧腰带 11、右侧腰带 4，左侧腰带 11 上固定设有粘面 10，右侧腰带 4 上固定设有粘块 5，粘块 5 可粘附在粘面 10 上。

[0020] 本实例的工作过程：把固定扣 7 从固定扣眼 6 上解下，即可将保健垫 3 从上衣本体 1 摘下来，本装置可以作为一般外衣穿着也方便清洗；当身体不适，需要保健时，只需将保健垫 3 固定在上衣本体 1 上，把左侧腰带 11、右侧腰带 4 围绕在腰部，根据使用者的身材调节粘块 5 粘附在粘面 10 上的位置，使得保健垫 3 贴合使用者的腰部，打开蓄电装置 12 时，远红外发热条 2、按摩小球 9 工作，可以给使用者提供按摩服务，远红外发热条 2 也具有保健作用，蓄电装置 12 关闭时，砭石 8 也可以刺激腰部的穴位，减少长期保持一个姿势产生的疲劳感。

[0021] 以上对本发明的一个实施例进行了详细说明，但所述内容仅为本发明的较佳实施例，不能被认为用于限定本发明的实施范围。凡依本发明申请范围所作的均等变化与改进等，均应仍归属于本发明的专利涵盖范围之内。

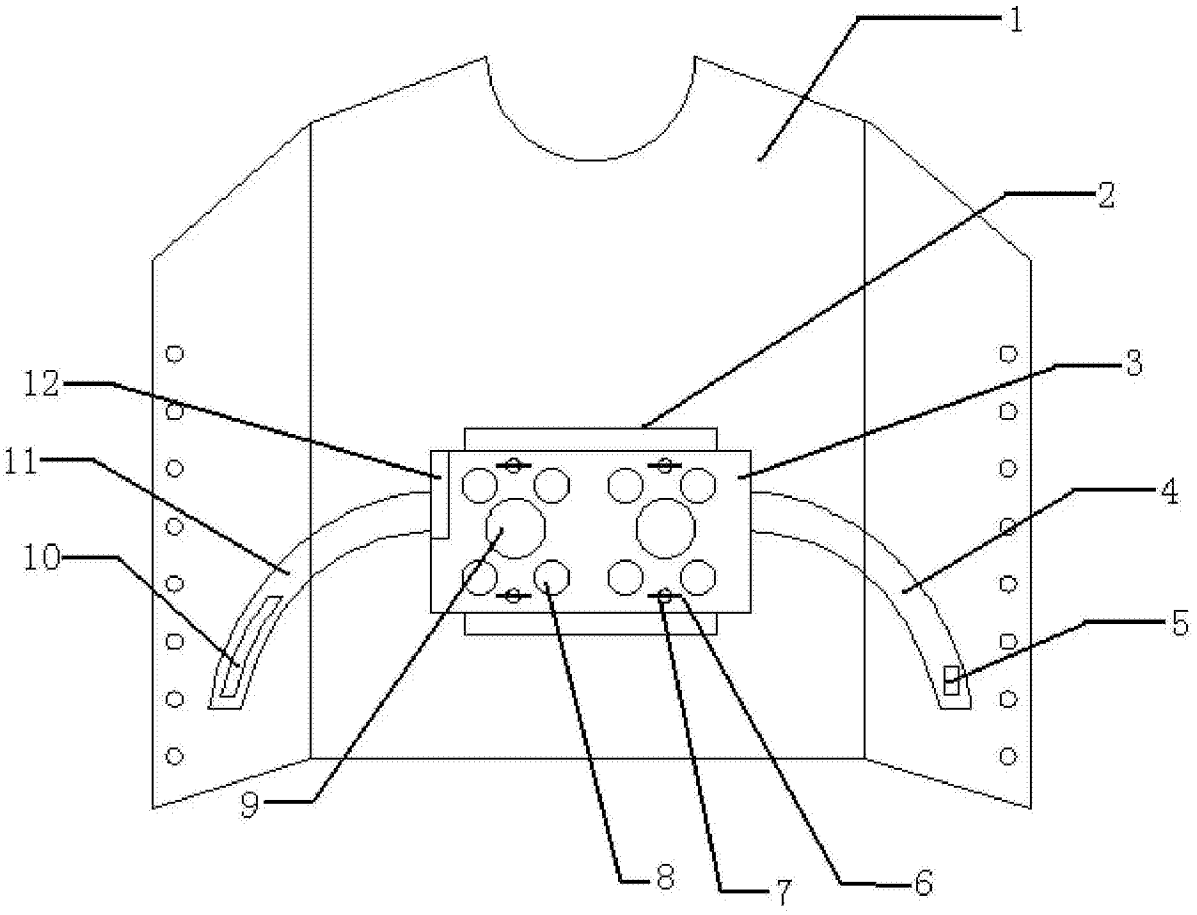

图 1