(19)中华人民共和国国家知识产权局

(12)实用新型专利

(10)授权公告号 CN 215422918 U
(45)授权公告日 2022.01.07

(21)申请号 202121963233.3

(22)申请日 2021.08.19

(73)专利权人 江苏丹禾服饰有限公司
地址 214000 江苏省无锡市江阴市长泾镇河塘南街178号

(72)发明人 浦宇淼 夏溟 姚治军 张健 包菊亚

(51)Int.Cl.
A41D 13/00(2006.01)
A41D 27/20(2006.01)
A41D 27/00(2006.01)

权利要求书1页 说明书4页 附图6页

(54)实用新型名称

一种防护服

(57)摘要

本实用新型涉及防护服的技术领域，尤其是涉及一种防护服，其包括防护服本体，防护服本体包括前片和后片，后片上连接有标签放置组件，标签放置组件包括连接片和活动片，连接片连接于后片，活动片的一端连接于连接片，连接片和活动片之间设置有用于夹紧标签的夹紧组件，活动片上开设有观察口，活动片上连接有用于遮挡观察口的透明遮挡片。本实用新型具有便于确认穿戴者的身份的效果。

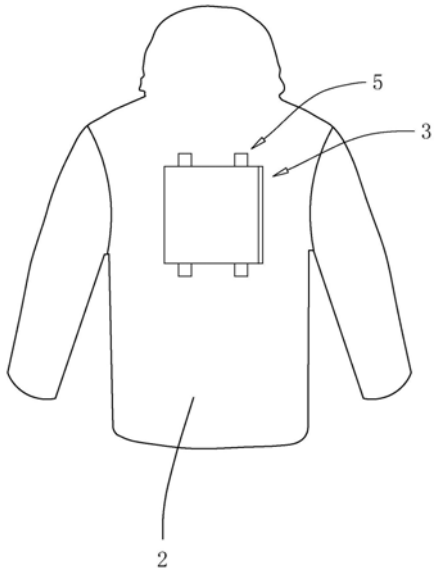

CN 215422918 U

1.一种防护服,包括防护服本体,所述防护服本体包括前片(1)和后片(2),其特征在于:所述后片(2)上连接有标签放置组件(3),所述标签放置组件(3)包括连接片(31)和活动片(32),所述连接片(31)连接于后片(2),所述活动片(32)的一端连接于连接片(31),所述连接片(31)和活动片(32)之间设置有用于夹紧标签的夹紧组件(4),所述活动片(32)上开设有观察口,所述活动片(32)上连接有用于遮挡观察口的透明遮挡片(321)。

2.根据权利要求1所述的一种防护服,其特征在于:所述标签放置组件(3)可拆卸连接于后片(2)。

3.根据权利要求1所述的一种防护服,其特征在于:所述夹紧组件(4)包括相互吸附的第一吸附件(41)和第二吸附件(42),所述第一吸附件(41)连接于连接片(31)靠近活动片(32)的侧面,所述第二吸附件(42)连接于活动片(32)靠近连接片(31)的侧面。

4.根据权利要求1所述的一种防护服,其特征在于:所述连接片(31)和活动片(32)之间连接有稳固组件(5),所述稳固组件(5)包括连接于连接片(31)的第一对接片(51),以及连接于活动片(32)的第二对接片(52),所述第一对接片(51)和第二对接片(52)一一对应设置,相互对应的所述第一对接片(51)和第二对接片(52)通过子母扣连接。

5.根据权利要求1所述的一种防护服,其特征在于:所述后片(2)上设置有缓冲布料(21),所述缓冲布料(21)正对连接片(31)。

6.根据权利要求1所述的一种防护服,其特征在于:所述前片(1)上连接有工牌放置袋(6),所述工牌放置袋(6)的一端呈开口状设置,所述工牌放置袋(6)上开设有观察视窗,所述观察视窗内连接有透明的工牌遮挡片(61)。

7.根据权利要求1所述的一种防护服,其特征在于:所述前片(1)上设置有对接组件(8),所述对接组件(8)上可拆卸连接有容纳口袋(7),所述对接组件(8)包括若干连接于前片(1)的对接条(81),所述对接条(81)背离前片(1)的侧面连接有母扣(82),所述容纳口袋(7)朝向对接条(81)的侧面连接有与母扣(82)配合的子扣(71)。

8.根据权利要求7所述的一种防护服,其特征在于:所述前片(1)上连接有与对接条(81)一一对应设置的遮挡布(11),所述遮挡布(11)用于遮挡对应的对接条(81),所述遮挡布(11)平行于对接条(81)长度方向的一侧边悬空设置。

一种防护服

技术领域

[0001] 本实用新型涉及防护服的技术领域，尤其是涉及一种防护服。

背景技术

[0002] 防护服是用于防御物理、化学和生物等外界因素伤害，保护人体的工作服。防护服种类包括消防防护服、工业用防护服、医疗款防护服、军用防护服和特殊人群使用防护服。

[0003] 公告号为CN212728867U的中国专利公开了一种防静电特种防护服，包括第一壳体和第二壳体，第一壳体缝合于第二壳体，第一壳体缝合有头戴机构，第一壳体上固定有固定机构，固定机构包括第一魔术贴和第二魔术贴，第一魔术贴缝合于第一壳体，第二魔术贴缝合于第二壳体，第一魔术贴贴合于第二魔术贴。上述防护服利用第一魔术贴和第二魔术贴将第一壳体和第二壳体未缝合的两侧的布料进行固定。

[0004] 针对上述中的相关技术，发明人认为工作人员穿上防护服后，由于防护服之间区别很小，其他人员很难直接确认穿戴者的身份，从而会对生产效率带来不良影响。

实用新型内容

[0005] 为了便于确认穿戴者的身份，本申请提供一种防护服。

[0006] 本申请提供的一种防护服采用如下的技术方案：

[0007] 一种防护服，包括防护服本体，所述防护服本体包括前片和后片，所述后片上连接有标签放置组件，所述标签放置组件包括连接片和活动片，所述连接片连接于后片，所述活动片的一端连接于连接片，所述连接片和活动片之间设置有用于夹紧标签的夹紧组件，所述活动片上开设有观察口，所述活动片上连接有用于遮挡观察口的透明遮挡片。

[0008] 通过采用上述技术方案，使用者将写有名字的标签放置到连接片和活动片之间，之后，使用者使用夹紧组件夹紧写有名字的标签，此时，活动片平行于连接片，标签位于活动片和连接片之间，从而对标签起到保护作用，当使用者穿上防护服后，其他人员能够通过观察口看到标签上的名字，从而能够方便地确认使用者的身份。通过设置标签放置组件和夹紧组件，实现了便于确认穿戴者的身份的效果。

[0009] 可选的，所述标签放置组件可拆卸连接于后片。

[0010] 通过采用上述技术方案，方便了工作人员对标签放置组件的更换，也方便了工作人员对标签放置组件和防护服本体进行分别清洗。

[0011] 可选的，所述夹紧组件包括相互吸附的第一吸附件和第二吸附件，所述第一吸附件连接于连接片靠近活动片的侧面，所述第二吸附件连接于活动片靠近连接片的侧面。

[0012] 通过采用上述技术方案，使用时，使用者将写有名字的标签放置到第一吸附件和第二吸附件之间，之后，将第一吸附件和第二吸附件相互吸附，使得标签被夹紧在第一吸附件和第二吸附件之间，从而完成对标签的安装，操作方便。

[0013] 可选的，所述连接片和活动片之间连接有稳固组件，所述稳固组件包括连接于连接片的第一对接片，以及连接于活动片的第二对接片，所述第一对接片和第二对接片一一

对应设置，相互对应的所述第一对接片和第二对接片通过子母扣连接。

[0014] 通过采用上述技术方案，在通过夹紧组件安装完标签后，工作人员将相互对应的第一对接片和第二对接片通过子母扣连接，提高了活动片和连接片的对接强度，减小了脱落的可能性。

[0015] 可选的，所述后片上设置有缓冲布料，所述缓冲布料正对连接片。

[0016] 通过采用上述技术方案，缓冲布料能够减小标签放置组件和夹紧组件对防护服舒适度的影响。

[0017] 可选的，所述前片上连接有工牌放置袋，所述工牌放置袋的一端呈开口状设置，所述工牌放置袋上开设有观察视窗，所述观察视窗内连接有透明的工牌遮挡片。

[0018] 通过采用上述技术方案，工牌放置袋的设置方便了使用者放置工牌或名片。

[0019] 可选的，所述前片上设置有对接组件，所述对接组件上可拆卸连接有容纳口袋，所述对接组件包括若干连接于前片的对接条，所述对接条背离前片的侧面连接有母扣，所述容纳口袋朝向对接条的侧面连接有与母扣配合的子扣。

[0020] 通过采用上述技术方案，容纳口袋的设置方便使用者放置随身携带的物品，同时，使用者可通过将容纳口袋上的子扣连接于不同的母扣，实现对容纳口袋安装位置的调整，进一步提高便利性。

[0021] 可选的，所述前片上连接有与对接条一一对应设置的遮挡布，所述遮挡布用于遮挡对应的对接条，所述遮挡布平行于对接条长度方向的一侧边悬空设置。

[0022] 通过采用上述技术方案，遮挡布能够遮挡处于闲置状态的对接条上的母扣，提高整体美观度。

[0023] 综上所述，本申请包括以下至少一种有益技术效果：

[0024] 通过设置标签放置组件和夹紧组件，实现了便于确认穿戴者的身份的效果；

[0025] 通过将标签放置组件可拆卸连接于后片，方便了工作人员对标签放置组件的更换，也方便了工作人员对标签放置组件和防护服本体进行分别清洗；

[0026] 通过设置可调整位置的容纳口袋，方便使用者放置随身携带的物品。

附图说明

[0027] 图1是本申请实施例中用于体现后片上结构的正视图。

[0028] 图2是本申请实施例中用于体现前片上结构的正视图。

[0029] 图3是本申请实施例中用于体现标签放置组件上结构的结构示意图。

[0030] 图4是本申请实施例中用于体现缓冲布料的剖视图。

[0031] 图5是本申请实施例中用于体现工牌放置袋和对接组件的结构示意图。

[0032] 图6是本申请实施例中用于体现子扣和母扣的爆炸图。

[0033] 附图标记说明：1、前片；11、遮挡布；2、后片；21、缓冲布料；3、标签放置组件；31、连接片；32、活动片；321、透明遮挡片；4、夹紧组件；41、第一吸附件；42、第二吸附件；5、稳固组件；51、第一对接片；52、第二对接片；6、工牌放置袋；61、工牌遮挡片；7、容纳口袋；71、子扣；8、对接组件；81、对接条；82、母扣。

具体实施方式

[0034] 以下结合附图1-6对本申请作进一步详细说明。

[0035] 本申请实施例公开一种防护服。参照图1、图2和图3，防护服包括防护服本体，防护服本体包括缝合连接的前片1和后片2。后片2上连接有用于放置写有名字的标签的标签放置组件3，从而方便确认穿戴者的身份。标签放置组件3上连接有用于夹紧标签的夹紧组件4，以及用于提高连接强度的稳固组件5。前片1上连接有工牌放置袋6和容纳口袋7，提高了防护服的便利性。

[0036] 参照图1和图3，标签放置组件3包括连接片31和活动片32，连接片31通过魔术贴可拆卸连接于后片2，在其他实施例中，连接片31也可以通过拉链或搭扣结构与后片2连接。活动片32的一个侧边缝合于连接片31的一侧边，活动片32的其余三个侧边悬空设置。活动片32上开设有观察口，活动片32上固定连接有遮挡观察口的透明遮挡片321，透明遮挡片321的材质为PVC。

[0037] 参照图1和图3，夹紧组件4包括一一对应设置的第一吸附件41和第二吸附件42，在本实施例中，第一吸附件41为磁铁片，第二吸附件42为铁片，在其他实施例中，也可以设置为第一吸附件41为铁片，第二吸附件42为磁铁片。第一吸附件41固定连接于连接片31靠近活动片32的侧面，第二吸附件42固定连接于活动片32朝向连接片31的侧面。当相互对应的第一吸附件41和第二吸附件42相互吸附时，活动片32平行于且贴近连接片31。

[0038] 参照图1和图3，稳固组件5包括固定连接于连接片31侧边的第一对接片51，以及固定连接于活动片32侧边的第二对接片52，第一对接片51和第二对接片52的材质均为布料。第一对接片51和第二对接片52一一对应设置，相互对应的第一对接片51和第二对接片52通过子母扣连接。

[0039] 参照图1和图4，后片2上缝合有缓冲布料21，缓冲布料21位于后片2内侧且正对连接片31设置。

[0040] 参照2和图5，工牌放置袋6固定连接于前片1的胸口位置，工牌放置袋6的一个侧面呈开口状设置，工牌放置袋6的开口处设置有用于使开口闭合的拉链，方便放入工牌或者名片。工牌放置袋6远离前片1的侧面上开设有观察视窗，观察视窗内固定连接有透明的工牌遮挡片61。

[0041] 参照图2、图5和图6，前片1上设置有用于安装容纳口袋7的对接组件8。对接组件8包括四个均匀间距分布在前片1腹部位置的对接条81。对接条81固定连接于前片1，每个对接条81背离前片1的侧面均固定连接有三个母扣82，三个母扣82沿所在对接条81的长度方向均匀分布。容纳口袋7朝向对接条81的侧面固定连接有一对子扣71，两个子扣71之间的间隔等于同一对接条81上相邻母扣82之间的间隔，子扣71与母扣82相互配合。

[0042] 参照图2和图5，前片1上连接有与对接条81一一对应设置的遮挡布11。遮挡布11沿对应对接条81的长度方向设置，遮挡布11平行于对接条81的一个侧边悬空设置，其他侧边固定连接于前片1，遮挡布11遮挡对应的对接条81。使用时，使用者根据自身需求选择合适的对接条81，并掀起该对接条81对应的遮挡布11，从而使得任意相邻的两个母扣82露出，工作人员将容纳口袋7上的子扣71与露出的母扣82对接，即可完成对容纳口袋7的安装。

[0043] 本申请实施例一种防护服的实施原理为：穿上防护服之前，使用者将写有名字的标签放置到连接片31和活动片32之间，之后，转动活动片32，使得第一吸附件41和第二吸附

件42夹紧标签，同时使得第一对接片51和第二对接片52相互连接，从而完成对标签的安装。当使用者穿上防护服后，其他人员能够通过观察口看到标签上的名字，从而能够方便地确认使用者的身份。

[0044] 以上均为本申请的较佳实施例，并非依此限制本申请的保护范围，故：凡依本申请的结构、形状、原理所做的等效变化，均应涵盖于本申请的保护范围之内。

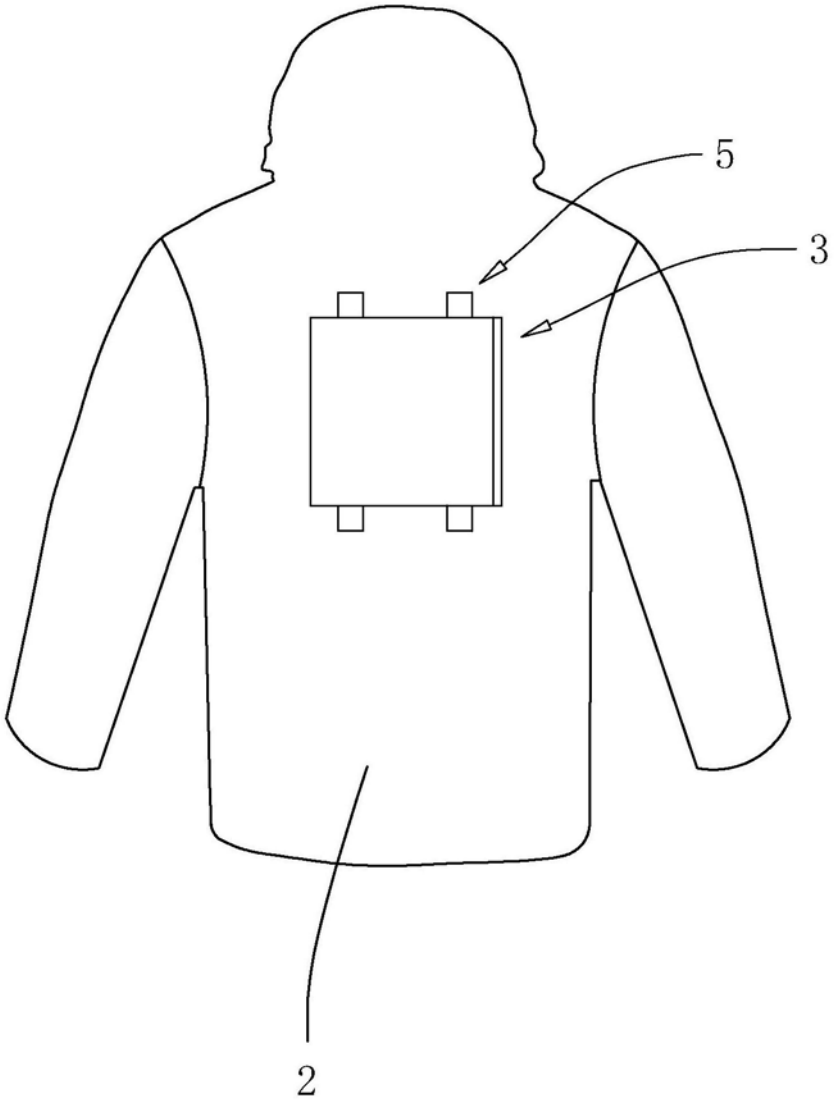

图1

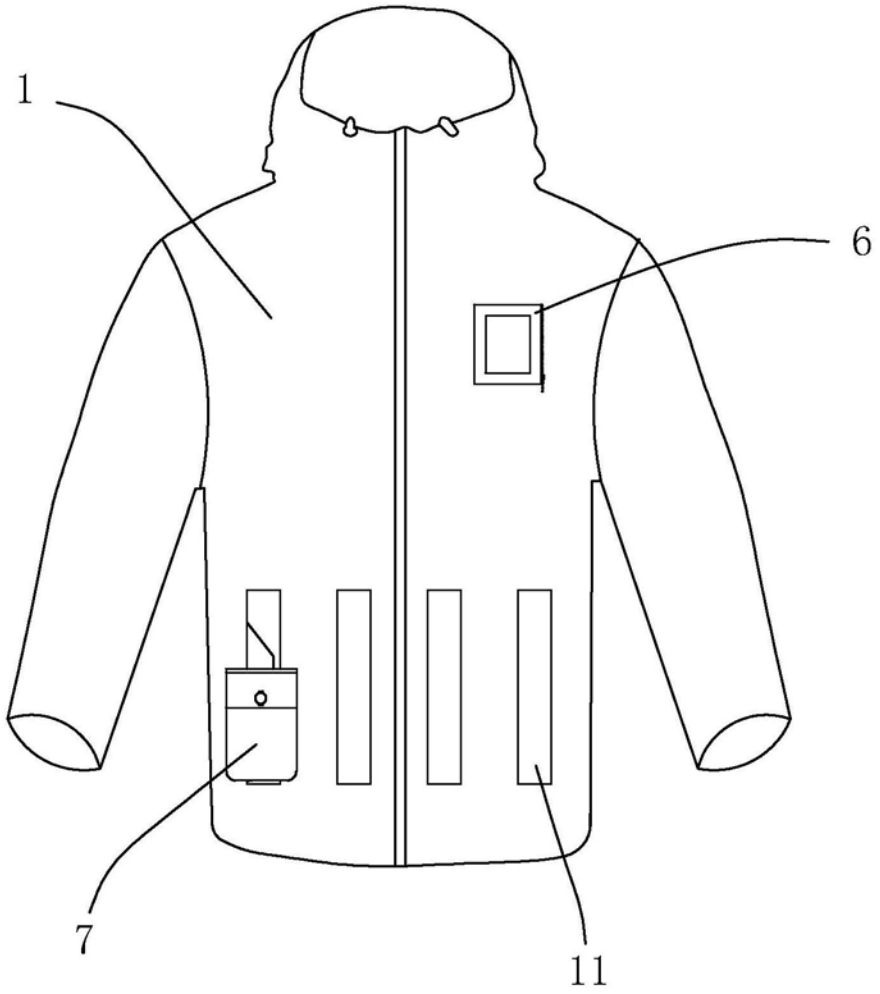

图2

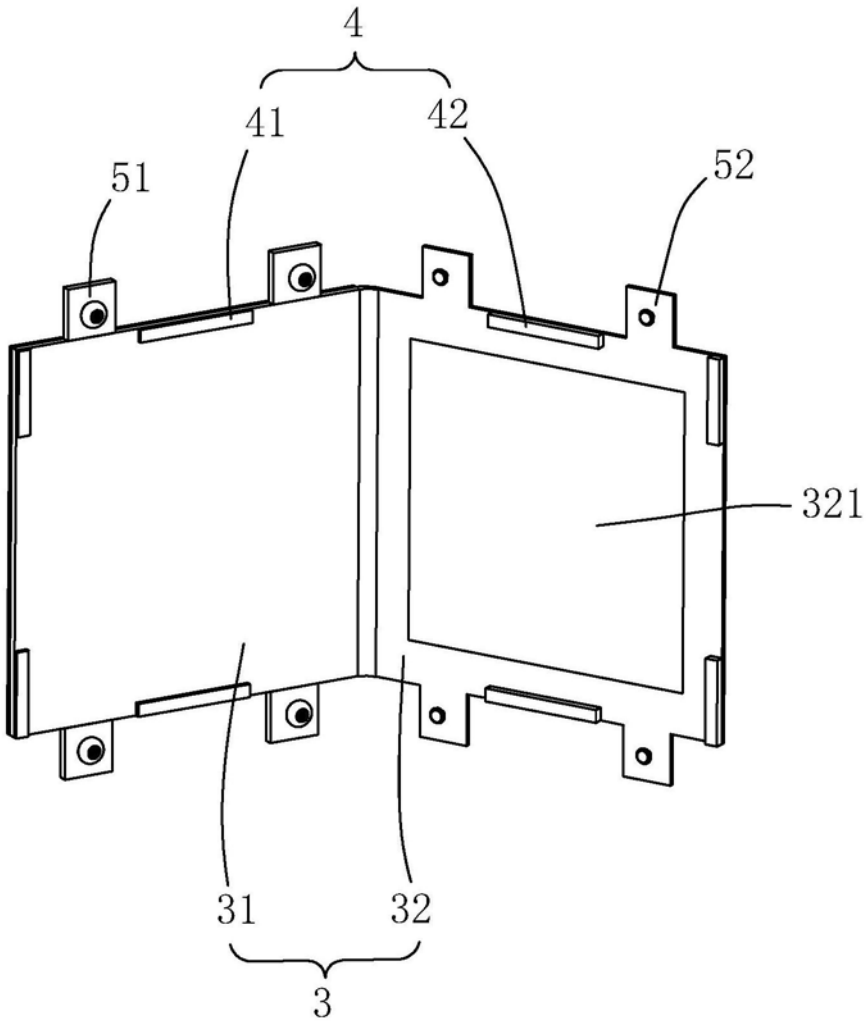

图3

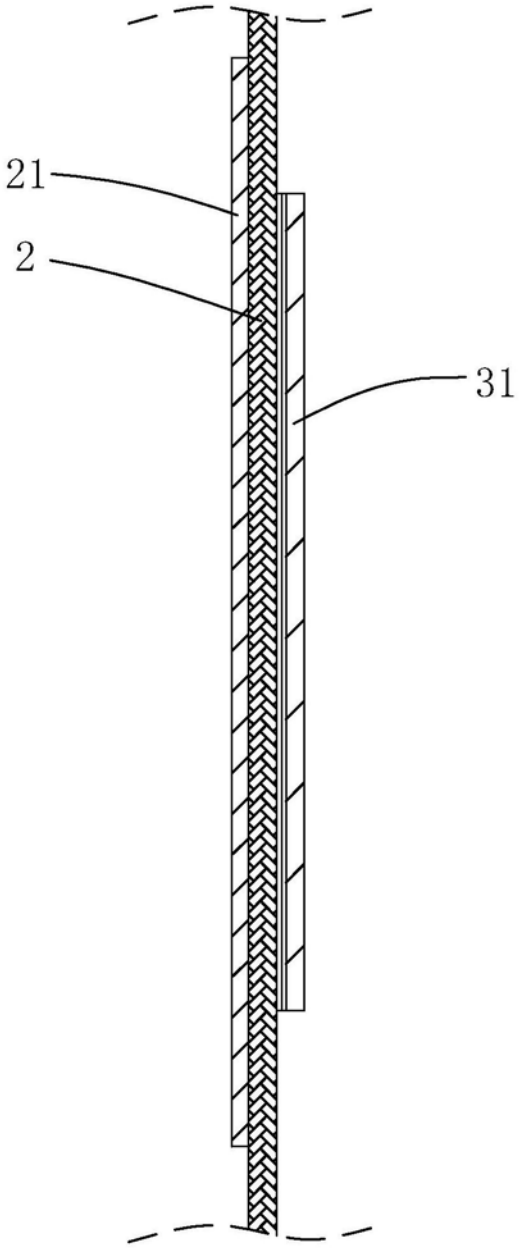

图4

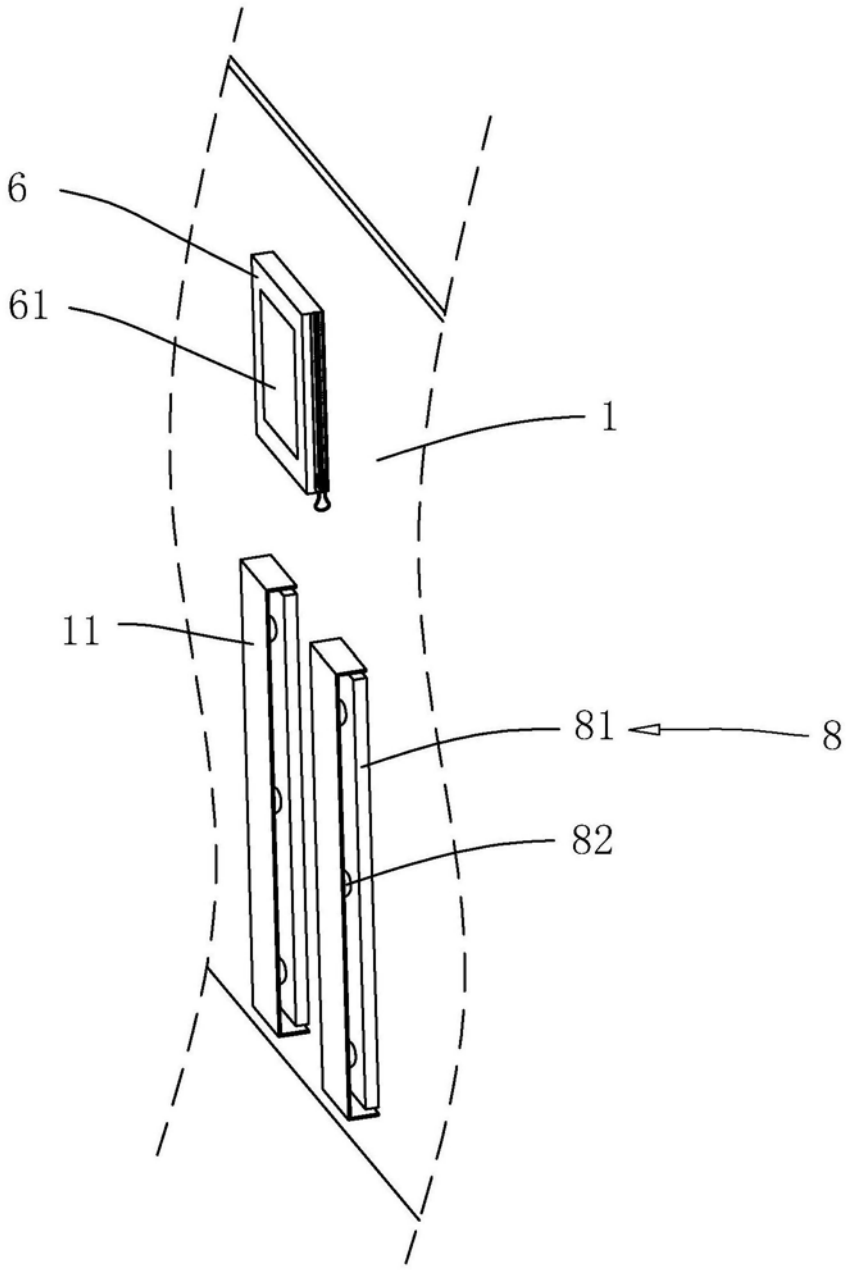

图5

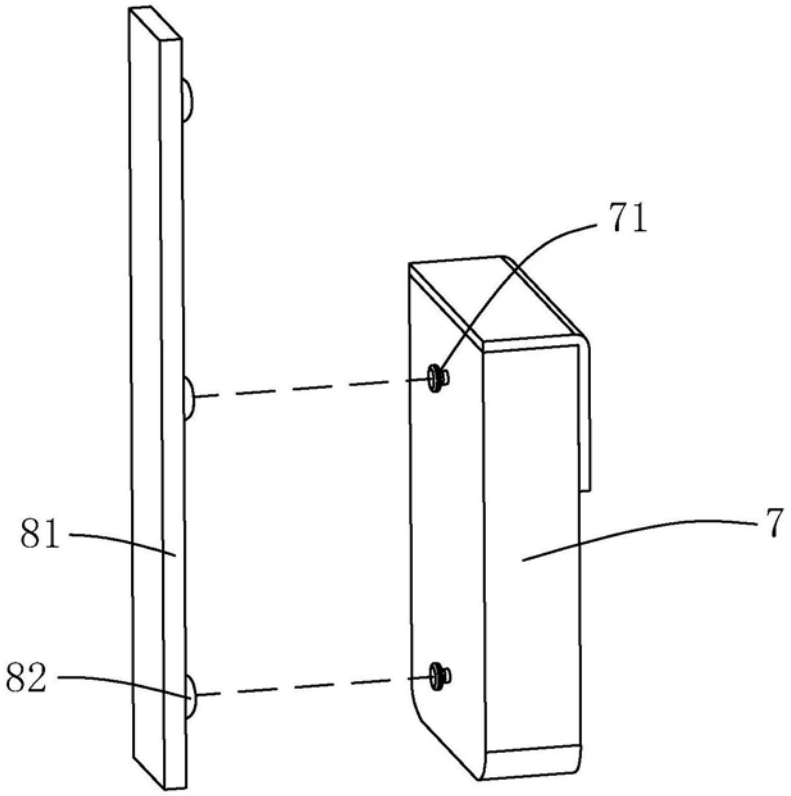

图6