(19)中华人民共和国国家知识产权局

(12)实用新型专利

(10)授权公告号 CN 204038158 U
(45)授权公告日 2014.12.24

(21)申请号 201420518541.9

(22)申请日 2014.09.10

(73)专利权人 江苏中南建筑产业集团有限责任公司
地址 226124 江苏省南通市常乐镇中南集团5楼东区

(72)发明人 张涛 王小洋

(74)专利代理机构 南京纵横知识产权代理有限公司 32224
代理人 董建林

(51)Int.Cl.
*B65D 61/00*(2006.01)
*B65D 85/00*(2006.01)
*E04G 21/00*(2006.01)

权利要求书1页 说明书2页 附图2页

(54)实用新型名称

钢大模板靠放架

(57)摘要

本实用新型公开了一种钢大模板靠放架，其特征在于：包括：靠放单元(1)和操作平台(2)，所述靠放单元(1)包括对称设置的倾斜架(3)，所述倾斜架(3)的顶端由若干上横梁(4)连接，中端由若干中横梁(5)连接，底端由若干槽钢(6)连接，所述倾斜架(3)包括相互平行设置的上横杆(7)、中横杆(8)、下横杆(9)和与所述上横杆(7)相互垂直设置的若干竖杆(10)，所述槽钢(6)凸出于所述倾斜架(3)的部分还设置有若干便于放置钢大模板的V型槽(13)。本实用新型提供的一种钢大模板靠放架，设计合理，稳定性好，便于放置钢大模板，适合广泛推广应用。

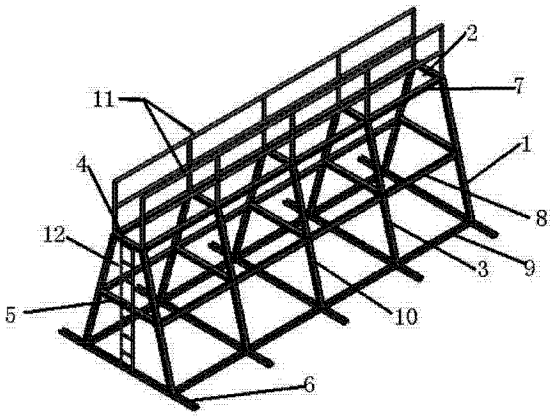


CN 204038158 U

1. 一种钢大模板靠放架，其特征在于：包括：靠放单元（1）和操作平台（2），所述靠放单元（1）包括对称设置的倾斜架（3），所述倾斜架（3）的个数为 2 个，2 个所述倾斜架（3）的顶端由若干上横梁（4）连接，中端由若干中横梁（5）连接，底端由若干槽钢（6）连接，所述倾斜架（3）包括相互平行设置的上横杆（7）、中横杆（8）、下横杆（9）和与所述上横杆（7）相互垂直设置的若干竖杆（10），所述上横杆（7）与所述上横梁（4）相连接，所述中横杆（8）与所述中横梁（5）相连接，所述下横杆（9）与所述槽钢（6）相连且所述槽钢（6）凸出于所述倾斜架（3），所述上横梁（4）和上横杆（7）组成所述操作平台（2），所述操作平台（2）上铺设有跳板，所述操作平台（2）上还设置有防护栏（11），2 个所述倾斜架（3）之间还设置有扶梯（12），所述槽钢（6）凸出于所述倾斜架（3）的部分还设置有若干便于放置钢大模板的 V 型槽（13）。

2. 根据权利要求 1 所述的钢大模板靠放架，其特征在于：所述倾斜架（3）与槽钢（6）的夹角为 60~80°。

3. 根据权利要求 1 所述的钢大模板靠放架，其特征在于：所述槽钢（6）内设置有用于稳固钢大模板靠放架的木方，所述槽钢（6）的高度大于所述木方的高度。

4. 根据权利要求 1 所述的钢大模板靠放架，其特征在于：相邻所述竖杆（10）的间距小于 2m。

5. 根据权利要求 1 所述的钢大模板靠放架，其特征在于：所述防护栏（11）与所述上横杆（7）相互垂直设置，所述防护栏（11）上还设置有防护网。

6. 根据权利要求 1 所述的钢大模板靠放架，其特征在于：所述钢大模板靠放架的材质为不锈钢。

7. 根据权利要求 1 所述的钢大模板靠放架，其特征在于：所述倾斜架（3）的表面包覆有防划的保护膜。

# 钢大模板靠放架

## 技术领域

[0001] 本实用新型涉及一种钢大模板靠放架，属于建筑施工技术领域。

## 背景技术

[0002] 在建筑施工场地使用的钢大模板靠放架一般结构简单，稳定性差，并且靠放钢大模板不方便，钢大模板靠放不牢固。

## 实用新型内容

[0003] 本实用新型所要解决的技术问题是，提供一种稳定性好，便于靠放钢大模板的钢大模板靠放架。

[0004] 为解决上述技术问题，本实用新型采用的技术方案为：

[0005] 一种钢大模板靠放架，其特征在于：包括：靠放单元和操作平台，所述靠放单元包括对称设置的倾斜架，所述倾斜架的个数为 2 个，2 个所述倾斜架的顶端由若干上横梁连接，中端由若干中横梁连接，底端由若干槽钢连接，所述倾斜架包括相互平行设置的上横杆、中横杆、下横杆和与所述上横杆相互垂直设置的若干竖杆，所述上横杆与所述上横梁相连接，所述中横杆与所述中横梁相连接，所述下横杆与所述槽钢相连且所述槽钢凸出于所述倾斜架，所述上横梁和上横杆组成所述操作平台，所述操作平台上铺设有跳板，所述操作平台上还设置有防护栏，2 个所述倾斜架之间还设置有扶梯，所述槽钢凸出于所述倾斜架的部分还设置有若干便于放置钢大模板的 V 型槽。

[0006] 所述倾斜架与槽钢的夹角为 60~80°。

[0007] 所述槽钢内设置有用于稳固钢大模板靠放架的木方，所述槽钢的高度大于所述木方的高度。

[0008] 相邻所述竖杆的间距小于 2m。

[0009] 所述防护栏与所述上横杆相互垂直设置，所述防护栏上还设置有防护网。

[0010] 所述钢大模板靠放架的材质为不锈钢。

[0011] 所述倾斜架的表面包覆有防划的保护膜。

[0012] 所述保护膜包括塑料薄膜。

[0013] 本实用新型提供的一种钢大模板靠放架，靠放单元的设计稳定性好，钢大模板靠放架不易倾倒；V 型槽的设置便于放置钢大模板，使钢大模板靠放牢固；保护膜的设置使倾斜架不会划伤钢大模板。本实用新型提供的一种钢大模板靠放架，设计合理，稳定性好，便于放置钢大模板，适合广泛推广应用。

## 附图说明

[0014] 图 1 为本实用新型的结构示意图；

[0015] 图 2 为本实用新型的侧面结构示意图。

## 具体实施方式

[0016] 下面结合附图对本实用新型作更进一步的说明。

[0017] 如图 1-2 所示，一种钢大模板靠放架，其特征在于：包括：靠放单元 1 和操作平台 2，所述靠放单元 1 包括对称设置的倾斜架 3，所述倾斜架 3 的个数为 2 个，2 个所述倾斜架 3 的顶端由若干上横梁 4 连接，中端由若干中横梁 5 连接，底端由若干槽钢 6 连接，所述倾斜架 3 包括相互平行设置的上横杆 7、中横杆 8、下横杆 9 和与所述上横杆 7 相互垂直设置的若干竖杆 10，所述上横杆 7 与所述上横梁 4 相连接，所述中横杆 8 与所述中横梁 5 相连接，所述下横杆 9 与所述槽钢 6 相连且所述槽钢 6 凸出于所述倾斜架 3，所述上横梁 4 和上横杆 7 组成所述操作平台 2，所述操作平台 2 上铺设有跳板，所述操作平台 2 上还设置有防护栏 11，2 个所述倾斜架 3 之间还设置有扶梯 12，所述槽钢 6 凸出于所述倾斜架 3 的部分还设置有若干便于放置钢大模板的 V 型槽 13。

[0018] 所述倾斜架 3 与槽钢（6）的夹角为 75°。

[0019] 所述槽钢 6 内设置有用于稳固钢大模板靠放架的木方，所述槽钢 6 的高度大于所述木方的高度。

[0020] 相邻所述竖杆 10 的间距小于 2m。

[0021] 所述防护栏 11 与所述上横杆 7 相互垂直设置，所述防护栏 11 上还设置有防护网。

[0022] 所述钢大模板靠放架的材质为不锈钢。

[0023] 所述倾斜架 3 的表面包覆有塑料薄膜。

[0024] 以上所述仅是本实用新型的优选实施方式，应当指出：对于本技术领域的普通技术人员来说，在不脱离本实用新型原理的前提下，还可以做出若干改进和润饰，这些改进和润饰也应视为本实用新型的保护范围。

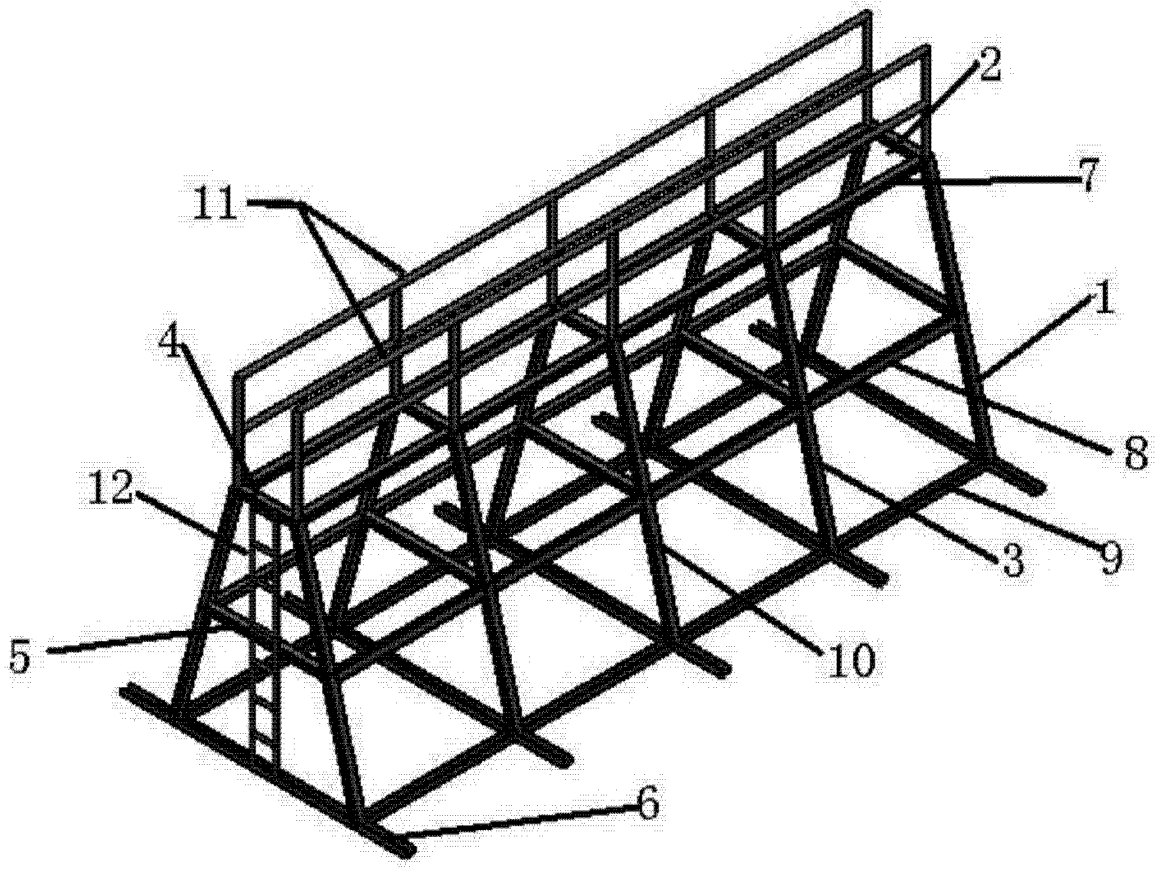


图 1

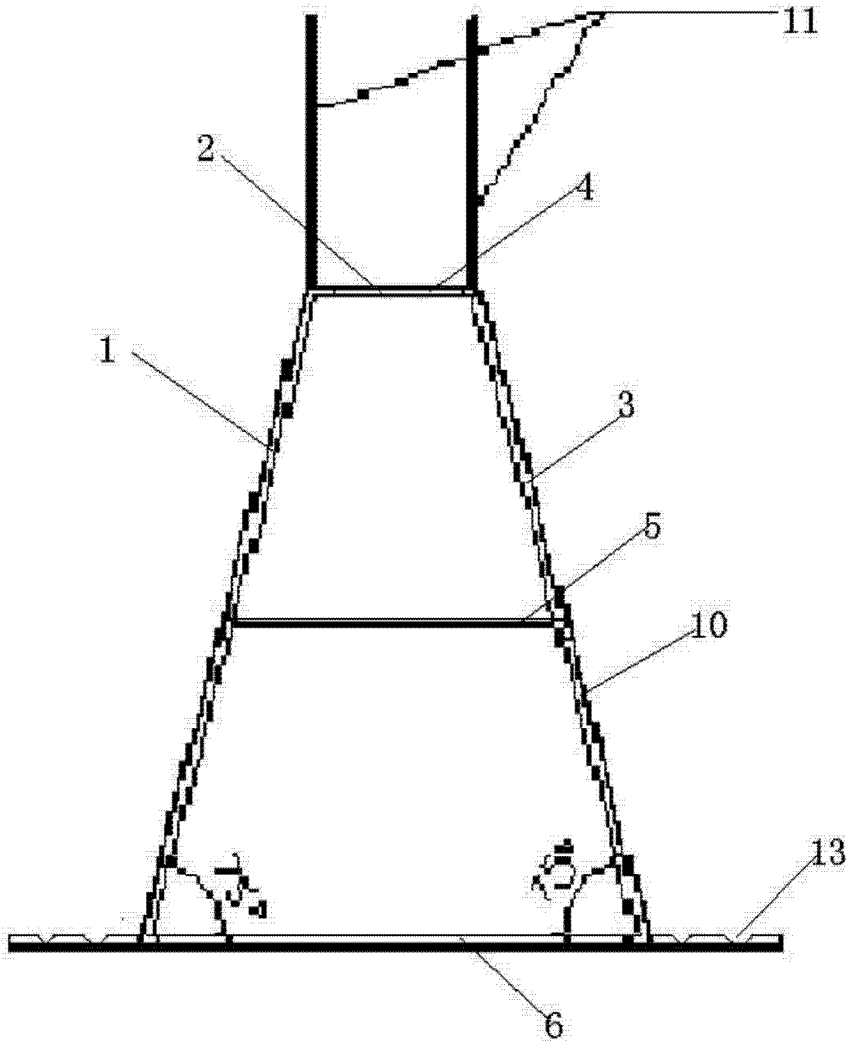


图 2