(19)中华人民共和国国家知识产权局

(12)实用新型专利

(10)授权公告号 CN 204990850 U
(45)授权公告日 2016.01.20

(21)申请号 201520733542.X

(22)申请日 2015.09.21

(73)专利权人 杨春晨
地址 722400 陕西省宝鸡市岐山县第一初中八(2)班

(72)发明人 杨春晨

(74)专利代理机构 宝鸡市新发明专利事务所 61106
代理人 席树文

(51)Int.Cl.
G09B 19/00(2006.01)

权利要求书1页 说明书2页 附图1页

(54)实用新型名称

一种小学教学教具

(57)摘要

本实用新型涉及一种小学教学工具，更具体的说是一种小学教学教具，小学生转动转盘，转盘停止转动后，小学生需回答指针所指区域的卡片上的问题，趣味性强，并且可以记录小学生回答问题的时间，竞赛性强，可以增加小学生的学习兴趣。电池和控制芯片均设置在底座的内部。控制面板和喇叭均安装在底座上。连接轴的一端与底座相连接，连接轴的另一端与固定盘相连接。液晶显示屏和发光二极管均设置在固定盘上，并且液晶显示屏位于发光二极管的上方，指针安装在固定盘上，并且位于固定盘的顶端。转盘与连接轴活动连接，并且位于底座和固定盘中间。收容仓有多个，均布在转盘上，固定件安装在收容仓上，并且与转盘相连接，卡片放置在收容仓上。

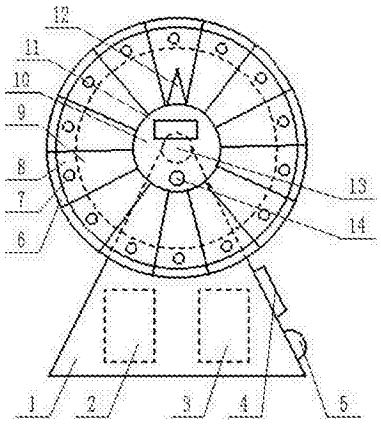

CN 204990850 U

1. 一种小学教学教具，包括底座 (1)、电池 (2)、控制芯片 (3)、控制面板 (4)、喇叭 (5)、转盘 (6)、固定件 (7)、收容仓 (8)、卡片 (9)、固定盘 (10)、液晶显示屏 (11)、指针 (12)、连接轴 (13) 和发光二极管 (14)，其特征在于：电池 (2) 和控制芯片 (3) 均设置在底座 (1) 的内部，并且位于底座 (1) 的下端；控制面板 (4) 和喇叭 (5) 均安装在底座 (1) 上，并且控制面板 (4) 位于喇叭 (5) 的上方；连接轴 (13) 的一端与底座 (1) 相连接，并且位于底座 (1) 的上端，连接轴 (13) 的另一端与固定盘 (10) 相连接；液晶显示屏 (11) 和发光二极管 (14) 均设置在固定盘 (10) 上，并且液晶显示屏 (11) 位于发光二极管 (14) 的上方，指针 (12) 安装在固定盘 (10) 上，并且位于固定盘 (10) 的顶端；转盘 (6) 与连接轴 (13) 活动连接，并且位于底座 (1) 和固定盘 (10) 中间；收容仓 (8) 有多个，均布在转盘 (6) 上，固定件 (7) 安装在收容仓 (8) 上，并且与转盘 (6) 相连接，卡片 (9) 放置在收容仓 (8) 上。

2. 根据权利要求 1 所述的一种小学教学教具，其特征在于：所述的固定件 (7)、收容仓 (8) 和卡片 (9) 的个数相同。

3. 根据权利要求 1 所述的一种小学教学教具，其特征在于：所述的收容仓 (8) 的材料为塑料。

4. 根据权利要求 1 所述的一种小学教学教具，其特征在于：所述的转盘 (6) 的材料为木头。

一种小学教学教具

技术领域

[0001] 本实用新型涉及一种小学教学工具，更具体的说是一种小学教学教具。

背景技术

[0002] 目前中国的小学生就要接受教育，学习各种知识，但是小学生本身的学习兴趣不浓，学习效率低，所以设计一种小学教学教具来解决这一问题。

发明内容

[0003] 本实用新型主要解决的技术问题是提供一种小学教学教具，小学生转动转盘，转盘停止转动后，小学生需回答指针所指区域的卡片上的问题，趣味性强，并且可以记录小学生回答问题的时间，竞赛性强，可以增加小学生的学习兴趣。

[0004] 为解决上述技术问题，本实用新型涉及一种小学教学工具，更具体的说是一种小学教学教具，包括底座、电池、控制芯片、控制面板、喇叭、转盘、固定件、收容仓、卡片、固定盘、液晶显示屏、指针、连接轴和发光二极管，小学生转动转盘，转盘停止转动后，小学生需回答指针所指区域的卡片上的问题，趣味性强，并且可以记录小学生回答问题的时间，竞赛性强，可以增加小学生的学习兴趣。

[0005] 电池和控制芯片均设置在底座的内部，并且位于底座的下端。控制面板和喇叭均安装在底座上，并且控制面板位于喇叭的上方。连接轴的一端与底座相连接，并且位于底座的上端，连接轴的另一端与固定盘相连接。液晶显示屏和发光二极管均设置在固定盘上，并且液晶显示屏位于发光二极管的上方，指针安装在固定盘上，并且位于固定盘的顶端。转盘与连接轴活动连接，并且位于底座和固定盘中间。收容仓有多个，均布在转盘上，固定件安装在收容仓上，并且与转盘相连接，卡片放置在收容仓上。

[0006] 作为本技术方案的进一步优化，本实用新型一种小学教学教具所述的固定件、收容仓和卡片的个数相同。

[0007] 作为本技术方案的进一步优化，本实用新型一种小学教学教具所述的收容仓的材料为塑料。

[0008] 作为本技术方案的进一步优化，本实用新型一种小学教学教具所述的转盘的材料为木头。

[0009] 本实用新型一种小学教学教具的有益效果为：

[0010] 本实用新型一种小学教学教具，小学生转动转盘，转盘停止转动后，小学生需回答指针所指区域的卡片上的问题，趣味性强，并且可以记录小学生回答问题的时间，竞赛性强，可以增加小学生的学习兴趣。

附图说明

[0011] 下面结合附图和具体实施方法对本实用新型做进一步详细的说明。

[0012] 图 1 为本实用新型一种小学教学教具的结构示意图。

[0013] 图中：底座 1；电池 2；控制芯片 3；控制面板 4；喇叭 5；转盘 6；固定件 7；收容仓 8；卡片 9；固定盘 10；液晶显示屏 11；指针 12；连接轴 13；发光二极管 14。

具体实施方式

[0014] 具体实施方式一：

[0015] 下面结合图 1 说明本实施方式，本实用新型涉及一种小学教学工具，更具体的说是一种小学教学教具，包括底座 1、电池 2、控制芯片 3、控制面板 4、喇叭 5、转盘 6、固定件 7、收容仓 8、卡片 9、固定盘 10、液晶显示屏 11、指针 12、连接轴 13 和发光二极管 14，小学生转动转盘，转盘停止转动后，小学生需回答指针所指区域的卡片上的问题，趣味性强，并且可以记录小学生回答问题的时间，竞赛性强，可以增加小学生的学习兴趣。

[0016] 电池 2 和控制芯片 3 均设置在底座 1 的内部，并且位于底座 1 的下端，底座 1 用于装置的支撑，电池 2 给装置供电，控制芯片 3 是装置的信息处理核心。控制面板 4 和喇叭 5 均安装在底座 1 上，并且控制面板 4 位于喇叭 5 的上方，控制面板 4 控制着装置的运行。连接轴 13 的一端与底座 1 相连接，并且位于底座 1 的上端，连接轴 13 的另一端与固定盘 10 相连接。液晶显示屏 11 和发光二极管 14 均设置在固定盘 10 上，并且液晶显示屏 11 位于发光二极管 14 的上方，指针 12 安装在固定盘 10 上，并且位于固定盘 10 的顶端，液晶显示屏 11 用于时间的显示，还可以对学生回答问题所用的时间计时，并且可以通过喇叭 5 进行语音提醒，通过发光二极管 14 进行发光来提醒使用者时间。转盘 6 与连接轴 13 活动连接，并且位于底座 1 和固定盘 10 中间，转盘 6 相对于连接轴 13 可以转动，固定盘 10 用于转盘 6 的限位。收容仓 8 有多个，均布在转盘 6 上，固定件 7 安装在收容仓 8 上，并且与转盘 6 相连接，卡片 9 放置在收容仓 8 上，收容仓 8 用于卡片 9 的放置，并且通过固定件 7 固定住，使得转盘 6 在转动时卡片 9 不会掉落，卡片 9 上写着各种适合小学生的题目。

[0017] 装置的工作原理：小学生转动转盘 6，使得转盘 6 转动，当转盘 6 停止转动时，小学生要回答指针 12 所指的区域中的卡片 9 上的问题，此时会有液晶显示屏 11 记录小学生答题完毕的时间，并且通过喇叭 12 和发光二极管 14 进行提醒，本装置还可以多个人玩，用于小学生之间的比赛，竞赛性强，增强小学生的学习兴趣，有利于学习。

[0018] 具体实施方式二：

[0019] 下面结合图 1 说明本实施方式，本实施方式对实施方式一作进一步说明，所述的固定件 7、收容仓 8 和卡片 9 的个数相同。

[0020] 具体实施方式三：

[0021] 下面结合图 1 说明本实施方式，本实施方式对实施方式一作进一步说明，所述的收容仓 8 的材料为塑料。

[0022] 具体实施方式四：

[0023] 下面结合图 1 说明本实施方式，本实施方式对实施方式一作进一步说明，所述的转盘 6 的材料为木头。

[0024] 当然，上述说明并非对本实用新型的限制，本实用新型也不仅限于上述举例，本技术领域的普通技术人员在本实用新型的实质范围内所做出的变化、改型、添加或替换，也属于本实用新型的保护范围。

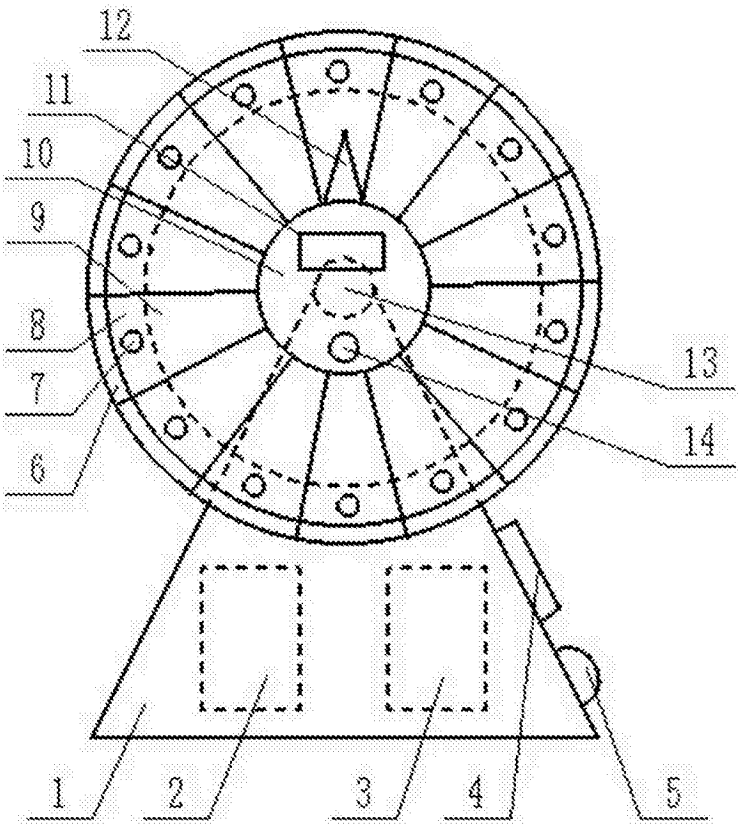

图 1