[19] 中华人民共和国国家知识产权局

[51] Int. Cl.
A01G 3/00 (2006.01)

[12] 实用新型专利说明书

专利号 ZL 200820018380.1

[45] 授权公告日 2009 年 2 月 4 日

[11] 授权公告号 CN 201188783Y

[22] 申请日 2008.3.7

[21] 申请号 200820018380.1

[73] 专利权人 亓同欣

地址 265600 山东省烟台市蓬莱市南王街道韩王纪家村 5 号

[72] 发明人 亓同欣

权利要求书 1 页 说明书 2 页 附图 1 页

[54] 实用新型名称

换刃式速刮树皮刀

[57] 摘要

本实用新型涉及一种果树的切割工具，特别是刮树皮刀，属于刀局结构技术领域。 换刃式速刮树皮刀，特征在于，将现有刀具的一体式结构改为灵活可拆卸刀刃的分体式结构，包括固定在刀把 2 上的刀体 1，刀体 1 上固定有压盖 3，刀体 1 与压盖 3 之间固定设有可拆卸刀刃 6；压盖 3 的下端设有导舌 7；刀体 1 上开有用于连接固定的稳钉孔及内螺孔，压盖 3 由稳钉 4 通过稳钉孔固定在刀体 1 上，刀刃 6 由螺钉 5 通过内螺孔固定于刀体 1 上。 本实用新型的换刃式速刮树皮刀，结构简单，使用简便，降低了劳动强度，省时省力，同时提高了工作效率。

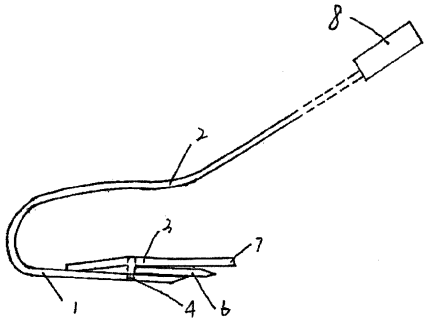

1、换刃式速刮树皮刀，特征在于包括固定在刀把（2）上的刀体（1），刀体（1）上固定有压盖（3），刀体（1）与压盖（3）之间固定设有可拆卸刀刃（6）。

2、按照权利要求 1 所述换刃式速刮树皮刀，其特征在于所述压盖（3）的下端设有导舌（7）。

3、按照权利要求 1 所述换刃式速刮树皮刀，其特征在于所述刀体（1）上开有用于连接固定的稳钉孔及内螺孔，压盖（3）由稳钉（4）通过稳钉孔固定在刀体（1）上，刀刃（6）由螺钉（5）通过内螺孔固定于刀体（1）上。

换刃式速刮树皮刀

一、技术领域

本实用新型涉及一种果树的切割工具，特别是一种刮树皮刀，属于刀具结构技术领域。

二、背景技术

北方冬天的时候,给果树特别是老树（如苹果）刮老树皮是果农一项又脏又累效率又低的工作,目前，给果树进行刮皮所用的刀具是传统的锄头式刮刀，这种刀具存在劳动强度高，工作效率低下的缺陷，而且下压刮刀的力量控制不好极易损伤树干，其根本原因是工具原始、速度慢、刀刃磨损重、刃磨困难。

三、发明内容

本实用新型的目的在于解决已有技术存在的问题，提供一种使用简便，省时省力，既锋利耐用又能提高工作效率的换刃式速刮树皮刀。

本实用新型是通过以下技术方案实现的：

换刃式速刮树皮刀，特殊之处在于，将现有刀具的一体式结构改为灵活可拆卸刀刃的分体式结构，包括固定在刀把 2 上的刀体 1，刀体 1 上固定有压盖 3，刀体 1 与压盖 3 之间固定设有可拆卸刀刃 6；

为了达到引导限定刀刃 6 刮树的深度，所述压盖 3 的下端设有导舌 7；

所述刀体 1 上开有用于连接固定的稳钉孔及内螺孔，压盖 3 由稳钉 4 通过稳钉孔固定在刀体 1 上，刀刃 6 由螺钉 5 通过内螺孔固定于刀体 1 上。

本实用新型的换刃式速刮树皮刀，结构简单，使用简便，降低了劳动强度，省时省力，同时提高了工作效率。

四、附图说明

图 1：本实用新型换刃式速刮树皮刀结构示意图；

图 2：图 1 的俯视图；

1、刀体，2、刀把，3、压盖，4、稳钉，5、螺钉，6、刀刃，7、导舌，8、木柄。

五、具体实施方式

以下参照附图，给出本实用新型的具体实施方式，用来对本实用新型的构成进行进一步说明。

实施例 1

本实施例的换刃式速刮树皮刀参考图 1-2，将现有刀具的一体式结构改为灵活可拆卸刀刃的分体式结构，包括固定在刀把 2 上的刀体 1，刀体 1 上固定有压盖 3，刀体 1 与压盖 3 之间固定设有可拆卸刀刃 6，压盖 3 的下端设有引导限定刀刃 6 刮树深度的导舌 7，刀体 1 上开有用于连接固定的稳钉孔及内螺孔，压盖 3 由稳钉 4 通过稳钉孔固定在刀体 1 上，刀刃 6 由螺钉 5 通过内螺孔固定于刀体 1 上。

本实施例在原有刮刀外形的基础上，对刀刃不锋利和不能保持锋利，刮削速度慢的缺点进行了革命性改革，达到非常理想的水平。

1、新产品采用可换式刀刃，用锋利耐用的壁纸刀刃，更换简便快速。

2、新产品可大大提高刮削速度，改刮为削，改变了刀刃的工作角度，大大延长了刀刃的使用寿命。

3、老产品是用原始的手工锻造生产，效率低，造价高，质量难以保证。新产品用冲压点焊设备就可流水线生产，生产效率高，造价低廉。

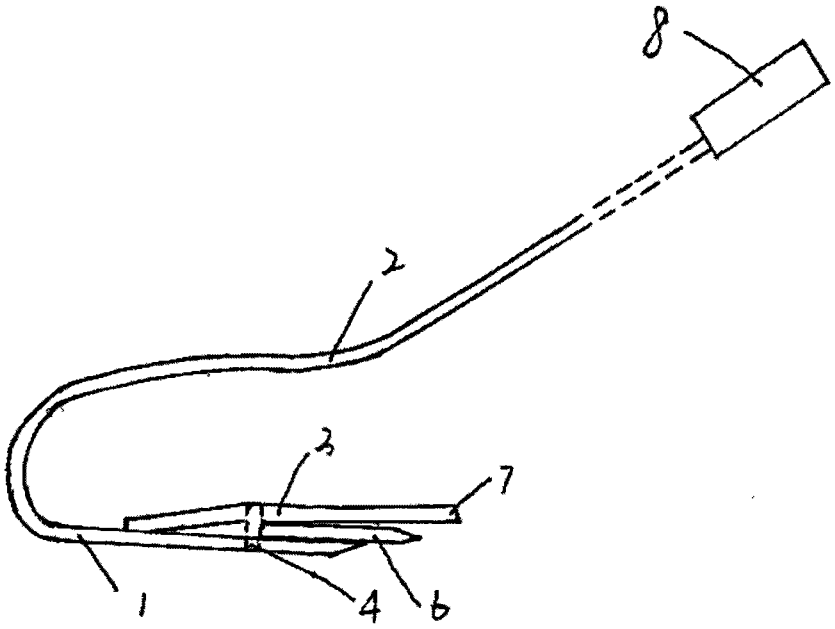

图 1

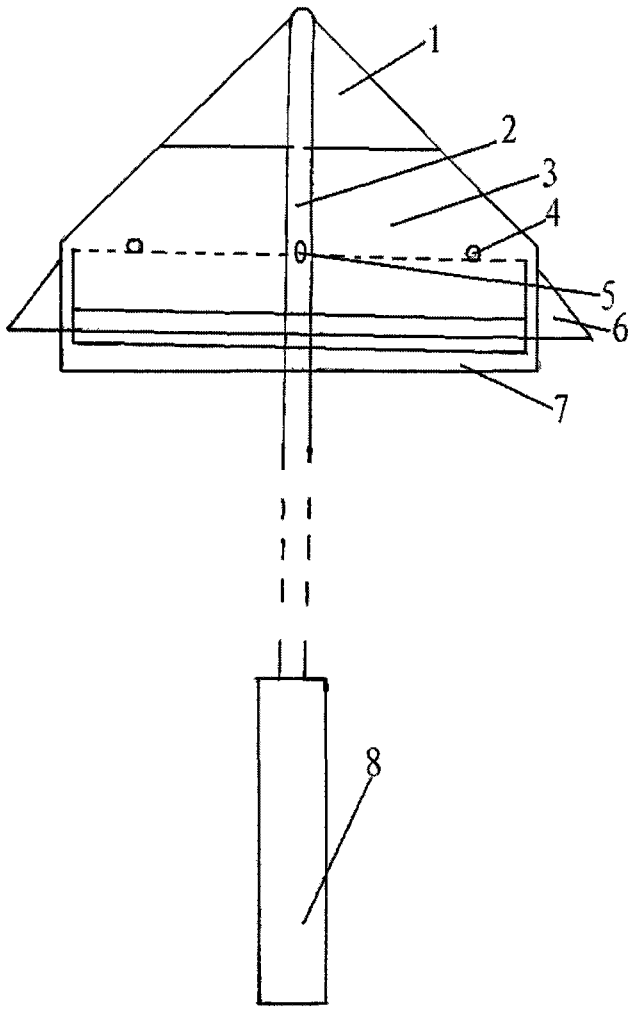

图 2