(19)中华人民共和国国家知识产权局

(12)实用新型专利

(10)授权公告号 CN 202327911 U
(45)授权公告日 2012.07.11

(21)申请号 201120504184.7

(22)申请日 2011.12.06

(73)专利权人 佛山市开信光电有限公司
地址 528231 广东省佛山市南海区大沥镇颜峰二村工业区

(72)发明人 陈开枝

(74)专利代理机构 佛山市南海智维专利代理有限公司 44225
代理人 李宪宾

(51)Int.Cl.
F21S 8/00(2006.01)
F21V 5/04(2006.01)
F21Y 101/02(2006.01)

权利要求书 1 页 说明书 1 页 附图 1 页

(54)实用新型名称

具有聚光圆环高亮度的照明灯

(57)摘要

本实用新型公开一种具有聚光圆环高亮度的照明灯，包括有灯具，灯具内腔的后端设有LED光源，在LED光源的前方设有聚光镜与物镜，本技术方案的优点是：只使用一盏灯，就可以实现正常的空间照明和局部照明，在一些特殊场所既要求空间照明又要求同时带有局部照明，使用本LED灯可节省灯具，节约成本。

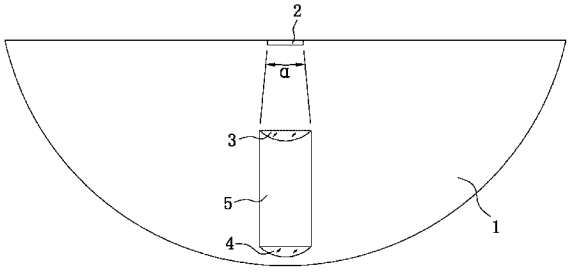

CN 202327911 U

1. 具有聚光圆环高亮度的照明灯，包括有灯具，灯具内腔的后端设有 LED 光源，其特征在于：在 LED 光源的前方设有聚光镜与物镜。

具有聚光圆环高亮度的照明灯

技术领域：

[0001] 本实用新型涉及一种具有聚光圆环高亮度的照明灯。

背景技术：

[0002] 在一些特殊场所，例如办公室、饭厅、商场，其照明要求既要有空间照明，又要有局部照明，现在一般的做法是在天花上既安装普通照明灯具，用来实现空间照明，又安装专业射灯，用来实现局部照明，导致天花上布置了大量的灯具，影响天花的美观度外，还增加了装修的成本。

发明内容：

[0003] 本实用新型的目的是为了克服上述现有技术的缺点，提供一种具有聚光圆环高亮度的照明灯。

[0004] 为实现上述目的，本实用新型提供的技术方案为：具有聚光圆环高亮度的照明灯，包括有灯具，灯具内腔的后端设有 LED 光源，在 LED 光源的前方设有聚光镜与物镜。

[0005] 本技术方案的优点是：只使用一盏灯，就可以实现正常的空间照明和局部照明，在一些特殊场所既要求空间照明又要求同时带有局部照明，使用本 LED 灯可节省灯具，节约成本。

附图说明：

[0006] 图 1 是本实用新型 LED 灯的结构示意图。

具体实施方式：

[0007] 现结合附图详细阐述本实用新型：

[0008] 本实施例的具有聚光圆环高亮度的照明灯，包括有灯具 1，灯具 1 内腔的后端设有 LED 光源 2，在 LED 光源 2 的前方设有聚光镜 3 与物镜 4。支撑聚光镜 3 和物镜 4 的器件 5 为透明材料，其目的是通过该器件 5 的光线也能透射出去。

[0009] 本结构中，LED 光源 2 发射角 α 立体空间内的光线经过聚光镜 3 与物镜 4 的光束汇聚并均匀投射出去，在目标的区域形成超高亮度的均匀照明效果，所以 α 角是 LED 光源 2 发射到聚光镜 3 内的光线的角度。而 LED 光源 2 发射角 α 以外的光线不经过聚光镜 3 和物镜 4，这部分光线起到泛光照明的效果。

[0010] 以上所述之实施例只为本实用新型的较佳实施例，并非以此限制本实用新型的实施范围，故凡依本实用新型之形状、构造及原理所作的等效变化，均应涵盖于本实用新型的保护范围内。

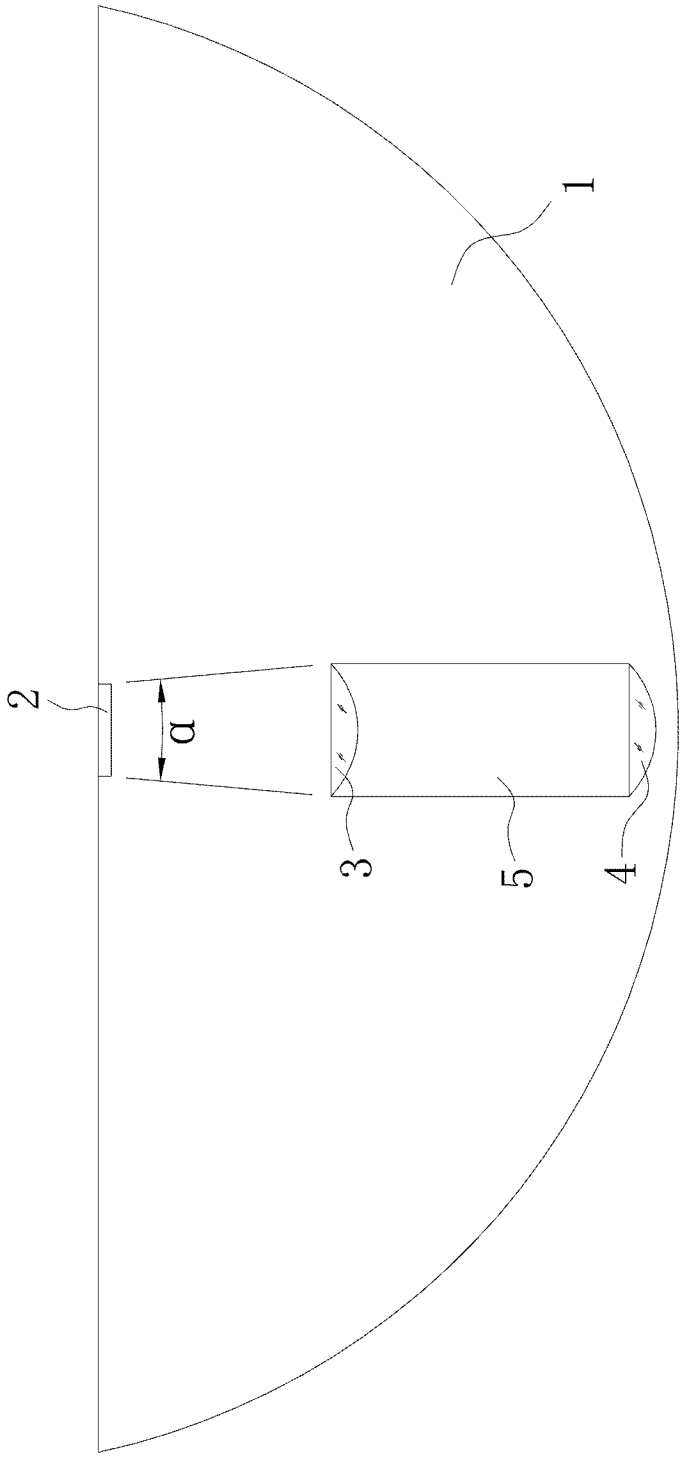

图 1