РОССИЙСКАЯ ФЕДЕРАЦИЯ

(19) **RU** (11) **216 330**(13) **U1**

(51) МПК
E06B 1/16 (2006.01)

ФЕДЕРАЛЬНАЯ СЛУЖБА
ПО ИНТЕЛЛЕКТУАЛЬНОЙ СОБСТВЕННОСТИ

(12) ОПИСАНИЕ ПОЛЕЗНОЙ МОДЕЛИ К ПАТЕНТУ

(52) СПК
E06B 1/16 (2022.08)

(21)(22) Заявка: **2022127931, 27.10.2022**

(24) Дата начала отсчета срока действия патента:
27.10.2022

Дата регистрации:
30.01.2023

Приоритет(ы):
(22) Дата подачи заявки: **27.10.2022**

(45) Опубликовано: **30.01.2023** Бюл. № **4**

Адрес для переписки:
105037, Москва, Первомайская, 4, 43, Абраменко Олег Игоревич

(72) Автор(ы):
Кудряшов Михаил Александрович (RU)

(73) Патентообладатель(и):
Кудряшов Михаил Александрович (RU)

(56) Список документов, цитированных в отчете о поиске: **US 20210214984 A1, 15.07.2021. KR 101184218 B1, 20.09.2012. RU 204833 U1, 15.06.2021. RU 199724 U1, 16.09.2020.**

(54) Компланарный дверной блок

(57) Реферат:

Полезная модель относится к области строительства, для устройства дверей, предпочтительно скрытого монтажа, в частности к дверным блокам, устанавливаемым в дверные проемы стен, выполненные с теневым зазором, образованным декоративной отделкой, установленной на теневой профиль. Дверной блок состоит из соединенных между собой петлей дверной коробки и дверного полотна. Дверной блок предназначен для установки в дверные проемы стен, выполненные с теневым зазором, образованным декоративной отделкой. Дверная коробка выполнена из вертикального профиля. Упомянутый профиль дверной коробки дополнительно содержит опоры, установленные между упомянутым профилем дверной коробки и чистовой поверхностью пола. Дверное полотно дополнительно содержит вставку, при этом упомянутая вставка расположена по нижней торцевой поверхности дверного полотна. Причем упомянутая вставка в профиле дверного полотна и упомянутые опоры дверной коробки выполнены по глубине и высоте, равными теневому зазору стены, в которой выполнен дверной проем. Использование заявленного технического решения позволяет улучшить тепло- и звукоизоляцию дверного блока. 9 з.п. ф-лы, 8 ил.

RU 216330 U1

RU 216330 U1

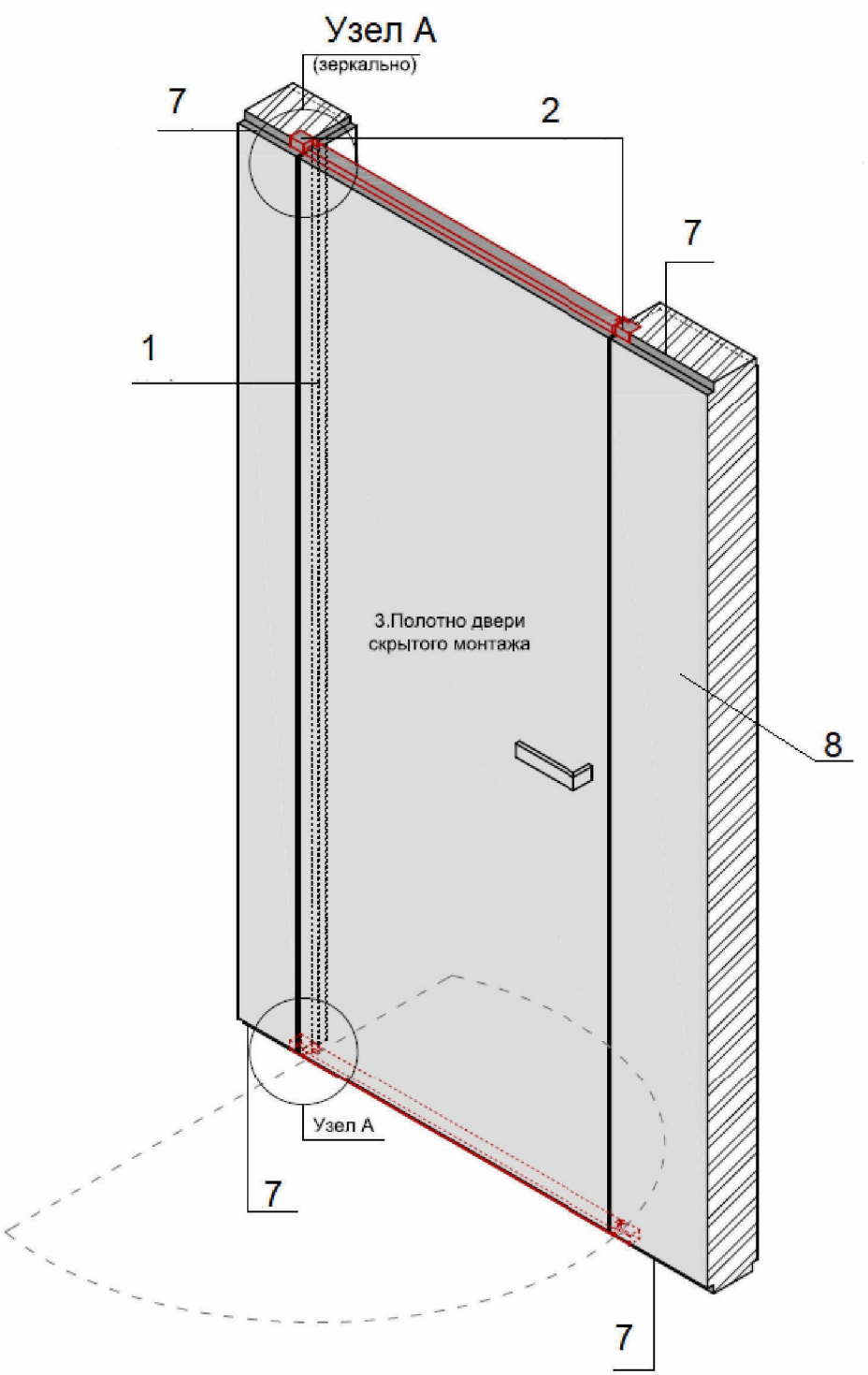

ФИГ.1

RU 2163330 U1

Область техники

Полезная модель относится к области строительства, для устройства дверей, предпочтительно скрытого монтажа, в частности к дверным блокам, устанавливаемым в дверные проемы стен, выполненные с теневым зазором, образованным декоративной отделкой, установленной на теневой профиль.

Уровень техники

Из уровня техники известен компланарный дверной блок, содержащий дверную коробку с пазами, дверное полотно и компланарные к нему наличники с пазами, а также соединительный элемент, размещаемый между наличником и дверной коробкой и прикрепляемый к дверной коробке. Соединительный элемент выполнен в виде пластины, снабженной полками с рифленым профилем, длина которых соответствует глубине пазов, выполненных в наличнике, а расстояние между полками соответствует расстоянию между пазами в наличнике, при этом в средней части пластины выполнено отверстие для самореза, а в дверной коробке в месте прикрепления к ней соединительного элемента выполнено углубление (RU 203514, опубл. 08.04.2021).

Из уровня техники также известна дверь для скрытого монтажа (RU 204833, опубл. 15.06.2021), состоящая из двух частей, соединенных между собой петлями, причем одна из частей содержит профиль дверной коробки, а другая часть - устройство торца дверного полотна, причем та часть, которая содержит профиль дверной коробки, оснащена узлами: сборки угла дверной коробки, подведения облицовочных материалов, установки петель; а часть с устройством торца дверного полотна оснащена лицевой частью, сопоставимой по ширине с шириной профиля дверной коробки и выполненной из профиля, на внутренней стороне которого имеется как минимум один элемент стыковки профиля с материалами дверного полотна.

Недостатком известных решения является их недостаточная теплошумоизоляция, при установке их в дверные проемы стен, выполненные с теневым зазором, образованным декоративной отделкой, установленной на теневой профиль. Недостаточная теплошумоизоляция дверного блока происходит из-за наличия зазора, между чистовым покрытием пола и непосредственно дверным полотном. А также не достаточный эстетический вид. Т.е. высота теневого зазора в стене не совпадает с низом дверного полотна. Образуется визуальная эстетически некрасивая ступень.

Сущность полезной модели

Задачей предлагаемого технического решения является создание компланарного дверного блока, устанавливаемого в дверные проемы стен, выполненные с теневым зазором, образованным декоративной отделкой, установленной на теневой профиль, и обладающего повышенной тепло- и шумоизоляцией. А также получение визуального эстетического вида.

Техническим результатом заявленного технического решения является улучшение тепло и звукоизоляции дверного блока.

Технический результат заявленного технического решения достигается за счет того, что компланарный дверной блок, состоящий из соединенных между собой петлей, дверной коробки и дверного полотна, дверной блок предназначен для установки в дверные проемы стен помещений, выполненных с теневым зазором, образованным декоративной отделкой, дверная коробка выполнена из вертикального профиля, при этом упомянутый профиль дверной коробки дополнительно содержит опоры, установленные между упомянутым профилем дверной коробки и чистовой поверхностью пола, а дверное полотно дополнительно содержит вставку, при этом упомянутая вставка расположена по нижней торцевой поверхности дверного полотна, причем упомянутая

вставка в профиле дверного полотна и упомянутые опоры дверной коробки выполнены по глубине и высоте равными теневому зазору стены, в которой выполнен дверной проем.

В частном случае реализации технического решения дверная коробка дополнительно содержит второй профиль дверной коробки, распложенный с противоположной стороны дверного полотна, при этом второй профиль выполнен с опорами, установленными между упомянутым профилем дверной коробки и чистовой поверхностью пола, причем дверное полотно и упомянутый второй профиль соединены между собой посредством дверного замка.

В частном случае реализации технического решения дверной блок выполнен по высоте, равной расстоянию между чистовыми поверхностями пола и потолка, при этом упомянутые профили дверной коробки содержат дополнительные опоры, установленные между упомянутыми профилями дверной коробки и чистовой поверхностью потолка, и дверное полотно содержит дополнительную вставку, расположенную по верхней торцевой поверхности дверного полотна.

В частном случае реализации технического решения вставка в профиле дверного полотна расположена от чистовой поверхности пола на расстоянии от 3 до 5 мм.

В частном случае реализации технического решения вставка в профиле дверного полотна расположена от чистовой поверхности потолка на расстоянии от 3 до 5 мм.

В частном случае реализации технического решения дверная коробка и дверное полотно дополнительно соединены между собой второй петлей.

В частном случае реализации технического решения дверная коробка и дверное полотно дополнительно соединены между собой третьей петлей.

В частном случае реализации технического решения дверная коробка и дверное полотно выполнены с притворными четвертями.

В частном случае реализации технического решения вставки и опоры выполнены с высотой, равной от 5 до 20 мм.

В частном случае реализации технического решения в дверной коробке выполнен паз, в который установлен уплотнитель.

Краткое описание чертежей

Детали, признаки, а также преимущества настоящей полезной модели следуют из нижеследующего описания вариантов реализации заявленного технического решения с использованием чертежей, на которых показано:

Фиг. 1 - компланарный дверной блок. Общий вид.

Фиг. 2 - узел А.

Фиг. 3 - стык рамы двери и опоры рамы.

Фиг. 4 - компланарный дверной блок. Вид с лицевой стороны.

Фиг. 5 - компланарный дверной блок. Вид сбоку.

Фиг.6 - компланарный дверной блок. Вид сверху.

Фиг. 7 - компланарный дверной блок. Общий вид, дверь в закрытом положении.

Фиг. 8 - компланарный дверной блок. Общий вид, дверь в открытом положении.

На фигурах цифрами обозначены следующие позиции:

1 - дверная коробка двери скрытого монтажа; 2 - опора дверной коробки; 3 - полотно двери скрытого монтажа; 4 - вставка в полотне двери; 5 - уровень чистового пола; 6 - ширина полотна; 7 - теневой зазор стены; 8 - стена; 9 - уровень чистового потолка.

Раскрытие полезной модели

Выполнение стен с теневым зазором, между стеной и полом и/или между стеной и потолком, образованным декоративной отделкой, установленной на теневой профиль,

придает дизайнерский парящий эффект стенам. При отделке стыка стены и пола теневой профиль полностью утапливается в стену, создавая реальное ощущение парения стены в пространстве.

Главной особенностью дверей компланарного типа является выполнение дверного проема в одной плоскости со стеной, то есть дверная коробка, дверное полотно и стена дверного проема образуют единую плоскость.

При установке дверных блоков, предпочтительно скрытого монтажа, в дверные проемы стен, выполненные с теневым профилем, нарушается визуальный парящий эффект за счет прерывания теневого профиля, выполненного на стене.

Применение решения по заявленной полезной модели позволяет обеспечить непрерывный парящий эффект стены, в которой выполнен дверной проем.

При этом заявленное техническое решение в дополнение к эстетическому эффекту обеспечивает также и практический эффект. Из-за того, что зазоры между дверной коробкой и дверным полотном, а также между дверным полотном и поверхностью пола, а также между дверным полотном и поверхностью потолка отсутствуют или минимальны, пыль не скапливается в направляющих. Конструкция заявленного дверного блока исключает сквозняки, что, в свою очередь, обеспечивает тепло- и шумоизоляцию заявленного дверного блока.

Дверной блок для скрытого монтажа состоит из двух частей, соединенных между собой петлей или петлями. При этом одна часть дверного блока представляет собой дверную коробку, а вторая часть представляет собой дверное полотно.

В заявленной конструкции применены петли для скрытого монтажа, которые при монтаже устанавливают в выполненные пазы в дверной коробке и в дверном полотне. При этом при большом весе двери возможно увеличение количества необходимых петель.

Дверное полотно в закрытом положении образует по меньшей мере с одной стороны с упомянутой дверной коробкой единую плоскость.

Дверная коробка выполнена в виде по меньшей мере одного вертикального профиля.

В варианте реализации заявленного технического решения дверная коробка дополнительно содержит второй профиль дверной коробки, распложенный с противоположной стороны дверного полотна.

Причем дверное полотно и упомянутый второй профиль соединены между собой посредством дверного замка, а дверное полотно и первый профиль дверного полотна соединены между собой посредством петель.

При этом упомянутые профили дверной коробки дополнительно содержат опоры, установленные между упомянутыми профилями дверной коробки и чистовой поверхностью пола.

В варианте реализации заявленного технического решения дверной блок выполнен по высоте, равной расстоянию между чистовыми поверхностями пола и потолка помещения, при этом профили дверной коробки содержат дополнительные опоры, установленные между упомянутыми профилями дверной коробки и чистовой поверхностью потолка.

Упомянутые опоры профилей дверной коробки выполнены с габаритами, обеспечивающими равный теневой зазор с теневым зазором стены, образованным посредством теневого профиля в стене в местах примыкания стены и пола, а также в местах примыкания стены и потолка. Таким образом опоры профилей выполнены по высоте, равной высоте теневого зазора, и установлены по глубине от лицевой поверхности стены на глубину теневого зазора стены.

Дверное полотно дополнительно содержит вставку, расположенную по нижней торцевой поверхности дверного полотна.

При этом в варианте реализации заявленного технического решения, в котором дверной блок выполнен по высоте, равной расстоянию между чистовыми поверхностями пола и потолка, дверного полотно содержит вставку, дополнительно установленную по верхней торцевой поверхности дверного полотна.

При этом вставка в профиле дверного полотна выполнена по глубине и высоте равной теневому зазору стены, образованному в стене, в местах примыкания стены и пола, а также в местах примыкания стены и потолка. Таким образом вставка выполнена по высоте, равной высоте теневого зазора, и установлена по глубине от лицевой поверхности стены, и соответственно дверного полотна, на глубину теневого зазора стены. При этом высота дверного полотна вместе с указанными вставками выполнена такой, что обеспечивает зазор между вставкой и чистовой поверхностью пола, составляющий от 3 до 5 мм, а также обеспечивает зазор от 3 до 5 мм между вставкой и чистовой поверхностью потолка.

Выполнение дверного полотна с упомянутыми вставками с образованием зазора между вставкой и чистовой поверхностью пола и потолка, составляющим от 3 до 5 мм позволяет практически исключить воздухообмен между помещениями, тем самым исключить сквозняки.

Также упомянутые опоры профилей дверной коробки, выполненные по заявленному техническому решению, обеспечивают заводскую конструктивную целостность упомянутых профилей дверных коробок при монтаже теневого профиля стены, поскольку нет необходимости обрезки упомянутых профилей для достижения глубины теневого зазора, обеспечиваемого установкой теневого профиля и последующего монтажа декоративной отделки стены. И, соответственно, упомянутые вставки дверного полотна, выполненные по заявленному техническому решению, обеспечивают заводскую конструктивную целостность упомянутого дверного полотна при монтаже теневого профиля стены, поскольку нет необходимости обрезки упомянутого дверного полотна для достижения глубины теневого зазора, обеспечиваемого установкой теневого профиля и последующего монтажа декоративной отделки стены.

При этом боковые стороны дверного полотна выполнены с притворной четвертью, при этом притворная четверть выполнена также и в профилях дверной коробки.

В варианте реализации заявленного технического решения в дверной коробке выполнен паз, в который установлен уплотнитель.

Таким образом, реализация заявленного технического решения позволяет обеспечить продолжение теневого зазора стены через дверной блок, а именно через дверную коробку и дверное полотно, при этом обеспечивается практически непрерывный целостный теневой зазор, проходящий по стене и дверному блоку, а также обеспечивается улучшение тепло- и звукоизоляции дверного блока.

(57) Формула полезной модели

1. Компланарный дверной блок, состоящий из соединенных между собой петлей дверной коробки и дверного полотна, отличающийся тем, что дверной блок предназначен для установки в дверные проемы стен помещений, выполненных с теневым зазором, образованным декоративной отделкой, дверная коробка выполнена из вертикального профиля, при этом упомянутый профиль дверной коробки дополнительно содержит опоры, установленные между упомянутым профилем дверной коробки и чистовой поверхностью пола, а дверное полотно дополнительно содержит вставку,

при этом упомянутая вставка расположена по нижней торцевой поверхности дверного полотна, причем упомянутая вставка в профиле дверного полотна и упомянутые опоры дверной коробки выполнены по глубине и высоте равными теневому зазору стены, в которой выполнен дверной проем.

2. Дверной блок по п.1, отличающийся тем, что дверная коробка дополнительно содержит второй профиль дверной коробки, расположенный с противоположной стороны дверного полотна, при этом второй профиль выполнен с опорами, установленными между упомянутым профилем дверной коробки и чистовой поверхностью пола, причем дверное полотно и упомянутый второй профиль соединены между собой посредством дверного замка.

3. Дверной блок по п.1, отличающийся тем, что дверной блок выполнен по высоте, равной расстоянию между чистовыми поверхностями пола и потолка помещения, при этом упомянутые профили дверной коробки содержат дополнительные опоры, установленные между упомянутым профилем дверной коробки и чистовой поверхностью потолка, и дверное полотно содержит дополнительную вставку, расположенную по верхней торцевой поверхности дверного полотна.

4. Дверной блок по п.1, отличающийся тем, что вставка в профиле дверного полотна расположена от чистовой поверхности пола на расстоянии от 3 до 5 мм.

5. Дверной блок по п.2, отличающийся тем, что вставка в профиле дверного полотна расположена от чистовой поверхности потолка на расстоянии от 3 до 5 мм.

6. Дверной блок по п.1, отличающийся тем, что дверная коробка и дверное полотно дополнительно соединены между собой второй петлей.

7. Дверной блок по п.1, отличающийся тем, что дверная коробка и дверное полотно дополнительно соединены между собой третьей петлей.

8. Дверной блок по п.1, отличающийся тем, что дверная коробка и дверное полотно выполнены с притворными четвертями.

9. Дверной блок по п.1, отличающийся тем, что вставки и опоры выполнены с высотой, равной от 5 до 20 мм.

10. Дверной блок по п.1, отличающийся тем, что в дверной коробке выполнен паз, в который установлен уплотнитель.

1

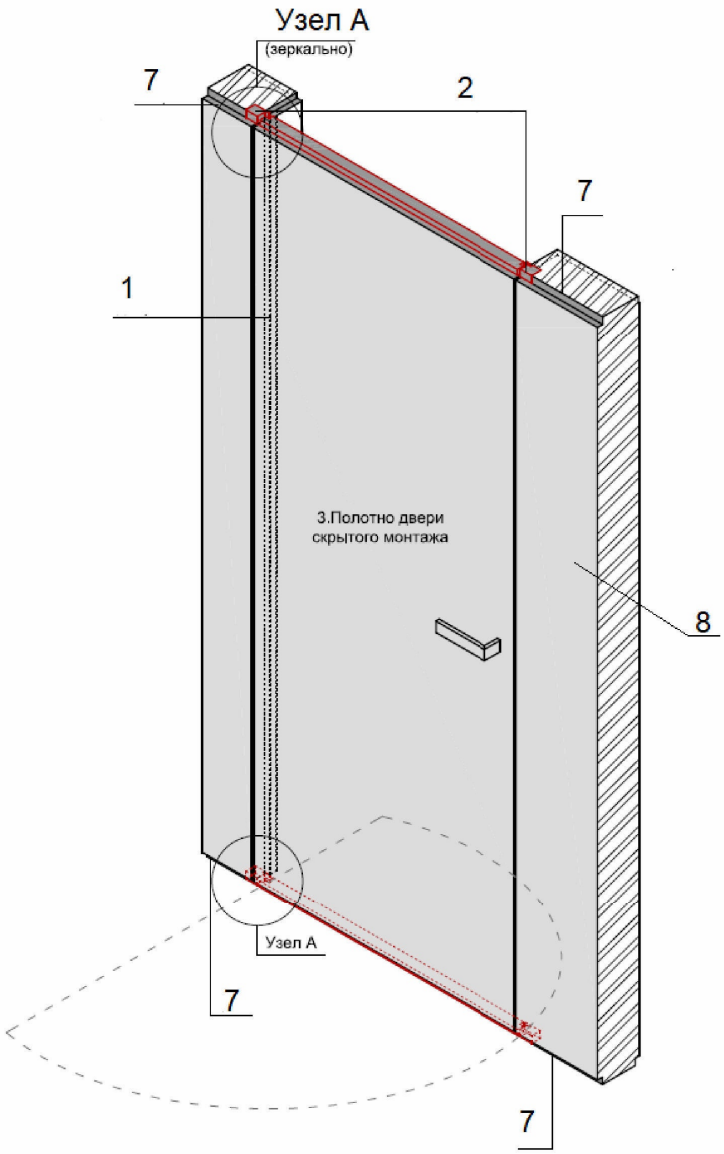
Узел А
(зеркально)
7
2
7
1
3.Полотно двери
скрытого монтажа
8
Узел А
7
7

ФИГ.1

2

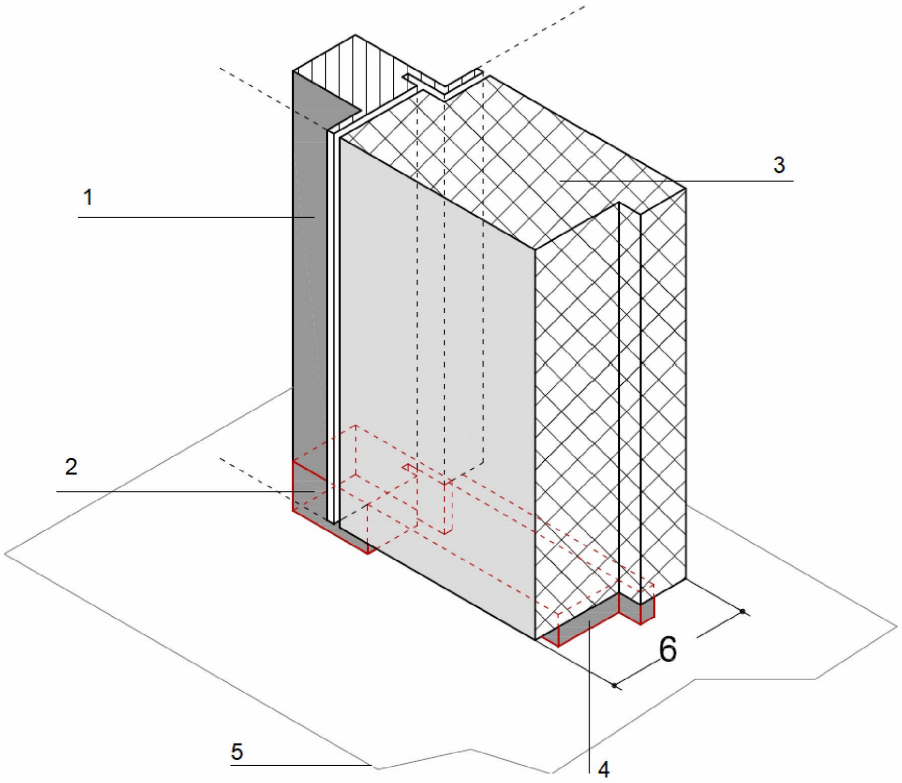

ФИГ.2

3

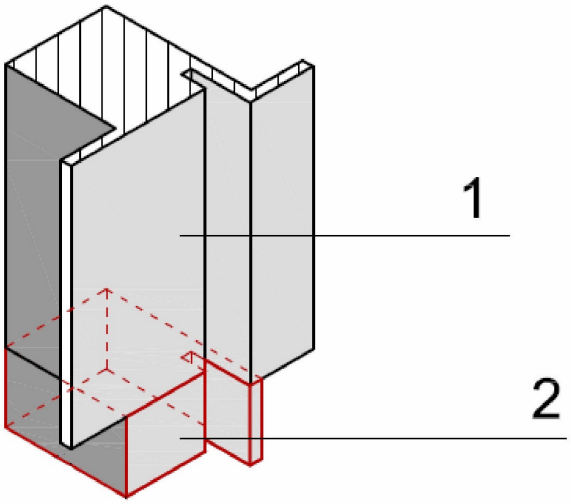

ФИГ.3

4

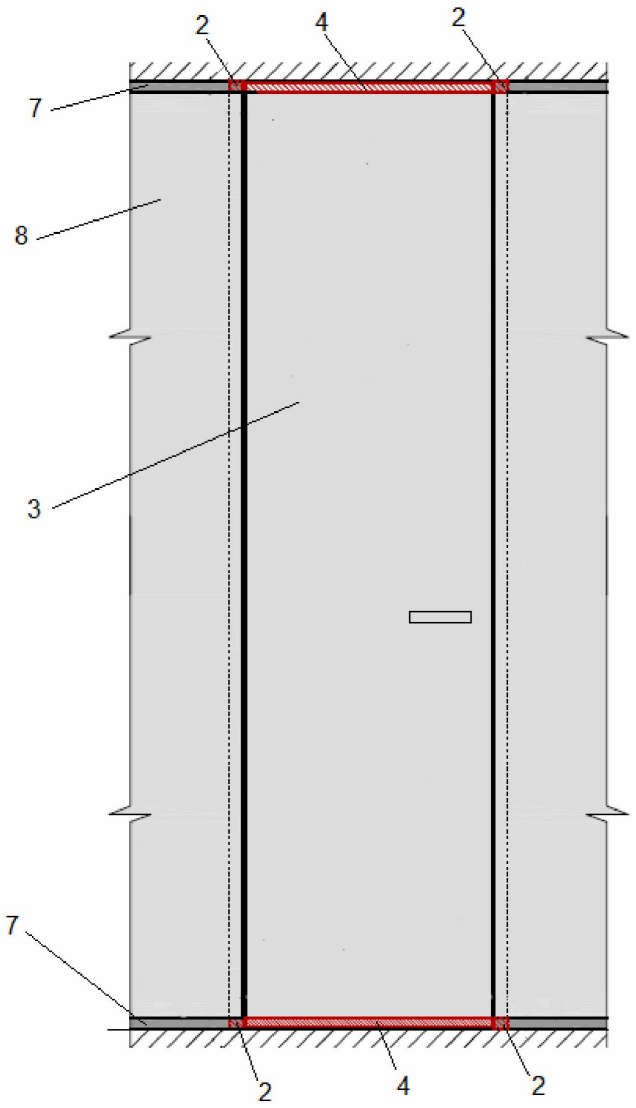

ФИГ.4

5

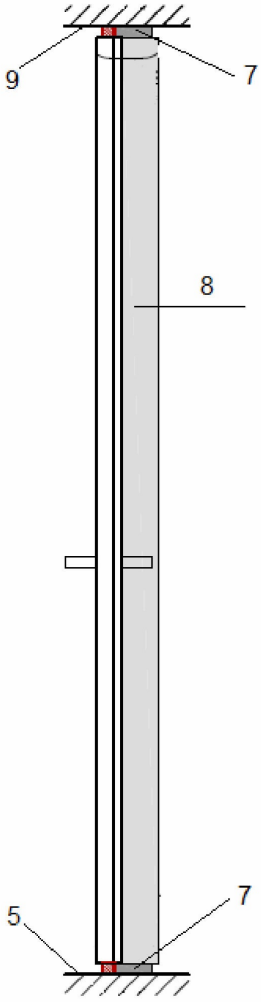

ФИГ.5

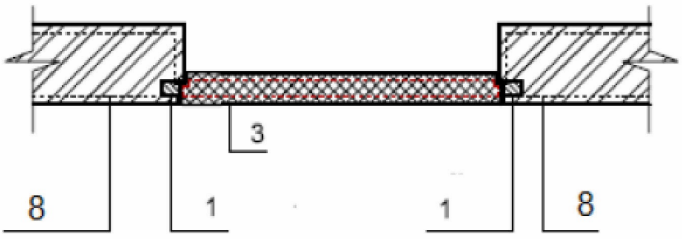

ФИГ.6

6



ФИГ.7

7



ФИГ.8