(19)中华人民共和国国家知识产权局

(12)实用新型专利

(10)授权公告号 CN 203154309 U
(45)授权公告日 2013.08.28

(21)申请号 201320090248.2

(22)申请日 2013.02.02

(73)专利权人 欧瑞特制罐（青岛）有限公司
地址 266300 山东省青岛市胶州市云溪办事处 204 国道以北经三路以东

(72)发明人 李克庆

(51)Int.Cl.
A61J 1/05(2006.01)

权利要求书1页 说明书1页 附图1页

(54)实用新型名称

一种口服液瓶

(57)摘要

本实用新型涉及一种口服液瓶。包括瓶盖和瓶体，瓶盖密封于瓶体上，其特征在于，瓶盖的上方设置了上盖，瓶体上设置了手持部。本实用新型的瓶盖上设置了上盖，在服用完后，可把吸管拿出，把上盖盖严，即可保存下次再服用；瓶体上的手持部保证了使用者在拿的时候不会打滑脱手，安全性更高；瓶体上的刻度可让患者根据自己的年龄、病情来按需来服用，既灵活又环保。

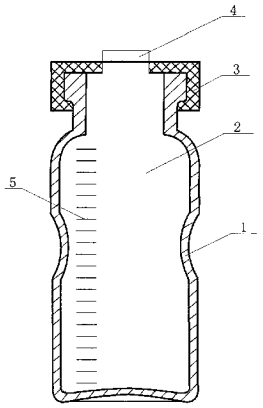

CN 203154309 U

1. 一种口服液瓶，包括瓶盖和瓶体，瓶盖密封于瓶体上，其特征在于，瓶盖的上方设置了上盖，瓶体上设置了手持部。

2. 根据权利要求 1 所述的一种口服液瓶，其特征在于，所述的手持部为弧形凹槽。

3. 根据权利要求 1 所述的一种口服液瓶，其特征在于，瓶体上设置了刻度。

4. 根据权利要求 1 所述的一种口服液瓶，其特征在于，瓶体的瓶口处有一层封闭层。

一种口服液瓶

技术领域：

[0001] 本实用新型涉及一种口服液瓶。

背景技术：

[0002] 现有的口服液瓶通常由玻璃瓶、橡胶盖或铝合金盖组成，使用时，把吸管直接插进橡胶盖或铝合金盖内进行饮用；这种口服液瓶存在的问题是，只能进行一次性使用，因为吸管插入后便无法再密封了，所以现在的口服液瓶都做成同样毫升的量，不能做到因人而异，因病情而异。

实用新型内容：

[0003] 本实用新型就是针对上述问题，提供了一种口服液瓶。

[0004] 为了实现上述目的，本实用新型采用如下技术方案，包括瓶盖和瓶体，瓶盖密封于瓶体上，瓶盖的上方设置了上盖，瓶体上设置了手持部。

[0005] 所述的手持部为弧形凹槽。

[0006] 瓶体上设置了刻度。

[0007] 瓶体的瓶口处有一层封闭层。

[0008] 本实用新型的有益效果：

[0009] 本实用新型结构简单，使用方便，利于生产应用。

[0010] 本实用新型的瓶盖上设置了上盖，在服用完后，可把吸管拿出，把上盖盖严，即可保存下次再服用；瓶体上的手持部保证了使用者在拿的时候不会打滑脱手，安全性更高；瓶体上的刻度可让患者根据自己的年龄、病情来按需来服用，既灵活又环保。

附图说明：

[0011] 图 1 为本实用新型的结构示意图。

[0012] 图 1 中，1 为手持部，2 为瓶体，3 为瓶盖，4 为上盖，5 为刻度。

具体实施方式：

[0013] 包括瓶盖和瓶体，瓶盖密封于瓶体上，瓶盖的上方设置了上盖，瓶体上设置了手持部。

[0014] 所述的手持部为弧形凹槽。

[0015] 瓶体上设置了刻度。

[0016] 瓶体的瓶口处有一层封闭层；服用时，用吸管刺穿即可。

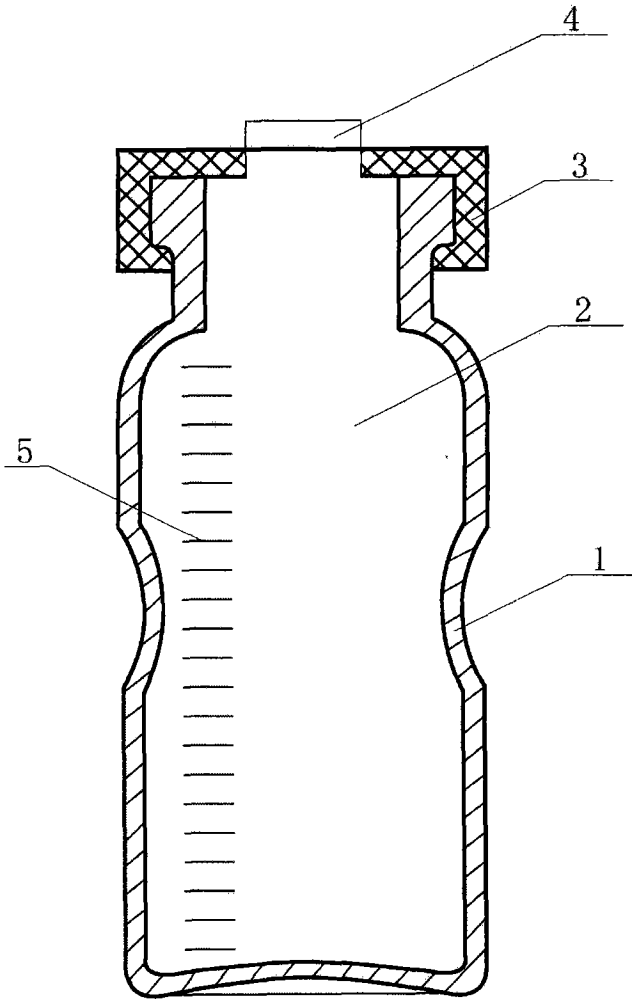

图 1