(19)中华人民共和国国家知识产权局

(12)实用新型专利

(10)授权公告号 CN 213054170 U
(45)授权公告日 2021.04.27

(21)申请号 202021269821.2

(22)申请日 2020.07.02

(73)专利权人 融水县鸿盛木业有限公司
地址 545300 广西壮族自治区柳州市融水县融水镇康田工业园

(72)发明人 李林红

(51)Int.Cl.
B24B 19/24(2006.01)
B24B 27/00(2006.01)
B24B 41/02(2006.01)
B24B 55/00(2006.01)

权利要求书1页 说明书2页 附图5页

(54)实用新型名称

一种便于移动的木材打磨机

(57)摘要

本实用新型公开了一种便于移动的木材打磨机，属于木材加工设备技术领域，包括装置主体，装置主体的下端焊接连接有四个承重杆，承重杆的内部开设有伸缩腔，伸缩腔的内部螺纹连接有螺纹杆，四承重杆的外侧焊接连接有置物板，置物板的下端安装有四个固定架，固定架的下端转动连接有滚动滑轮。本实用新型通过电机带动滚动滑轮逐渐下降和地面接触，使得装置的移动更加的方便，从而为使用者提供了极大的方便，并且通过电机调整四个承重杆的高度，让装置主体保持水平状态，使得装置在高低不平的地面固定时工序较为简单，从而大大的减轻工作人员的劳动强度。

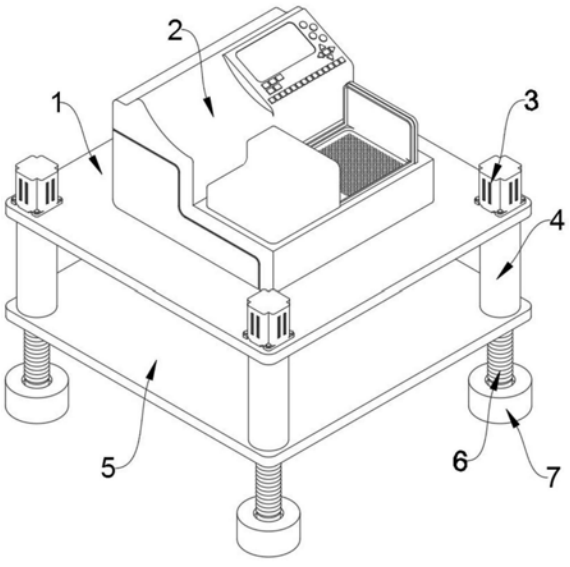

CN 213054170 U

1.一种便于移动的木材打磨机,包括装置主体(1),所述装置主体(1)的下端焊接连接有四个承重杆(4),所述承重杆(4)的内部开设有伸缩腔(11),其特征在于:所述伸缩腔(11)的内部螺纹连接有螺纹杆(6),四所述承重杆(4)的外侧焊接连接有置物板(5),所述置物板(5)的下端安装有四个固定架(13),所述固定架(13)的下端转动连接有滚动滑轮(10)。

2.根据权利要求1所述的一种便于移动的木材打磨机,其特征在于,所述装置主体(1)的上端且位于承重杆(4)的上端螺钉连接有四个电机(3),所述电机(3)的输出端贯穿承重杆(4)卡接连接有传动轴(8),且所述传动轴(8)位于伸缩腔(11)的内部。

3.根据权利要求1所述的一种便于移动的木材打磨机,其特征在于,所述螺纹杆(6)的内部开设有滑动腔(12),所述螺纹杆(6)的下端焊接连接有定位块(9),所述定位块(9)的外侧转动连接有垫脚(7)。

4.根据权利要求1所述的一种便于移动的木材打磨机,其特征在于,所述装置主体(1)上端的中间位置通过螺钉连接有打磨机构(2)。

5.根据权利要求3所述的一种便于移动的木材打磨机,其特征在于,所述滑动腔(12)的内径和传动轴(8)下端的外径大小相同,所述传动轴(8)和滑动腔(12)通过卡接连接。

6.根据权利要求1所述的一种便于移动的木材打磨机,其特征在于,所述置物板(5)的下端开设有内螺纹孔洞。

7.根据权利要求1所述的一种便于移动的木材打磨机,其特征在于,所述置物板(5)和固定架(13)通过螺钉连接。

一种便于移动的木材打磨机

技术领域

[0001] 本实用新型属于木材加工设备技术领域，具体涉及一种便于移动的木材打磨机。

背景技术

[0002] 木材泛指用于工民建筑的木制材料，通常被为软材和硬材，工程中所用的木材主要取自树木的树干部分，木材因取得和加工容易，自古以来就是一种主要的建筑材料，在木材加工过程中，经常使用木材打磨机对木材进行打磨，然而市面上各种的打磨机仍存在各种各样的问题，如授权公告号为CN208438079U所公开的高效的木材打磨机，其虽然具有木材打磨质量较佳、工作效率较高的优点，但是并未解决现有打磨机移动时较为不便，且在高低不平的地面固定时工序较多，工作人员的劳动强度较大的问题，为此我们提出一种便于移动的木材打磨机。

实用新型内容

[0003] 本实用新型的目的在于提供一种便于移动的木材打磨机，以解决现有打磨机移动时较为不便的问题。

[0004] 为实现上述目的，本实用新型提供如下技术方案：包括装置主体，所述装置主体的下端焊接连接有四个承重杆，所述承重杆的内部开设有伸缩腔，所述伸缩腔的内部螺纹连接有螺纹杆，四所述承重杆的外侧焊接连接有置物板，所述置物板的下端安装有四个固定架，所述固定架的下端转动连接有滚动滑轮。

[0005] 优选的，所述装置主体的上端且位于承重杆的上端螺钉连接有四个电机，所述电机的输出端贯穿承重杆卡接连接有传动轴，且所述传动轴位于伸缩腔的内部，所述螺纹杆的内部开设有滑动腔，所述螺纹杆的下端焊接连接有定位块，所述定位块的外侧转动连接有垫脚。

[0006] 优选的，所述装置主体上端的中间位置通过螺钉连接有打磨机构。

[0007] 优选的，所述滑动腔的内径和传动轴下端的外径大小相同，所述传动轴和滑动腔通过卡接连接。

[0008] 优选的，所述置物板的下端开设有内螺纹孔洞，所述置物板和固定架通过螺钉连接。

[0009] 与现有技术相比，本实用新型的有益效果是：

[0010] (1)本实用新型通过电机带动滚动滑轮逐渐下降和地面接触，使装置的移动更加的方便，从而为使用者提供了极大的方便。

[0011] (2)本实用新型通过电机调整四个承重杆的高度，让装置主体保持水平状态，使得装置在高低不平的地面固定时工序较为简单，从而大大的减轻工作人员的劳动强度。

附图说明

[0012] 图1为本实用新型一种便于移动的木材打磨机一端的结构示意图；

[0013] 图2为本实用新型一种便于移动的木材打磨机另一端的结构示意图；

[0014] 图3为本实用新型一种便于移动的木材打磨机的整体剖切结构示意图；

[0015] 图4为本实用新型一种便于移动的木材打磨机整体剖切图的正视图；

[0016] 图5为本实用新型一种便于移动的木材打磨机图3中A处的局部放大图。

[0017] 图中：1、装置主体；2、打磨机构；3、电机；4、承重杆；5、置物板；6、螺纹杆；7、垫脚；8、传动轴；9、定位块；10、滚动滑轮；11、伸缩腔；12、滑动腔；13、固定架。

具体实施方式

[0018] 下面将结合本实用新型实施例中的附图，对本实用新型实施例中的技术方案进行清楚、完整地描述，显然，所描述的实施例仅仅是本实用新型一部分实施例，而不是全部的实施例。基于本实用新型中的实施例，本领域普通技术人员在没有做出创造性劳动前提下所获得的所有其他实施例，都属于本实用新型保护的范围。

[0019] 请参阅图1-图5，本实用新型提供一种便于移动的木材打磨机技术方案：包括装置主体1，装置主体1上端的中间位置通过螺钉连接有打磨机构2，使得打磨机构2能够对木材进行打磨，装置主体1的下端焊接连接有四个承重杆4，承重杆4的内部开设有伸缩腔11，伸缩腔11的内部螺纹连接有螺纹杆6；

[0020] 四承重杆4的外侧焊接连接有置物板5，置物板5的下端安装有四个固定架13，置物板5的下端开设有内螺纹孔洞，置物板5和固定架13通过螺钉连接，使得固定架13的安装和拆卸更加的方便，固定架13的下端转动连接有滚动滑轮10；

[0021] 装置主体1的上端且位于承重杆4的上端螺钉连接有四个电机3，电机3的输出端贯穿承重杆4卡接连接有传动轴8，且传动轴8位于伸缩腔11的内部，螺纹杆6的内部开设有滑动腔12，滑动腔12的内径和传动轴8下端的外径大小相同，传动轴8和滑动腔12通过卡接连接，使得08旋转时能够带动螺纹杆6一起旋转，螺纹杆6的下端焊接连接有定位块9，定位块9的外侧转动连接有垫脚7，使得装置在高低不平的地面固定时工序较为简单，从而大大的减轻工作人员的劳动强度。

[0022] 本实用新型的工作原理及使用流程：在高底不平的地面使用时通过电机3导线电性连接的外部电源将电机3启动，电机3启动后会通过传动轴8带动螺纹杆6旋转，螺纹杆6旋转时会带动承重杆4沿螺纹杆6方向垂直升降，调整承重杆4的高度，然后依次使用其余三个电机3调整其余承重杆4的高度，从而使装置主体1处于水平状态，使得装置在高低不平的地面固定时工序较为简单，从而大大的减轻工作人员的劳动强度，在使用完成后再次通过电机3导线电性连接的外部电源将电机3启动，电机3启动后会通过传动轴8带动螺纹杆6旋转，螺纹杆6旋转时会带动承重杆4沿螺纹杆6方向垂直下降，直至滚动滑轮10和地面接触，然后传动轴8旋转时会通过螺纹杆6带动垫脚7垂直上升，和地面分离，使装置的移动更加的方便，从而为使用者提供了极大的方便。

[0023] 尽管已经示出和描述了本实用新型的实施例，对于本领域的普通技术人员而言，可以理解在不脱离本实用新型的原理和精神的情况下可以对这些实施例进行多种变化、修改、替换和变型，本实用新型的范围由所附权利要求及其等同物限定。

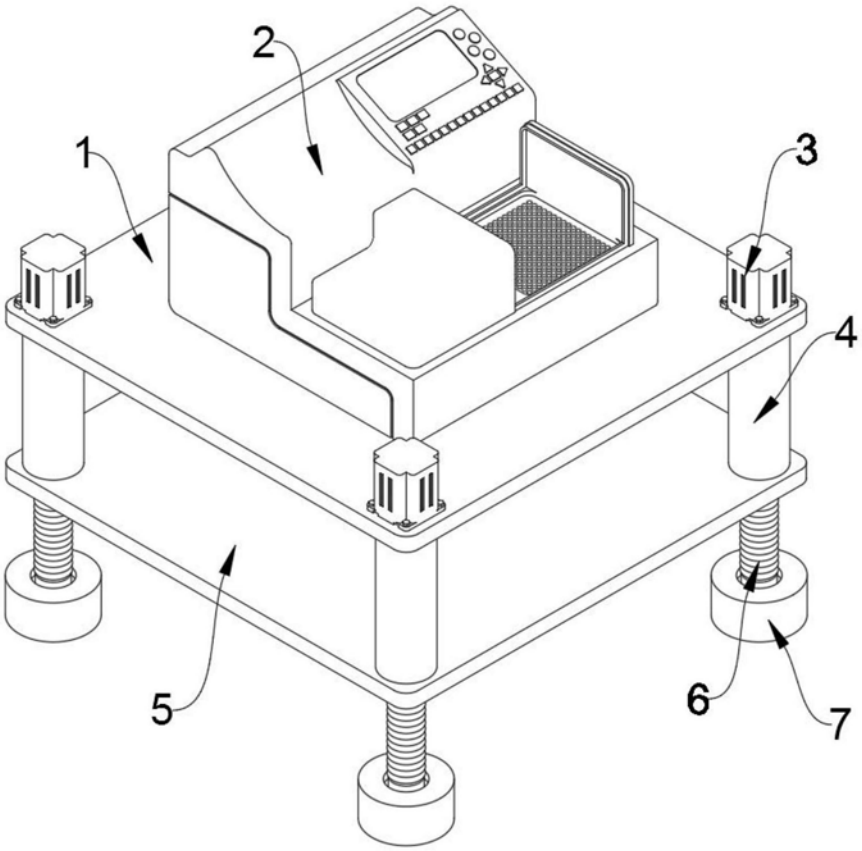

图1

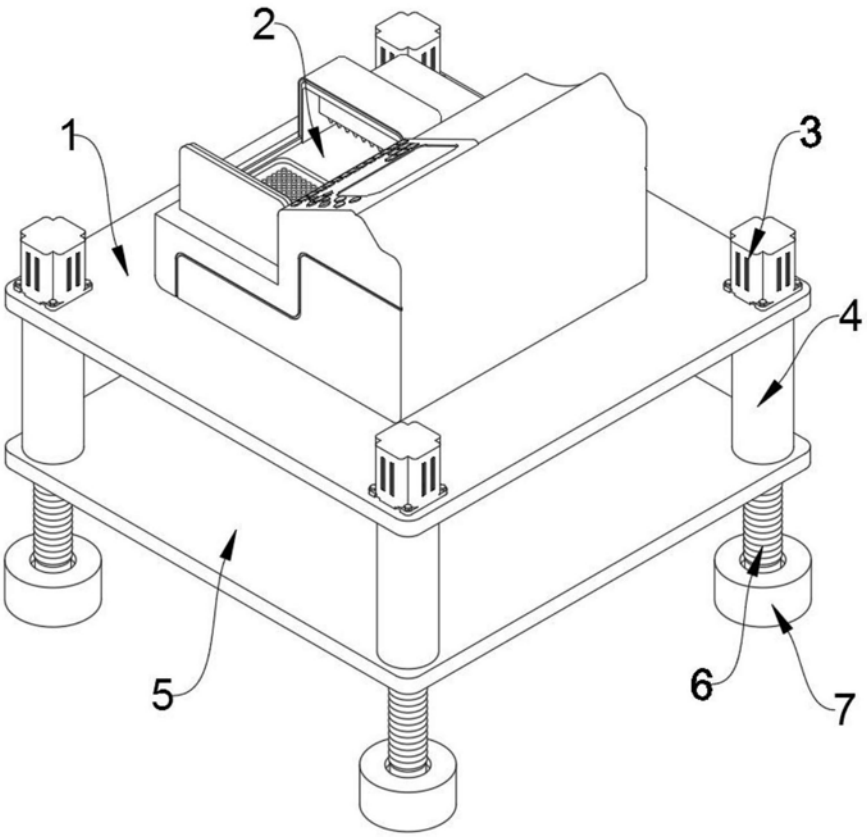

图2

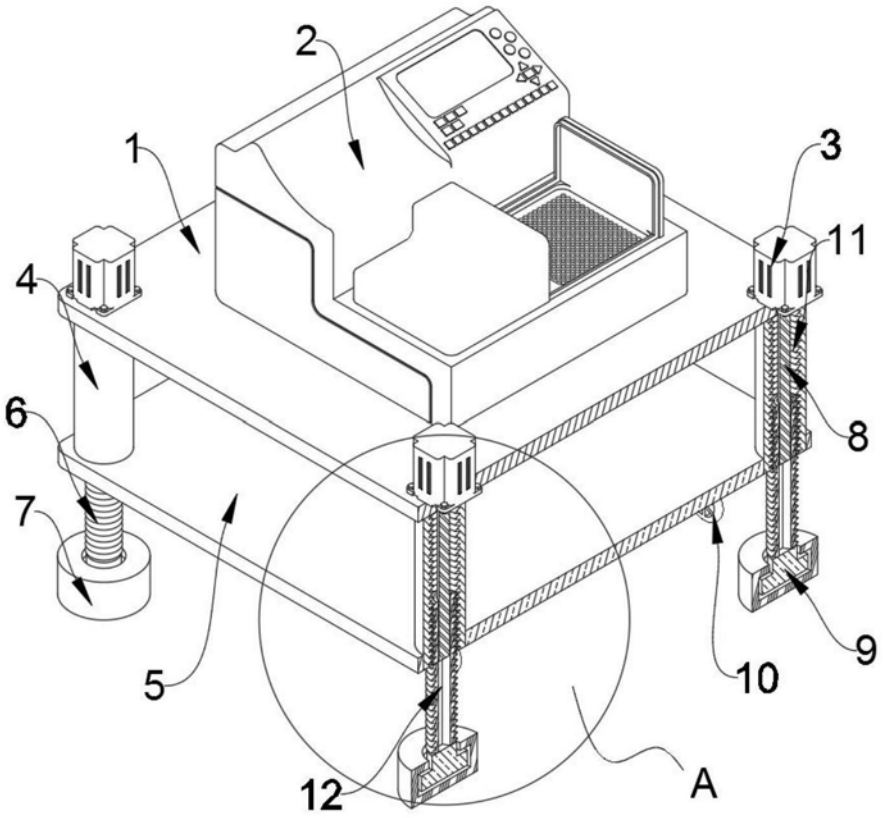

图3

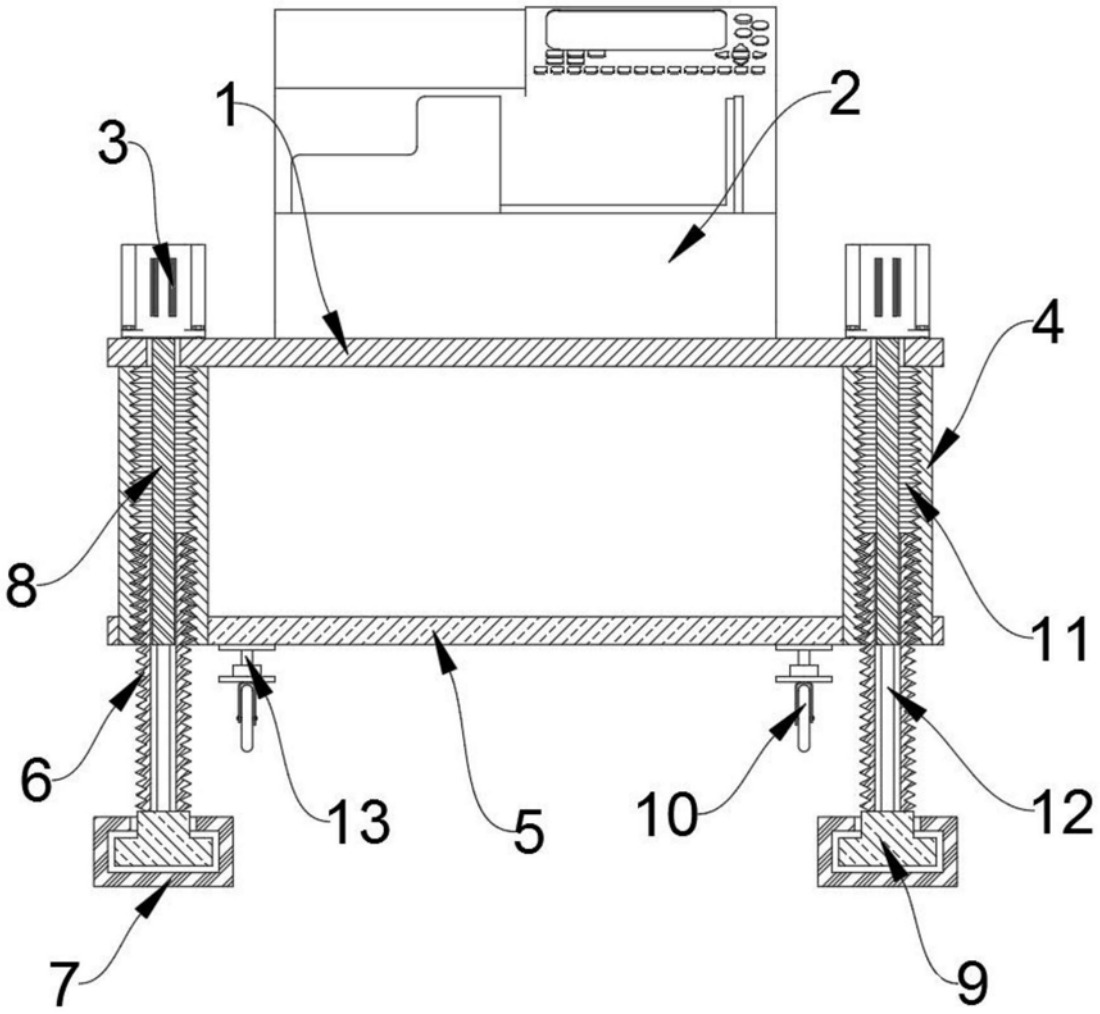

图4

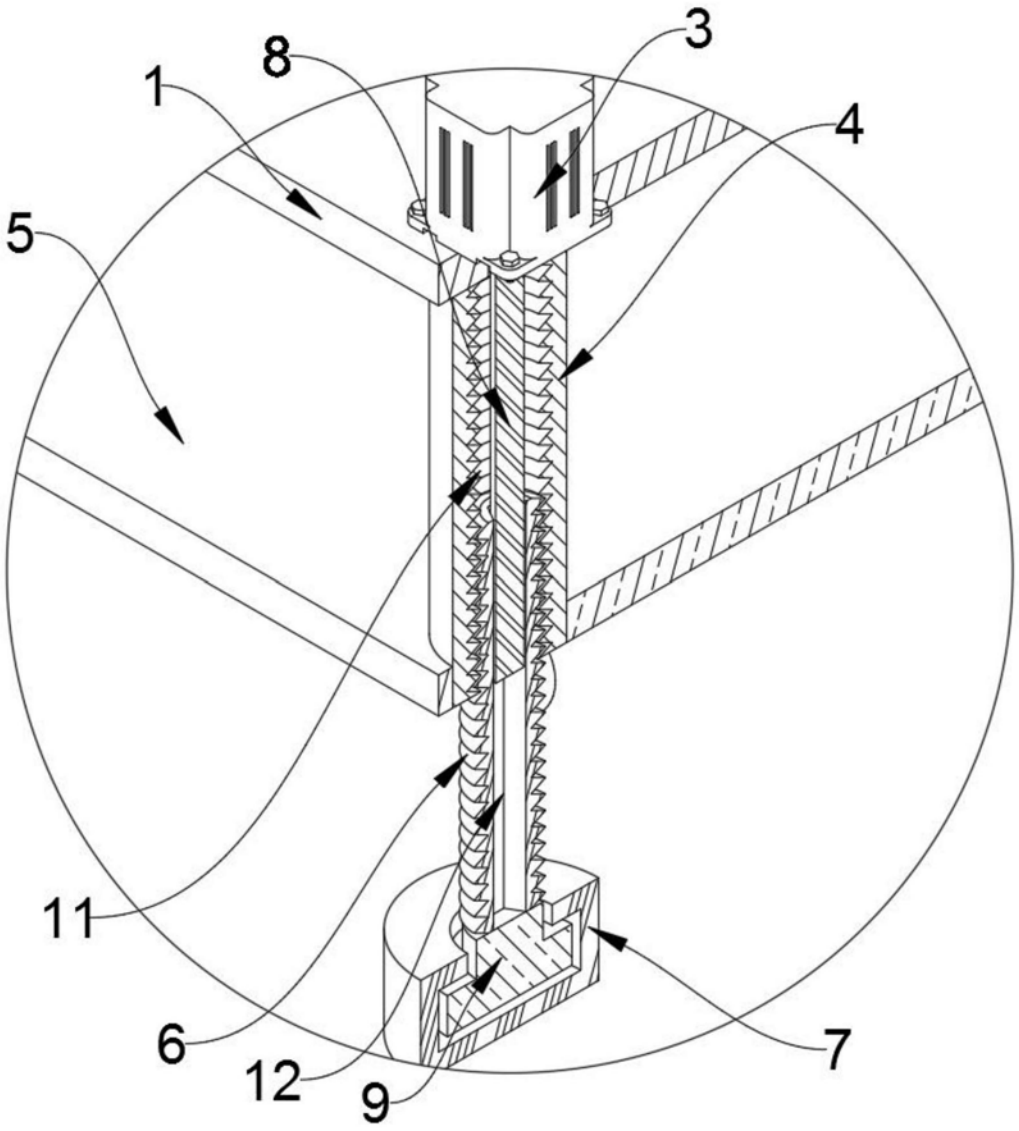

图5