(19)中华人民共和国国家知识产权局

(12)实用新型专利

(10)授权公告号 CN 214483396 U
(45)授权公告日 2021.10.26

(21)申请号 202120444958.5

(22)申请日 2021.03.01

(73)专利权人 武汉大学中南医院
地址 430000 湖北省武汉市东湖路169号

(72)发明人 殷磊 王艺 赵国艳 陈莹莹 周俊

(74)专利代理机构 北京久维律师事务所 11582
代理人 邢江峰

(51)Int.Cl.
A41D 13/12(2006.01)
A41D 27/10(2006.01)
A41D 27/00(2006.01)
A61F 5/37(2006.01)
A61M 25/02(2006.01)

权利要求书1页 说明书3页 附图4页

(54)实用新型名称

一种易于患者转运、上肢固定的患服

(57)摘要

本实用新型公开了一种易于患者转运、上肢固定的患服，包括患服主体，所述患服主体的前表面左上角和右上角均开设有口袋，且患服主体的前表面位于口袋的下方开设有若干个密封布，所述患服主体的后表面设置有辅助组件，且患服主体的前表面位于密封布的下方设置有固定组件，本实用新型通过设置有辅助组件，医务人员可以将辅助组件中的连接布翻到患者的背后使患者的手臂贴合身体两侧，避免患者双手外展，手术完成后可以直接抓住连接布的两角和患者的两脚将患者移动到运输病床上，术后引流时，医务人员可以引流管穿过固定组件中的第一安装槽和固定架之间并将其插入病人身体中，旋转转动杆即可将引流管固定住，避免人员走动或者患者不小心将引流管扯掉。

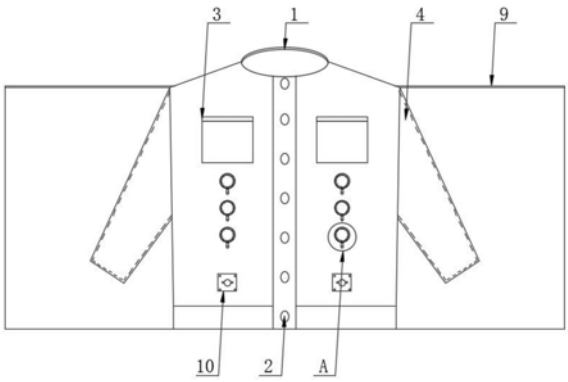

CN 214483396 U

1.一种易于患者转运、上肢固定的患服，包括患服主体(1)，其特征在于，所述患服主体(1)的前表面中间位置处从而往下依次安装有若干个纽扣(2)，且患服主体(1)的前表面左上角和右上角均开设有口袋(3)，所述患服主体(1)的左右两端均固定连接有衣袖(4)，所述衣袖(4)的外表面一端位置处固定连接有第一魔术贴(5)，所述患服主体(1)的前表面位于口袋(3)的下方开设有若干个密封布(6)，所述密封布(6)的外表面安装有拉链(7)，所述拉链(7)的一端固定连接有拉环(8)，所述患服主体(1)的后表面设置有辅助组件(9)，且患服主体(1)的前表面位于密封布(6)的下方设置有固定组件(10)。

2.根据权利要求1所述的一种易于患者转运、上肢固定的患服，其特征在于，所述辅助组件(9)包括连接布(11)，所述连接布(11)的前表面左右两侧均固定连接有袖套(12)，所述袖套(12)的内部表面一端位置处固定连接有第二魔术贴(13)，所述连接布(11)包括贴肤层(14)，所述贴肤层(14)的一侧表面固定连接有吸汗层(15)，所述吸汗层(15)的一侧表面固定连接有干燥层(16)，所述干燥层(16)的一侧表面固定连接有防静电层(17)，所述防静电层(17)的一侧表面固定连接有防护层(18)。

3.根据权利要求1所述的一种易于患者转运、上肢固定的患服，其特征在于，所述固定组件(10)包括第一安装座(19)和第二安装座(20)，所述第一安装座(19)的上表面中心位置处开设有第一安装槽(21)，所述第二安装座(20)的下表面中心位置处开设有第二安装槽(22)，且第二安装座(20)的左右两端均活动贯穿连接有固定螺栓(23)，所述第二安装座(20)的上表面中心位置处贯穿且啮合连接有转动杆(24)，所述转动杆(24)的上端固定连接有把手(25)，且转动杆(24)的下端转动连接有固定架(26)。

4.根据权利要求1所述的一种易于患者转运、上肢固定的患服，其特征在于，所述拉链(7)的一侧安装在患服主体(1)的表面上。

5.根据权利要求2所述的一种易于患者转运、上肢固定的患服，其特征在于，所述患服主体(1)固定连接在连接布(11)的前表面上，所述衣袖(4)安装在袖套(12)的内部，所述第一魔术贴(5)贴合于第二魔术贴(13)，所述袖套(12)固定连接在贴肤层(14)的上表面上。

6.根据权利要求3所述的一种易于患者转运、上肢固定的患服，其特征在于，所述第一安装座(19)固定连接在患服主体(1)的前表面上，所述固定螺栓(23)的下端啮合连接在第一安装座(19)的内部。

一种易于患者转运、上肢固定的患服

技术领域

[0001] 本实用新型涉及患服技术领域，具体是一种易于患者转运、上肢固定的患服。

背景技术

[0002] 患服就是病员服，病员服顾名思义就是在医院住院的病员穿的服装，由医院统一发放，病员服一般是蓝白相间的颜色，之所以会选择这两种颜色和这种花纹，是因为蓝色是冷色调，有镇静的作用；竖条纹从视觉效果上有安定、镇静的作用，两个合起来同样起到镇静、平稳情绪的作用，可以减少病人烦躁的感觉，有利于病情的恢复。

[0003] 但是，现有的患服不方便转运病人，不方便在手术过程中限制病人双臂外展，避免病人双臂外展影响手术进展，且现有的患服在病人后期进行引流时，没有固定引流管的功能，无法避免人员走动或者自己不小心将引流管扯掉。因此，本领域技术人员提供了一种易于患者转运、上肢固定的患服，以解决上述背景技术中提出的问题。

实用新型内容

[0004] 本实用新型的目的在于提供一种易于患者转运、上肢固定的患服，以解决上述背景技术中提出的问题。

[0005] 为实现上述目的，本实用新型提供如下技术方案：

[0006] 一种易于患者转运、上肢固定的患服，包括患服主体，所述患服主体的前表面中间位置处从而往下依次安装有若干个纽扣，且患服主体的前表面左上角和右上角均开设有口袋，所述患服主体的左右两端均固定连接有衣袖，所述衣袖的外表面一端位置处固定连接有第一魔术贴，所述患服主体的前表面位于口袋的下方开设有若干个密封布，所述密封布的外表面安装有拉链，所述拉链的一端固定连接有拉环，所述患服主体的后表面设置有辅助组件，且患服主体的前表面位于密封布的下方设置有固定组件。

[0007] 作为本实用新型再进一步的方案：所述辅助组件包括连接布，所述连接布的前表面左右两侧均固定连接有袖套，所述袖套的内部表面一端位置处固定连接有第二魔术贴，所述连接布包括贴肤层，所述贴肤层的一侧表面固定连接有吸汗层，所述吸汗层的一侧表面固定连接有干燥层，所述干燥层的一侧表面固定连接有防静电层，所述防静电层的一侧表面固定连接有防护层。

[0008] 作为本实用新型再进一步的方案：所述固定组件包括第一安装座和第二安装座，所述第一安装座的上表面中心位置处开设有第一安装槽，所述第二安装座的下表面中心位置处开设有第二安装槽，且第二安装座的左右两端均活动贯穿连接有固定螺栓，所述第二安装座的上表面中心位置处贯穿且啮合连接有转动杆，所述转动杆的上端固定连接有把手，且转动杆的下端转动连接有固定架。

[0009] 作为本实用新型再进一步的方案：所述拉链的一侧安装在患服主体的表面上。

[0010] 作为本实用新型再进一步的方案：所述患服主体固定连接在连接布的前表面上，所述衣袖安装在袖套的内部，所述第一魔术贴贴合于第二魔术贴，所述袖套固定连接在贴

肤层的上表面上。

[0011] 作为本实用新型再进一步的方案:所述第一安装座固定连接在患服主体的前表面上,所述固定螺栓的下端啮合连接在第一安装座的内部。

[0012] 与现有技术相比,本实用新型的有益效果是:

[0013] 1、本实用新型通过设置有辅助组件,医务人员可以将辅助组件中的连接布向后翻并翻到患者的背后让患者压住,使患者的手臂贴合身体两侧,有很好的约束作用,避免患者双手外展影响手术进展,手术完成后医务人员可以直接抓住连接布的两角和患者的两脚将患者移动到运输病床上,非常方便进行转运。

[0014] 2、本实用新型通过设置有固定组件,术后患者需要进行引流时,医务人员可以引流管穿过固定组件中的第一安装槽和固定架之间并将其插入病人身体中,顺时针旋转转动杆即可将引流管固定住,避免人员走动或者患者不小心将引流管扯掉。

附图说明

[0015] 图1为一种易于患者转运、上肢固定的患服的结构示意图;

[0016] 图2为一种易于患者转运、上肢固定的患服中衣袖的剖视图;

[0017] 图3为图1中A的放大图;

[0018] 图4为一种易于患者转运、上肢固定的患服中辅助组件的仰视图;

[0019] 图5为一种易于患者转运、上肢固定的患服中连接布的剖视图;

[0020] 图6为一种易于患者转运、上肢固定的患服中固定组件的仰视图。

[0021] 图中:1、患服主体;2、纽扣;3、口袋;4、衣袖;5、第一魔术贴;6、密封布;7、拉链;8、拉环;9、辅助组件;10、固定组件;11、连接布;12、袖套;13、第二魔术贴;14、贴肤层;15、吸汗层;16、干燥层;17、防静电层;18、防护层;19、第一安装座;20、第二安装座;21、第一安装槽;22、第二安装槽;23、固定螺栓;24、转动杆;25、把手;26、固定架。

具体实施方式

[0022] 请参阅图1～6,本实用新型实施例中,一种易于患者转运、上肢固定的患服,包括患服主体1,患服主体1的前表面中间位置处从而往下依次安装有若干个纽扣2,且患服主体1的前表面左上角和右上角均开设有口袋3,患服主体1的左右两端均固定连接有衣袖4,衣袖4的外表面一端位置处固定连接有第一魔术贴5,患服主体1的前表面位于口袋3的下方开设有若干个密封布6,密封布6的外表面安装有拉链7,拉链7的一侧安装在患服主体1的表面上,拉链7的一端固定连接有拉环8,患服主体1的后表面设置有辅助组件9,辅助组件9包括连接布11,患服主体1固定连接在连接布11的前表面上,连接布11的前表面左右两侧均固定连接有袖套12,衣袖4安装在袖套12的内部,袖套12的内部表面一端位置处固定连接有第二魔术贴13,第一魔术贴5贴合于第二魔术贴13,连接布11包括贴肤层14,袖套12固定连接在贴肤层14的上表面上,贴肤层14的一侧表面固定连接有吸汗层15,吸汗层15的一侧表面固定连接有干燥层16,干燥层16的一侧表面固定连接有防静电层17,防静电层17的一侧表面固定连接有防护层18,医务人员可以将辅助组件9中的连接布11向后翻并翻到患者的背后让患者压住,使患者的手臂贴合身体两侧,有很好的约束作用,手术完成后医务人员可以直接抓住连接布11的两角和患者的两脚将患者移动到运输病床上,非常方便进行转运。

[0023] 在图1和图6中：患服主体1的前表面位于密封布6的下方设置有固定组件10，固定组件10包括第一安装座19和第二安装座20，第一安装座19固定连接在患服主体1的前表面上，第一安装座19的上表面中心位置处开设有第一安装槽21，第二安装座20的下表面中心位置处开设有第二安装槽22，且第二安装座20的左右两端均活动贯穿连接有固定螺栓23，固定螺栓23的下端啮合连接在第一安装座19的内部，第二安装座20的上表面中心位置处贯穿且啮合连接有转动杆24，转动杆24的上端固定连接有把手25，且转动杆24的下端转动连接有固定架26，术后患者需要进行引流时，医务人员可以引流管穿过固定组件10中的第一安装槽21和固定架26之间并将其插入病人身体中，顺时针旋转转动杆24即可将引流管固定住，避免人员走动或者患者不小心将引流管扯掉。

[0024] 本实用新型的工作原理是：使用时患者将患服主体1按照正常衣服一样穿上，将衣袖4插入辅助组件9中的袖套12中，使衣袖4上的第一魔术贴5贴合袖套12中的第二魔术贴13即可完成穿着，进行手术时，患者躺在手术台上，医务人员可以将辅助组件9中的连接布11向后翻并翻到患者的背后让患者压住，使患者的手臂贴合身体两侧，有很好的约束作用，手术完成后医务人员可以直接抓住连接布11的两角和患者的两脚将患者移动到运输病床上，非常方便进行转运；术后患者需要进行引流时，医务人员可以引流管穿过固定组件10中的第一安装槽21和固定架26之间并将其插入病人身体中，顺时针旋转转动杆24即可将引流管固定住，避免人员走动或者患者不小心将引流管扯掉。

[0025] 以上所述的，仅为本实用新型较佳的具体实施方式，但本实用新型的保护范围并不局限于此，任何熟悉本技术领域的技术人员在本实用新型揭露的技术范围内，根据本实用新型的技术方案及其实用新型构思加以等同替换或改变，都应涵盖在本实用新型的保护范围之内。

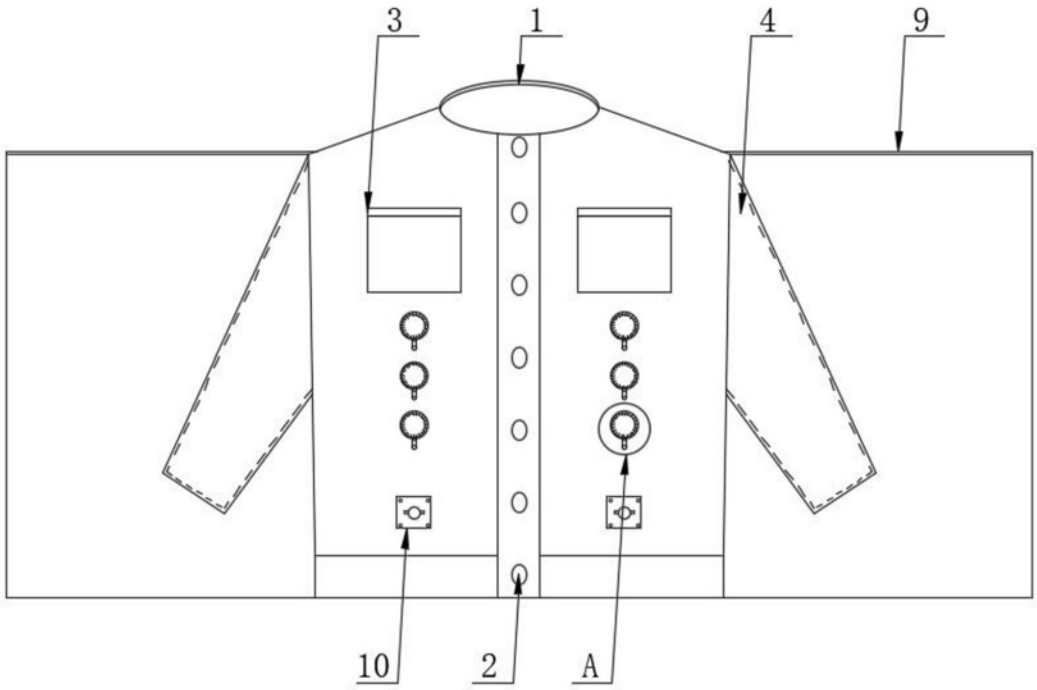

图1



图2

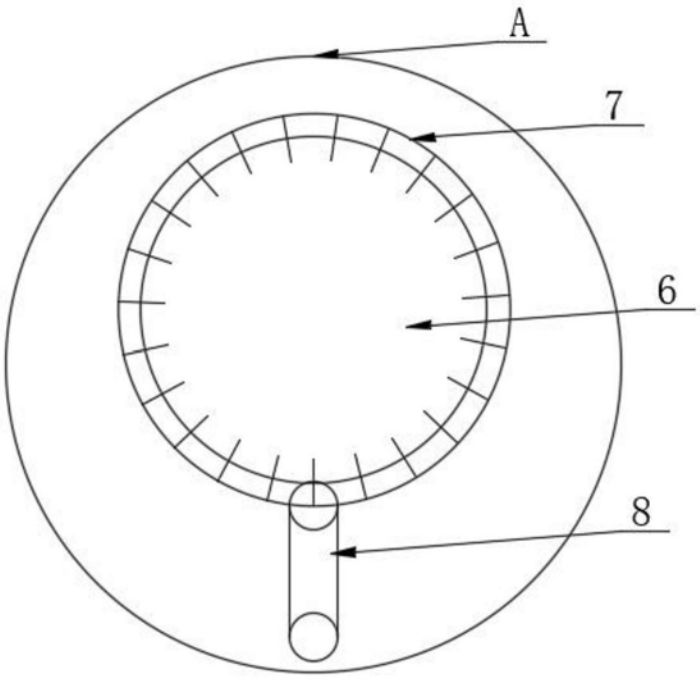

图3

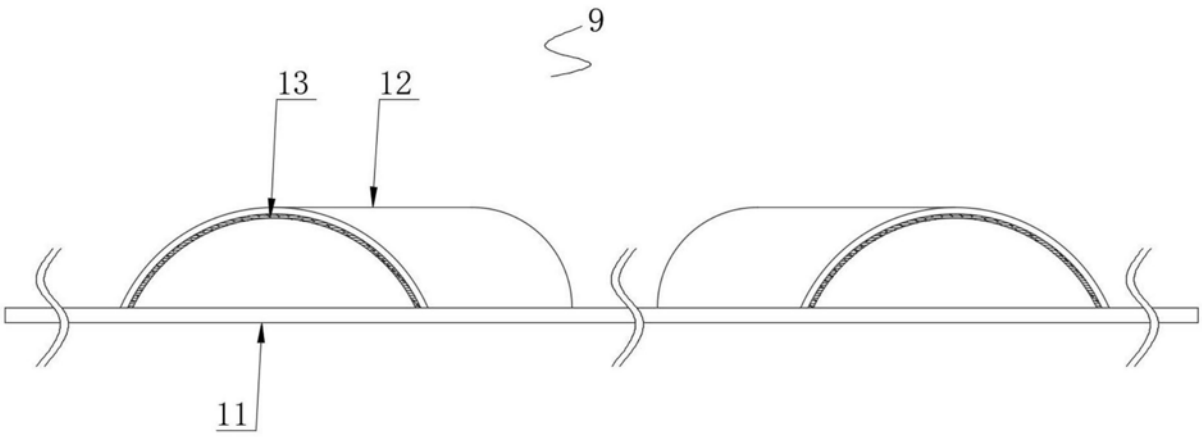

图4

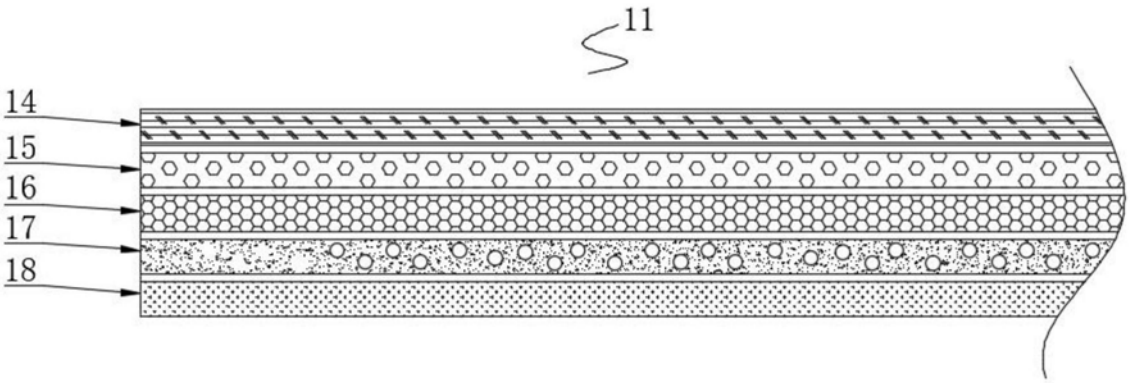

图5

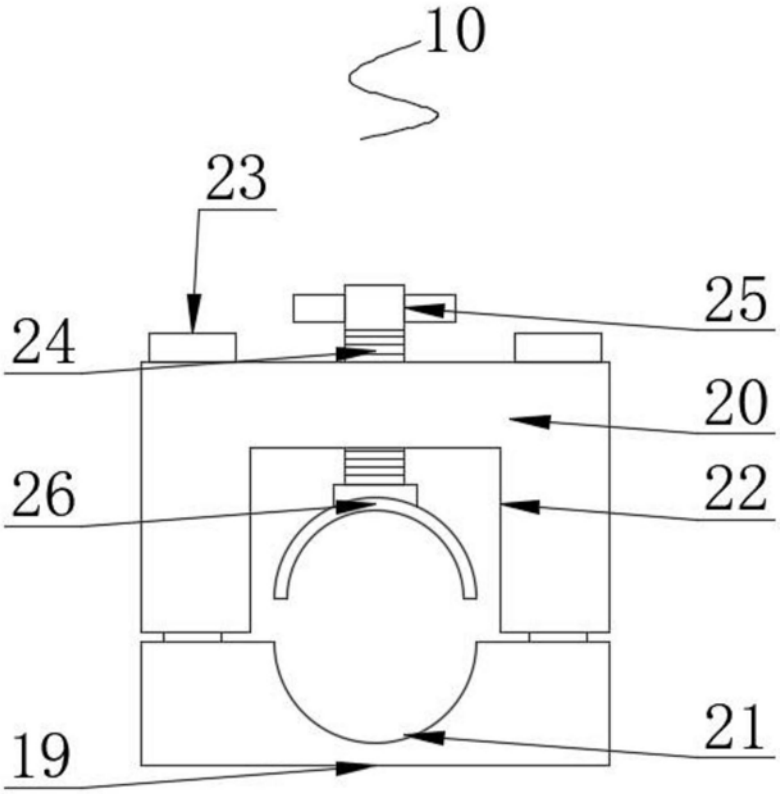

图6